OPEL ERNST DELLO & CO
INH. HANS-RUDOLF PRAESENT

BEARBEITET VON
Schütze

Firma
Ernst Paetow
Opelvertretung

Neuhaus/Elbe
Kirchplatz 65

HAMBURG 36, DEN

12.Januar 1939

Rundschreiben Nr. 2

Sehr geehrter Herr Paetow,

wie zu Beginn des vergangenen Jahres, so übersenden wir Ihnen auch heute wieder eine Aufstellung über sämtliche an Sie in der Zeit vom 1.Oktober 1937 bis Ende des Jahres 1938 fabrikneu zur Ablieferung gebrachte Fahrzeuge, die nach den Unterlagen der Adam Opel A.G. in den Zulassungslisten der Kraftfahrzeugadressenverleger bisher nicht als zugelassen veröffentlicht wurden. Diese Zusammenstellung enthält alle Fahrzeuge, die bei der Adam Opel A.G. noch offen stehen, demzufolge auch solche Wagen, die auf Grund falscher Angaben bei den Motornummern in den Veröffentlichungen in der Neuzulassungs-Statistik der Adam Opel A.G. unberücksichtigt blieben.

Wir bitten Sie nun, auf Grund unserer Aufstellung zu prüfen, welche Fahrzeuge davon bereits verkauft wurden und uns umgehend, spätestens jedoch bis zum 17. d.M., die genauen Anschriften der Käufer aufzugeben.

Da die Errechnung der Quote für die Zuteilung von Neuwagen für das Jahr 1939 durch die Zulassungszahlen 1938 maßgeblich beeinflußt wird, bitten wir Sie, dieser Angelegenheit Ihre volle Aufmerksamkeit zu widmen.

Wir erwarten deshalb Ihre pünktliche Meldung bis spätestens zum oben genannten Termin.

Mit Deutschem Gruß

Anlage

ZENTRALE: WELCKERSTRASSE 10–12 • AUSSTELLUNGEN: DAMMTORSTRASSE 12 UND ALSTERDAMM 4–5 • REPARATURWERK UND ERSATZTEILLAGER: HOLSTEINISCHER KAMP 20–24 • SCHNELLREPARATUREN UND ERSATZTEILE: ALSTERTWIETE 15 UND ALTONA: SCHLAGETERSTRASSE 49 • SAMMELNUMMER: 34 17 71 • TELEGRAMME: AUTODELLO • BANKKONTEN: DEUTSCHE BANK, FILIALE HAMBURG • VEREINSBANK IN HAMBURG • POSTSCHECKKONTO: HAMBURG NR. 6523

Inhalt

des Werkstatt-Werkzeugkasten Nr. 4.

Inhaber: Otto Jahnke, Rosien Quittung: [illegible]

Tag der Aufnahme: 1o.1.1946 Tag der Abgabe:

Neuer Inhaber: Quittung:

Bezeichnung der Werkzeuge	Stückzahl	Grund des Abganges.
Δ Schaber	1	
Schraubenzieher	2	
Winkelschraubenzieher	2	
Reissnadel	1	
Körner	1	
Durchschläge	5	
Hammer	2	
kl. Messinghammer	1	
Alu-Hammer	1	
Winkelreibe	1	
Alu-Dorn	2	
Kreuzmeissel	1	
Flachmeissel	2	
Feilkloben	1	
Konuszange	1	
Kneifzange	1	
Kombizange	1	
Flachzange	1	
Gabelschlüssel	11	
32/27, 28/25, 26/24, 25/23, 23/21, 22/2o, 19/18, 17/16, 17/14, 1o/8, 8/9,		
Rohr-Steckschlüssel	1o	
32/3o, 19/22, 11/15, 9/8, 27, 21, 15, 14, 8, 7.		
Dorne für Steckschlüssel	2	
Hakenschlüssel 2o/31	1	
Winkelsteckschlüssel	2	
Ringschlüssel	9	
17/19, 12/13, 1o/11, 1o/11, 6/7, 8/1o, 8/1o, 13/15, 16/18		
Gedore-Werkzeuge		
Schlüssel	4	
Schraubenzieher	1	
Kopfstück	1	
Verlängerung	1	
Kerzenschlüssel	2	
Magnetsteckschlüssel	1	
Kopfmacher 3 mm	1	
Feilenbürste	1	
Zündkerzenbürste	1	
Federringzange	1	
Stand am 1o.1.1946	76	

Zugänge nach der Aufnahme:

Ernst Jackow
Dahlewitz
Kreis Teltow
Kleinbahn-Str. Bezirk 18

OPEL

HAUPT-TEILE-KATALOG

Ernst Baetow
Automobile
Neuhaus-Elbe
Kirchplatz 5, Fernruf 33

HAUPT-TEILE-KATALOG

Ernst Baetow
Automobile
Neuhaus-Elbe
Kirchplatz 5, Fernruf 33

ADAM OPEL A. G., RÜSSELSHEIM AM MAIN

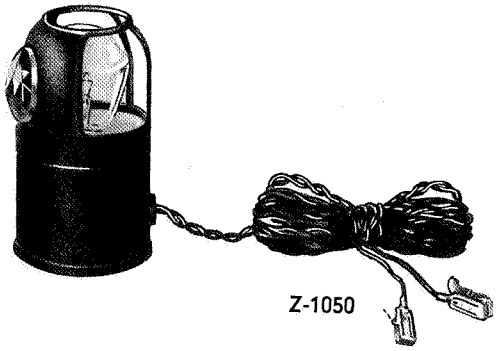

Z-1050

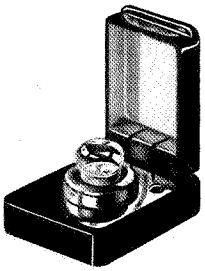

Z-1100

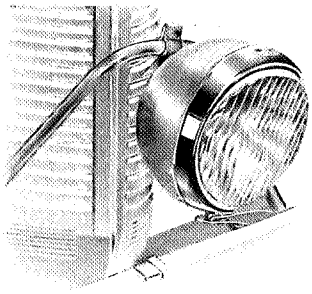

Z-1152

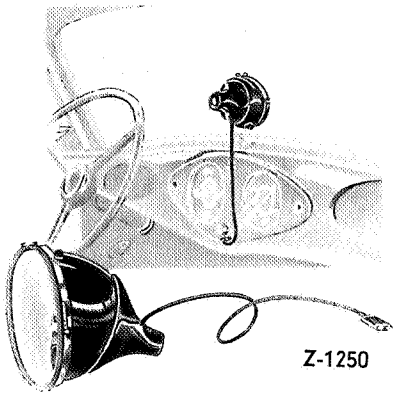

Z-1250

Z-2130

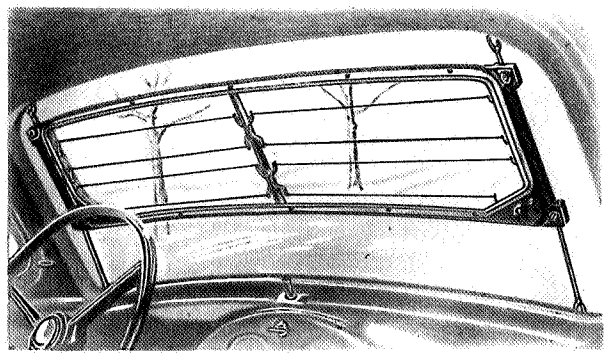

Z-2250

Z-2150

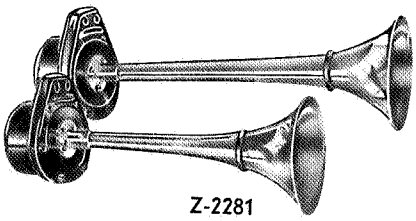

Z-2281

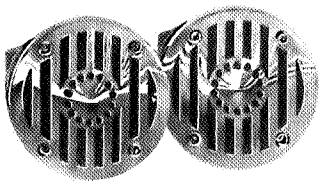

Z-2283

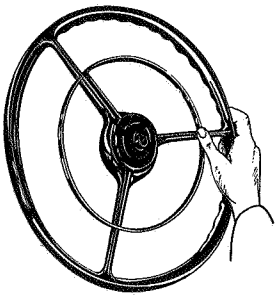

Z-2287

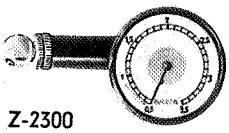

Z-2300

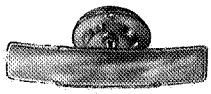

Z-2411

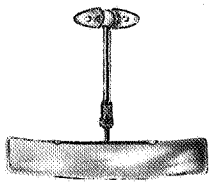

Z-2410

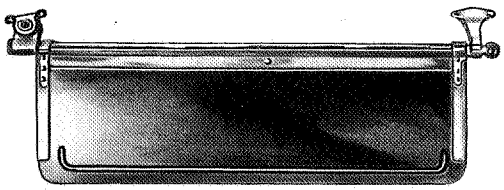

Z-2550

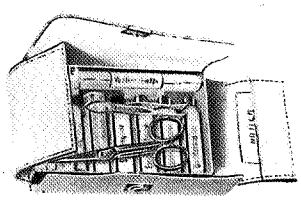

Z-3050

Z-3135

Bezeichnung	Zubehör-Nummer
Gruppe: Beleuchtung	
Ableuchtlampe — Haftet magnetisch an allen Metallteilen des Wagens; komplett mit Kabel, Klemme und Glühbirne, 6 Volt	Z-1050
Leselampe — Schaltung durch Auf- und Zuklappen des Deckels	Z-1100
Nebellampe — aluminiumfarbig lackiert, 175 x 205 mm	Z-1152
Nebellampe — aluminiumfarbig lackiert, 150 x 175 mm	Z-1153
Sucher — schwarz, zugleich Handlampe, aus Bakelit, haftet mittels Gummiring an Windschutzscheibe	Z-1250
Sucher — weiß, zugleich Handlampe, aus Bakelit, haftet mittels Gummiring an Windschutzscheibe	Z-1251
Glühbirne — für Z-1250 und Z-1251	Z-1253
Gruppe: Sicherheit	
Begrenzungsstab	Z-2100
Abschleppband	Z-2150
Klarsichtscheibe — Sicherheitsglas, 840 x 190 mm, Heizwirkung regulierbar, 6 Volt	Z-2250
Klarsichtscheibe — Sicherheitsglas, 445 x 190 mm, Heizwirkung regulierbar, 6 Volt	Z-2252
Signalhorn — (Trichter) einfach, elektrisch	Z-2280
Signalhorn — (Trichter) Doppelton, elektrisch	Z-2281
Signalhorn — (Teller) Doppelton, elektrisch	Z-2283
Signalring — schwarz	Z-2287
Signalring — verchromt	Z-2288
Schalter — für elektrisches Horn	Z-2289
Luftdruckprüfer — bis 3,5 atü	Z-2300
Luftdruckprüfer — bis 5,5 atü	Z-2301
Rückblickspiegel — mit Halter	Z-2410
Rückblickspiegel — mit Saugklette	Z-2411
Sonnen- und Schneeblende — aus dunkelgrauem Zelluloid mit 2 verchromten Haltern	Z-2550
Gruppe: Bequemlichkeit und Ausstattung	
Apotheke	Z-3050
Blumenvase — klein (Rosenthal-Porzellan)	Z-3135

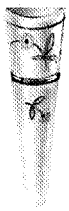

Z-3136

Z-3150

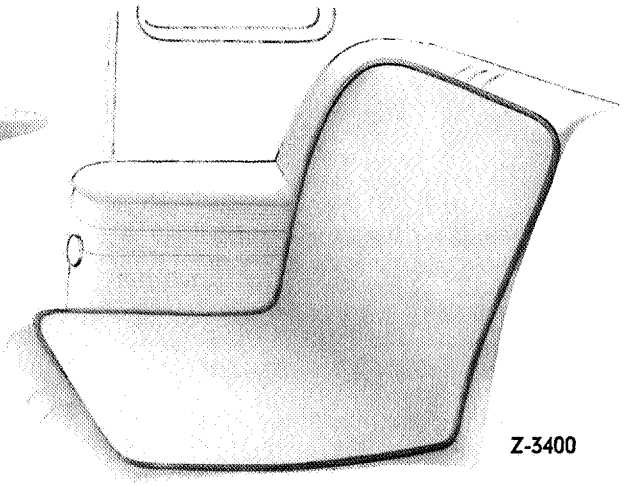

Z-3400

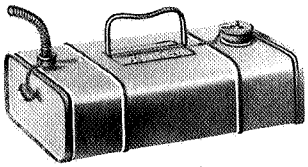

Z-3470

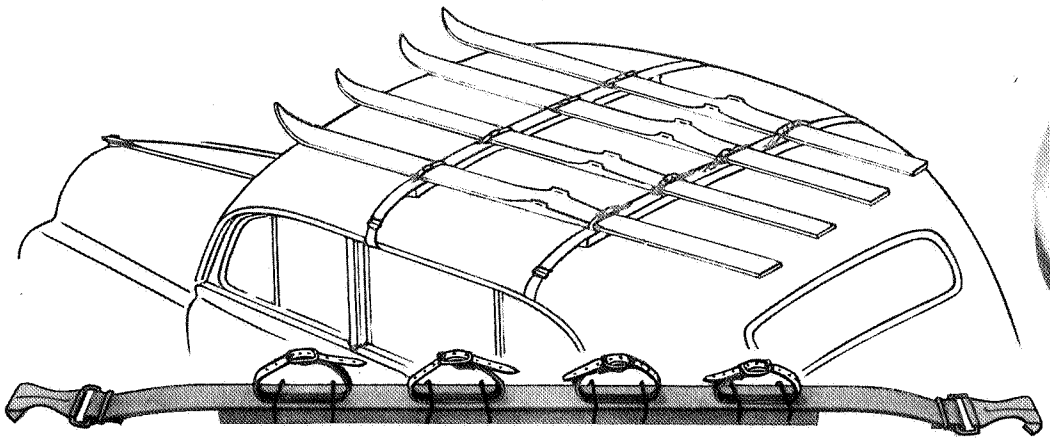

Z-3480

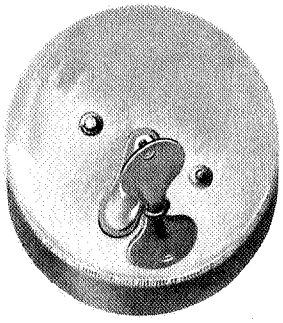

Z-3501

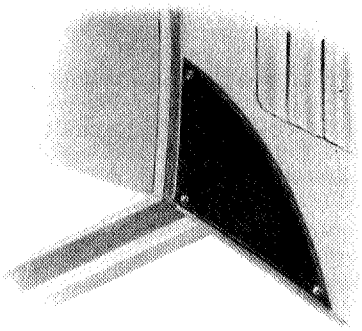

Z-3550

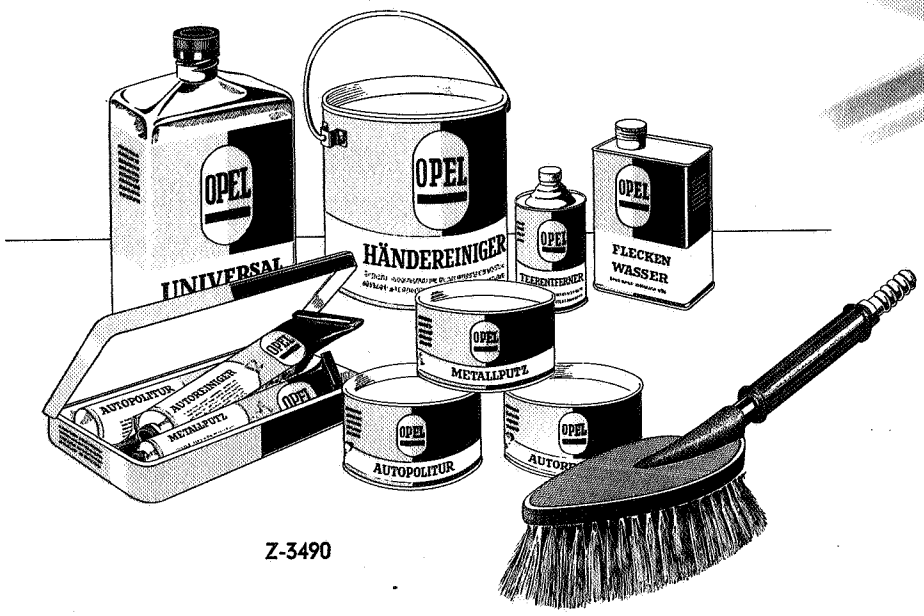

Z-3490

Bezeichnung	Zubehör-Nummer
Gruppe: Bequemlichkeit und Ausstattung (Fortsetzung)	
Blumenvase — groß (Rosenthal-Porzellan)	Z-3136
Wimpelhalter — ohne Wimpel	Z-3150
Sitzschoner — aus kühlendem, porösem Geflecht	Z-3400
Sitzschoner — aus kühlendem, porösem Geflecht	Z-3401
Benzintank — 5½ Ltr., Kofferform	Z-3470
Benzintank — 7½ Ltr., Kofferform	Z-3471
Benzintank — 11,0 Ltr., Kofferform	Z-3472
Skihalter — für Dachbefestigung, Gummibänder mit Lederstrippen für 4 Paar Skier	Z-3480
Stempelschützer — paarweise	Z-3490
Tankdeckel — verschließbar	Z-3501
Türeckenschoner — Kunstleder, 1 Paar	Z-3550
Türeckenschoner — Zelluloid, 1 Paar	Z-3551
Gruppe: Pflegemittel	
Fleckenwasser — zur Entfernung von Flecken aus dem Wagenpolster (½-Ltr.-Kanister)	Z-5170
Händereiniger — beseitigt Farbe, Öl und anderen Schmutz, ohne die Haut anzugreifen; wenn kein Wasser vorhanden, genügt Abreiben mit Putzwolle (kleine Dose)	Z-5210
Händereiniger — 2-kg-Eimer	Z-5211
Pflegebesteck — enthält in einem handlichen Kasten Reiniger, Politur und Metallputz in Tuben	Z-5000
Autopolitur — erzeugt auf dem Lack strahlenden Glanz, konserviert und schützt den Lack	Z-5081
Universal-Politur — Flüssiges Schnellpoliermittel für höchste Ansprüche an Glanz, zur Steigerung der Lebensdauer der Lackierung	Z-5090
Autoreiniger — zur Reinigung stumpfer, fleckiger Lackierung zu verwenden	Z-5141
Metallputz — für alle blanken Metallteile, anhaltende Wirkung, da wasserabweisend	Z-5331
Teerentferner — zur Beseitigung von Teer- und Schmutzflecken auf Lack und Metall	Z-5450
Autowascher — Patentiert, kein Festsetzen von Sand usw. in den Borsten (Anschlußtülle ½")	Z-5500
Autowascher — (Anschlußtülle ¾")	Z-5501

Mainzer Verlagsanstalt und Druckerei
Will und Rothe K.-G.

OPEL

HAUPT-TEILE-KATALOG
1931-1936

AUSGABE JANUAR 1941

Ernst Baetow
Automobile
Neuhaus-Elbe
Kirchplatz 5, Fernruf 88

hier
OPEL
DIENST

ORIGINAL OPEL ERSATZTEILE

ADAM OPEL A. G., RÜSSELSHEIM A. M.

Nachdruck von Text, Abbildung und Gruppen-Nummernsystem sowie Übersetzung ist ohne schriftliche Genehmigung der Adam Opel A. G. weder ganz noch auszugsweise gestattet. Alle Rechte nach dem Gesetz über das Urheberrecht bleiben der Adam Opel A. G. ausdrücklich vorbehalten.

EINFÜHRUNG

Der vorliegende Haupt-Teile-Katalog umfaßt sämtliche erschienenen Kataloge der Jahrgänge 1931 bis 1937, ausschl. Kadett, Olympia, Super 6, 3 To. Blitz.

Der Aufbau des Kataloges gliedert sich in 14 Hauptgruppen, die den Hauptaggregaten des Wagens entsprechen. Eine Übersicht über diese Hauptgruppen befindet sich am Schlusse der Einführung.

Alle Teile-Nummern führen an erster Stelle die Nummer der entsprechenden Hauptgruppe. Jede Hauptgruppe ist wieder nach Untergruppen unterteilt. Eine Untergruppen-Übersicht befindet sich am Anfang jeder Hauptgruppe. Die bei der Teile-Nummer auf die Hauptgruppen-Nummer folgenden zwei Stellen zeigen die Untergruppe an. Der Anfang einer neuen Untergruppe ist durch Fettdruck des Textes und der Gruppen-Nummer leicht ersichtlich.

In jeder Hauptgruppe folgt auf die Untergruppen-Übersicht eine Erklärung über die Zusammensetzung der darauffolgenden Bildtafeln. Die Abbildungen sind zusammengestellt in der Reihenfolge des Zusammenbaues der Teil-Aggregate innerhalb des betreffenden Haupt-Aggregates. Dem Aufbau einer jeden Tafel ist ein bestimmtes Modell zugrunde gelegt. Eingerahmte Teile oder Untergruppen, die bei der Erklärung der Bildtafeln nicht besonders erwähnt sind, gehören früheren Ausführungen an (bis Motor- bzw. Chassis-Nummer).

Die Teile-Gruppen-Nummern befinden sich stets am äußeren Rande der Seite. Die Reihenfolge der Teile ist bestimmt durch die Jahrgänge der Modelle. In der Modellspalte sind die technischen Symbole angegeben. Es ist daher nötig, sich vor dem Gebrauch des Kataloges mit den Bezeichnungen vertraut zu machen, die am Schlusse der Einleitung in übersichtlichen Tabellen für Personen- und Lastwagen getrennt aufgeführt sind.

Jedes Teil hat eine Gruppen-Nummer. Wenn in einer anderen Gruppe sich ein Teil wiederholt, so erscheint diese Teile-Nummer in einer Umrahmung.

Der 1-Tonner 2,0-12 ist bis zum Auslauf-Jahrgang 1938 mit einbegriffen.

Die Hauptgruppe 1 enthält nur vorrätige Karosserie-Teile. Die Lieferung von Teilen für alte Modelle kann nur solange Vorrat vorhanden ist, erfolgen.

Karosserie-Blechteile werden nur grundiert geliefert, mit Ausnahme von mahagoni- und nußbaumgemaserten Teilen.

Das Auffinden der Teile ist durch die Haupt- und Untergruppen-Einteilung mit Hilfe der Bildtafeln gegenüber dem früheren System außerordentlich vereinfacht. Man stellt in der gewünschten Gruppe auf der Bildtafel die Haupt- und Untergruppe bereits fest und braucht im Text dann nur mit Hilfe der Modell- und Textspalte die letzten drei Stellen der Teile-Gruppen-Nummer zu ermitteln.

Nachstehend geben wir die Erklärung für einige Abkürzungen:

Zsb. = Zusammenbau
Llkg. = Linkslenkung
Rlkg. = Rechtslenkung
* = Boschteile

Erklärung der Wagenmodelle

Personenwagen

Type	Modellbezeichnung im Katalog	Baujahr	Zylinderanzahl	Bohrung mm	Hub mm	Hubvolumen ccm	Radstand mm	Karosserie-Art	Karosserie-Symbol Kundendienst	Kennzeichen vor der Chassis-Nr.	Kennzeichen vor der Motor-Nr.
1,2 Ltr.	12 B	1931	4	65	90	1186	2286	Limousine 2-türig Sonnen-Limousine Cabriolet 2-Sitzer Cabriolet 4-Sitzer Touring Roadster	LZ LS C2 C4 T RD	12 B -	-
1,8 Ltr.	18 B	1931	6	65	90	1780	2540	Limousine 4-türig Sonnen-Limousine Sonnen-Coupé Cabriolet 2-Sitzer Touring	LV LS SCP C2 T	18 B -	-
1,2 Ltr.	12 C 92 C	1932	4	65	90	1186	2286 2337	Limousine 2-türig Sonnen-Limousine Cabriolet 2-Sitzer Cabriolet 4-Sitzer Touring Roadster Regent-Limousine 2-türig	LZ LS C2 C4 T RD RLZ	12 C - 92 C -	- -
1,8 Ltr.	18 C 98 C	1932	6	65	90	1780	2540	Limousine 4-türig Sonnen-Limousine Sonnen-Coupé Cabriolet 2-Sitzer Cabriolet 4-Sitzer Touring Sport-Roadster Regent-Limousine 2-türig	LV LS SCP C2 C4 T SRD RLZ	18 C -	-
1,0 Ltr.	1033	1933	4	65	75	988	2286	Limousine Sonnen-Limousine Roadster	LZ LS RD	E -	-
1,2 Ltr.	1210	1933	4	65	90	1186	2286	Limousine mit Ersatzrad, hinten Limousine mit Ersatzrad, auf dem Kotflügel Sonnen-Limousine Cabriolet 2-Sitzer Touring Roadster	LZ - EH LZ - EV LS C2 T RD	F -	-
1,2 Ltr.	12 N	1933	4	65	90	1186	2286	Cabriolet 4-Sitzer	C4	G -	-
1,2 Ltr.	12 LG	1933	4	65	90	1186	2445	Limousine 4-türig Cabriolet 4-Sitzer	LV C4	L -	-
1,2 Ltr.	1233	1933	4	65	90	1186	2337	Regent-Limousine 2-türig	RLZ	K -	-
1,8 Ltr.	18 N	1933	6	65	90	1780	2540	Limousine 4-türig Luxus-Limousine 4-türig	LV LLV	M -	-
1,8 Ltr.	1833	1933	6	65	90	1780	2540	Regent-Limousine 2-türig Regent-Limousine 4-türig Regent-Cabriolet 2-Sitzer Regent-Cabriolet 4-Sitzer Normal-Cabriolet 4-Sitzer	RLZ RLV RC2 RC4 C4	U -	-
1,2 Ltr.	1210 1290	1934	4	65	90	1186	2286	Limousine mit Ersatzrad, hinten Limousine mit Ersatzrad, auf Vorderkotflügel Cabriolet-Limousine	LZ - EH LZ - EV CL	10 -	R

Type	Modell-bezeichnung im Katalog	Baujahr	Zylinderanzahl	Bohrung mm	Hub mm	Hubvolumen ccm	Radstand mm	Karosserie-Art	Karosserie-Symbol Kundendienst	Kennzeichen vor der Chassis-Nr.	Kennzeichen vor der Motor-Nr.
1,3 Ltr.	1397	1934	4	67,5	90	1279	2474	Limousine 2-türig Limousine 4-türig Cabriolet-Limousine Cabriolet 4-Sitzer	LZ LV CL C4	97 -	-
2,0 Ltr.	20103	1934	6	67,5	90	1920	2642	Limousine 4-türig Cabriolet 4-Sitzer	LV C4	103 -	-
2,0 Ltr.	20120	1934	6	67,5	90	1920	3050	Limousine 4-türig Pullmann-Limousine Landaulet Cabriolet-Limousine	LV PL LA CL	120 -	-
1,2 Ltr.	1290	1935	4	65	90	1186	2286	Limousine mit Ersatzrad, hinten Limousine mit Ersatzrad, auf dem Kotflügel Cabriolet-Limousine	LZ - EH LZ - EV CL	10 -	R
1,3 Ltr.	1397	1935	4	67,5	90	1279	2474	Limousine 2-türig Limousine 4-türig Cabriolet-Limousine Cabriolet 4-Sitzer	LZ LV CL C4	97 -	-
2,0 Ltr.	20103	1935	6	67,5	90	1920	2642	Limousine 2-türig Limousine 4-türig Cabriolet-Limousine Cabriolet 4-Sitzer Luxus-Cabriolet 4-Sitzer	LZ LV CL C4 LC4	103 -	-
2,0 Ltr.	20120	1935	6	67,5	90	1920	3050	Limousine 4-türig Pullmann-Limousine Cabriolet-Limousine Landaulet Droschke	LV PL CL LA D6	120 -	-
P 4 1,1 Ltr.	1190	1935	4	67,5	75	1066	2286	Limousine mit Ersatzrad, hinten Limousine mit Ersatzrad, auf dem Kotflügel Cabriolet-Limousine	LZ - EH LZ - EV CL	190 -	Y
P 4 1,1 Ltr.	1190	1936	4	67,5	75	1066	2286	Limousine mit Ersatzrad, hinten Limousine mit Ersatzrad, auf dem Kotflügel Cabriolet-Limousine	LZ - EH LZ - EV CL	190 -	Y
2,0 Ltr.	20103	1936	6	67,5	90	1920	2642	Limousine 2-türig Limousine 4-türig Luxus-Cabriolet 4-Sitzer	LZ LV LC4	103 -	-
2,0 Ltr.	20120	1936	6	67,5	90	1920	3050	Limousine 4-türig Pullmann-Limousine	LV PL	120 -	-
P 4 1,1 Ltr.	1190	1937	4	67,5	75	1066	2286	Limousine mit Ersatzrad, hinten Limousine mit Ersatzrad, auf dem Kotflügel Cabriolet-Limousine	LZ - EH LZ - EV CL	190 -	37 -
2,0 Ltr.	20103	1937	6	67,5	90	1920	2642	Limousine 2-türig Limousine 4-türig Cabriolet-Limousine Luxus-Cabriolet 4-Sitzer	LZ LV CL LC4	103 -	37 -

Erklärung der Wagenmodelle

Pritschen- und Kastenwagen

Type	Modell-bezeich-nung im Katalog	Bau-jahr	Zy-linder-anzahl	Boh-rung mm	Hub mm	Hub-volumen ccm	Rad-stand mm	Tonnen-bezeich-nung	Karosserie-Art	Symbol Kunden-dienst	Kennzeichen vor der Chassis-Nr.	Kennzeichen vor der Motor-Nr.
1,2 Ltr.	12 B	1931	4	65	90	1186	2286		Kastenwagen	Kw	12 B-	-
1,8 Ltr.	18 B	1931	6	65	90	1780	2540		Kastenwagen	Kw	18 B-	-
3,5 Ltr.	3,5-34 B 3,5-35 LB 3,5-57 B	1931	6	79,4	117,5	3417	3410 4000 4000	2 To 2 To 2½ To	Pritschenwagen Pritschenwagen Pritschenwagen	3,5-34 3,5-35 3,5-57	34 B- 35 LB- 57 B-	-
1,2 Ltr.	12 C	1932	4	65	90	1186	2286		Kastenwagen	Kw	12 C-	-
1,8 Ltr.	18 C	1932	6	65	90	1780	2540		Kastenwagen	Kw	18 C-	-
3,5 Ltr.	3,5-34 C 3,5-57 C 3,5-83 C	1932	6	79,4	117,5	3417	3410 4000 4650	2 To 2½ To 2½ To	Pritschenwagen Pritschenwagen Chassis	3,5-34 3,5-57 3,5-83	34 C- 57 C- 83 C-	-
1,2 Ltr.	12 LGL	1933	4	65	90	1186	2460		Pritschenwagen Kastenwagen	Prw Kw	LL	-
3,5 Ltr.	3,5-34 D 3,5-57 D 3,5-83 D	1933	6	79,4	117,5	3417	3410 4000 4650	2 To 2½ To 2½ To	Pritschenwagen Pritschenwagen Chassis	3,5-34 3,5-57 3,5-83	34 D- 57 D- 83 D-	-
1,2 Ltr.	1296	1934	4	65	90	1186	2460		Kastenwagen	Kw	96-	R
2,0 Ltr.	2,0-12	1934	6	67,5	90	1920	2852	1 To 1 To	Pritschenwagen Kastenwagen	Prw Kw	2 V-	-
3,5 Ltr.	3,5-34 3,5-57 3,5-83	1934	6	79,4	117,5	3417	3410 4000 4650	2 To 2½ To 2½ To	Pritschenwagen Pritschenwagen Chassis	3,5-34 3,5-57 3,5-83	4 V- 7 V- 8 V-	R
1,2 Ltr.	1296	1935	4	65	90	1186	2460		Kastenwagen	Kw	96-	R
1,3 Ltr.	1396	1935	4	67,5	90	1279	2460		Kastenwagen	Kw	396-	Y
2,0 Ltr.	2,0-12	1935	6	67,5	90	1920	2852	1 To 1 To	Pritschenwagen Kastenwagen	Prw Kw	2 V-	-
3,5 Ltr.	3,5-34 3,5-57 3,5-83	1935	6	79,4	117,5	3417	3410 4000 4650	2 To 2½ To 2½ To	Pritschenwagen Pritschenwagen Chassis	3,5-34 3,5-57 3,5-83	4 V- 7 V- 8 V-	R
1,3 Ltr.	1396	1936	4	67,5	90	1279	2460		Kastenwagen	Kw	396-	Y
2,0 Ltr.	2,0-12	1936	6	67,5	90	1920	2852	1 To 1 To	Pritschenwagen Kastenwagen	Prw Kw	Br. 2 V-	Br.
3,5 Ltr.	3,5-34 3,5-57 3,5-83	1936	6	79,4	117,5	3417	3410 4000 4650	2 To 2½ To 2½ To	Pritschenwagen Pritschenwagen Chassis	3,5-34 3,5-57 3,5-83	Br. 4 V- Br. 7 V- Br. 8 V-	Br.
1,3 Ltr.	1396	1937	4	67,5	90	1279	2460		Kastenwagen	Kw	396-	37-
2,0 Ltr.	2,0-12	1937	6	67,5	90	1920	2852	1 To 1 To	Pritschenwagen Kastenwagen	Prw Kw	Br. 2 V-	Br. 37-
3,5 Ltr.	3,5-36 3,5-47	1937	6	79,4	117,5	3417	3600 4650	3 To 3 To	Pritschenwagen Chassis	3,5-36 3,5-47	Br. 6 V- Br. 9 V-	Br. 37- Br. 37-
2,0 Ltr.	2,0-12	1938	6	67,5	90	1920	2852	1 To 1 To	Pritschenwagen Kastenwagen	Prw Kw	Br. 2 V-	Br. 38-

HAUPTGRUPPEN-FOLGE

1	**Karosserie**
2	**Rahmen**
3	**Vorderrad-Aufhängung**
4	**Hinterrad-Aufhängung**
5	**Bremsen**
6	**Motor und Kupplung**
7	**Getriebe**
8	**Kraftstoff- und Auspuffleitung**
9	**Lenkung**
10	**Räder**
11	**Chassis-Blechteile**
12	**Elektrische Ausrüstung und Armaturen**
13	**Kühlung**
14	**Zubehör**, Stoßstange, Kofferbrücke, Reserverad und Werkzeuge

UNTERGRUPPEN-FOLGE

		Seite
1 02 04	Stirnwand und Windlauf	1
08 10	Windschutzscheibe	3
12 14	Armaturentafel	7
16 18	Pedal-, Fußboden und Abdeckung	9
22	Karosserie-Schloßsäule	11
24 26	Tür	11
28	Türverkleidung	13
30 32	Türscharnier	13
34	Türschloß und Innenbetätigung	17
36	Türgriff, innen	21
38	Türgriff, außen	22
40 42	Fensterheber	24
44 46	Drehfenster	28
48	Fensterführung	29
50 52 54	Fensterumrahmung	31
56 58 60	Tür- und Fenster-Zubehör	36
64	Einsteigschiene und Einsteigverkleidung	40
66	Teile für Vordersitz	41
70	Mittel- und Rückwandfenster	43
72 74	Regen- und Deckleiste	45
76 78	Teile für Koffer, Kofferraum und Deckel für Ersatzradkasten	48
80	Rück- und Seitenwandverkleidung	51
84 86	Verdeckzubehör	52
88	Karosserie-Dach	56
90	Teile für Pritsche	57
92	Pritschenüberdachung	58
94	Karosserie-Befestigung	58

Ernst Baetow
Automobile
Neuhaus-Elbe
Kirchplatz 5, Fernruf 33

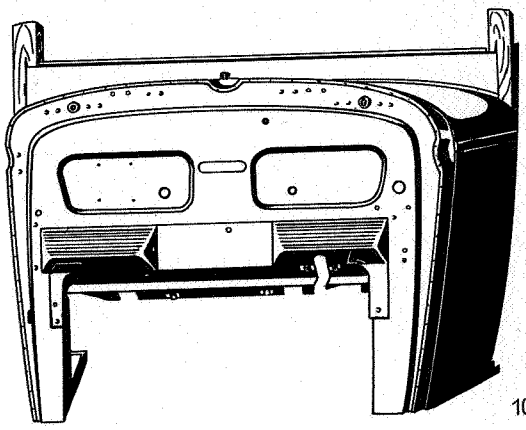

102 001

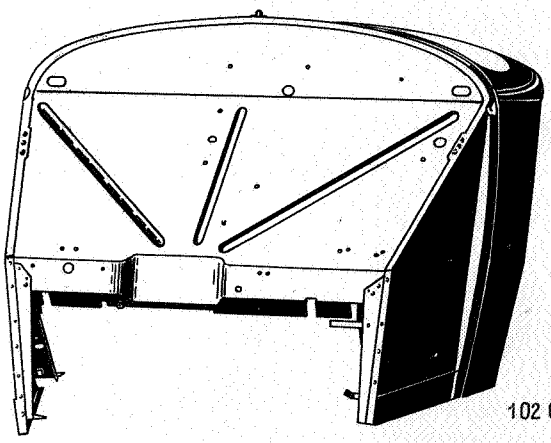

102 002

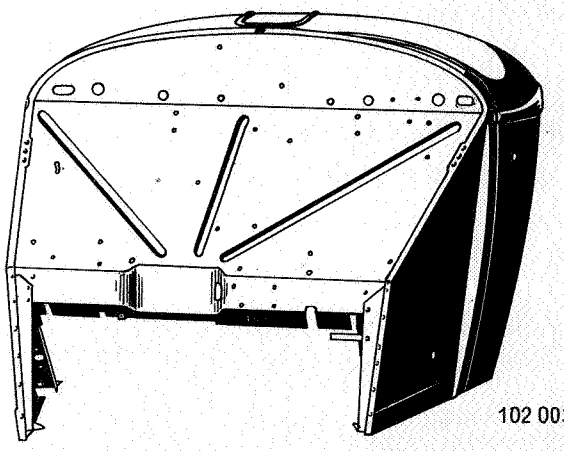

102 003

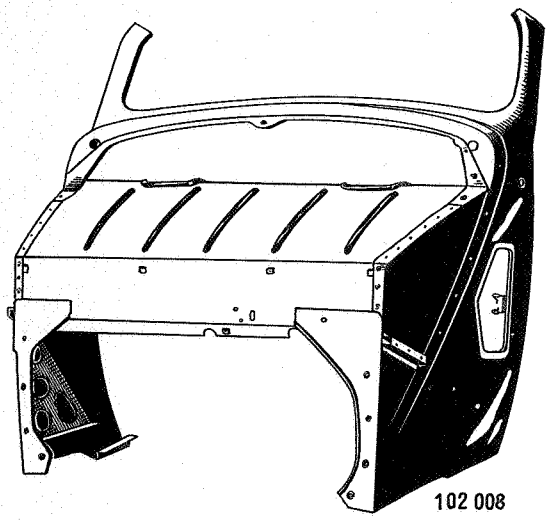
102 008

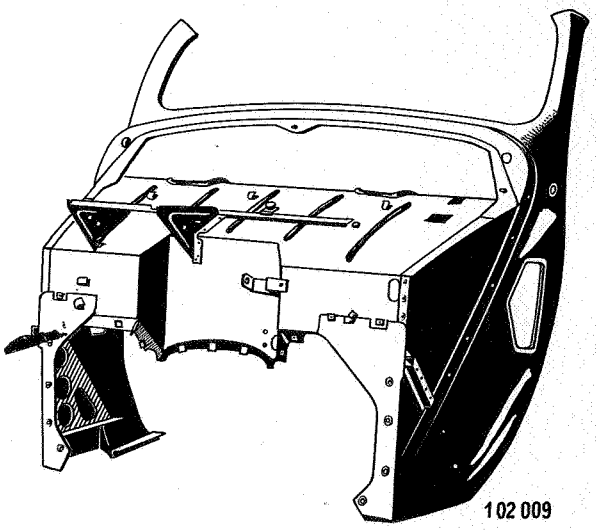
102 009

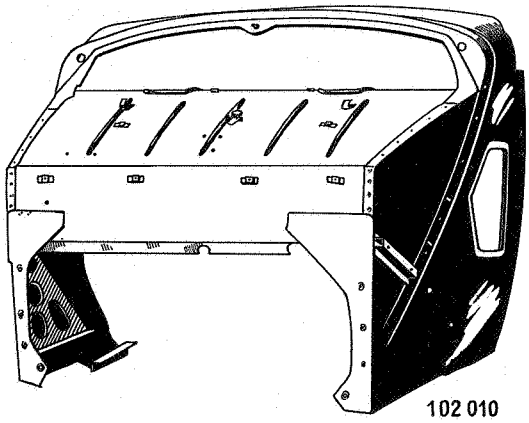
102 010

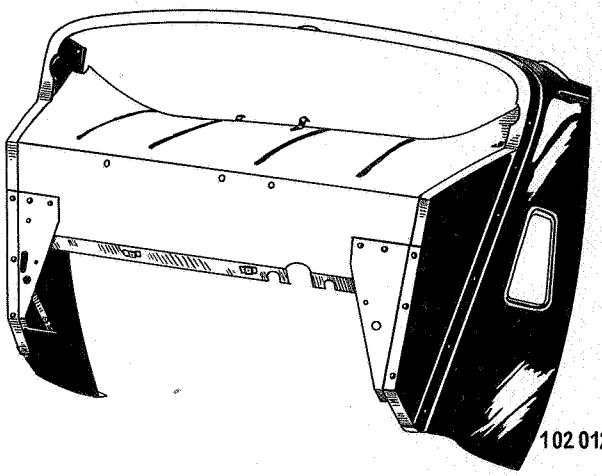
102 012

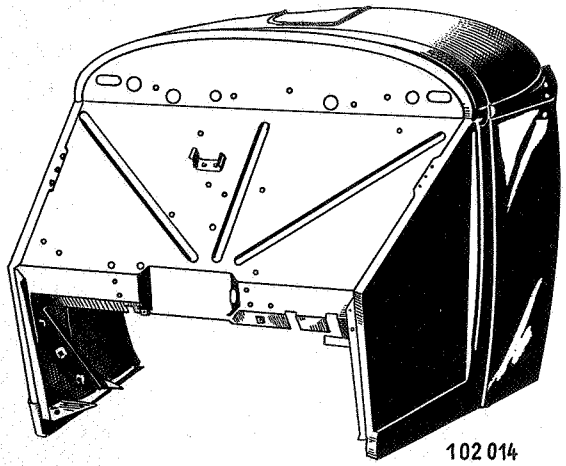
102 014

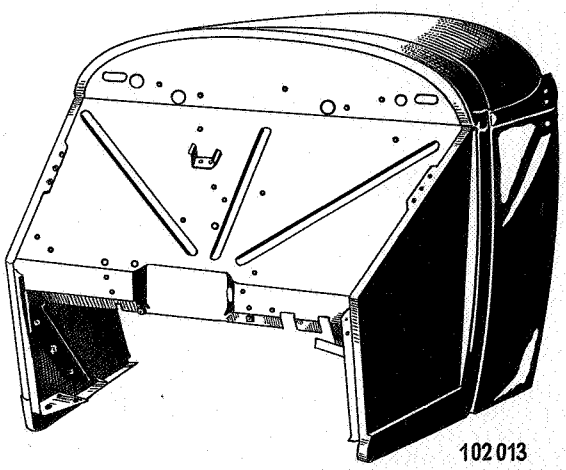
102 013

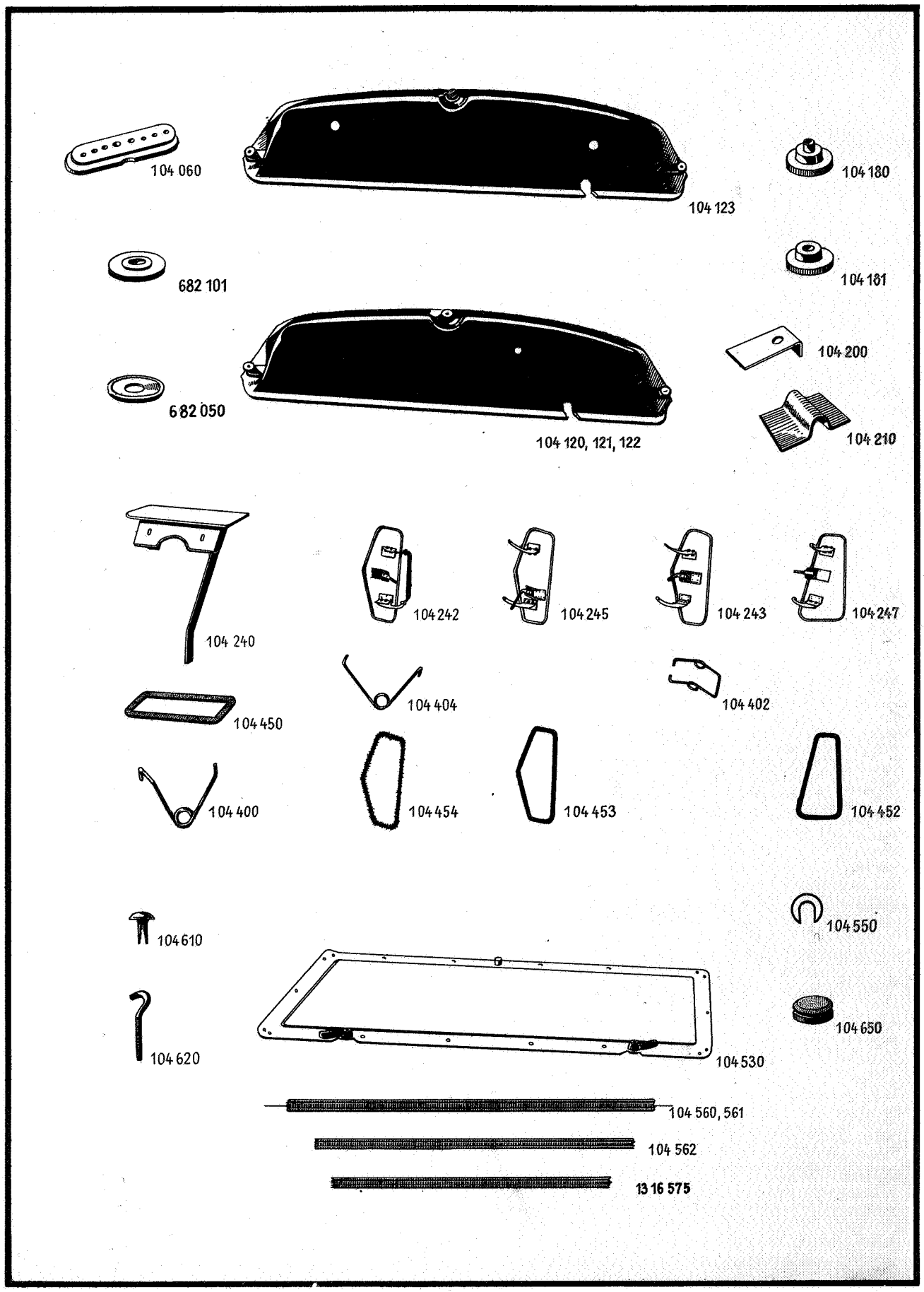
104 060
104 123
104 180
682 101
104 181
104 200
682 050
104 120, 121, 122
104 210
104 240
104 242
104 245
104 243
104 247
104 404
104 402
104 450
104 400
104 454
104 453
104 452
104 610
104 550
104 620
104 530
104 650
104 560, 561
104 562
13 16 575

HAUPTGRUPPE 1
KAROSSERIE

TEILE-NAME	Stückzahl pro Wagen	Modell	Teile-Gruppen-Nr.
Stirnwand und Windlauf			
Stirnwand und Windlauf Zsb. bis Chassis-Nr. V-2341 nicht für Wagen mit Chassis-Kennzeichen Br. V-	1	3,5-34, 3,5-57, 3,5-83	**1 02 001**
Stirnwand und Windlauf Zsb. 1210 LZ-EV, LS ab Karosserie-Nr. 2840 1290 LZ-EV, CL bis Chassis-Nr. 10-34772	1	1210, 1290	1 02 002
Stirnwand und Windlauf Zsb. für LZ-EH ab Chassis-Nr. 10-34773	1	1290	1 02 004
Stirnwand und Windlauf Zsb. für LZ-EV, CL ab Chassis-Nr. 10-34773	1	1290	1 02 005
Stirnwand und Windlauf Zsb., Ersatzrad in Karosserie ab Chassis-Nr. 96-34773	1	1296	1 02 006
Stirnwand und Windlauf Zsb., Ersatzrad auf Vorderkotflügel	1	1296	1 02 007
Stirnwand und Windlauf Zsb. für LZ, LV, CL	1	1397	1 02 008
Stirnwand und Windlauf Zsb., Llkg. 20103 für LZ, LV, CL	1	20103, 20120	1 02 009
Stirnwand und Windlauf Zsb. für C 4, LC 4 bis Chassis-Nr. 103-44083	1	20103	1 02 010
Stirnwand und Windlauf Zsb. ab Chassis-Nr. 2V-4038 und Br. 2V-1	1	2,0-12	1 02 011
Stirnwand und Windlauf Zsb. ab Chassis-Nr. V-2342 und Br. V-1	1	3,5-34, 3,5-57, 3,5-83	1 02 012
Stirnwand und Windlauf Zsb., ohne Entlüfterklappe für LZ-EH	1	1190	1 02 013
Stirnwand und Windlauf Zsb., mit Entlüfterklappe für LZ-EV, CL	1	1190	1 02 014
Stirnwand und Windlauf Zsb.	1	1396	1 02 015
Abdichtung für Vorderwand, Llkg.	1	20103	1 02 804
Abdichtung für Vorderwand, Rlkg.	1	20103	1 02 805
Gummitülle, Spezial, für Zündkabel, Signalhornkabel, Ölrohr	1	3,5-34, 3,5-57	**1 04 060**
Gummitülle für Kühlerverbindungsstange an Stirnwand, rund	4	12 B, 18 B, 12 C, 18 C, 12 N, 12 LGL, 1296	6 82 101
Fassung für Gummitülle 6 82 101	4	12 B, 18 B, 12 C, 18 C, 12 N, 12 LGL, 1296	6 82 050
Armaturenabschlußdeckel bis Chassis-Nr. 97-20988	1	1397	1 04 120

Teile-Gruppen-Nr.	TEILE-NAME	Stückzahl pro Wagen	Modell
1 04 121	Armaturenabschlußdeckel ab Chassis-Nr. 97-20989	1	1397
1 04 122	Armaturenabschlußdeckel 20103 bis Chassis-Nr. 103-11646 20120 bis Chassis-Nr. 120-500	1	20103, 20120
1 04 123	Armaturenabschlußdeckel, Llkg. 20103 ab Chassis-Nr. 103-11647 20120 ab Chassis-Nr. 120-501	1	20103, 20120
1 04 124	Armaturenabschlußdeckel, Rlkg. ab Chassis-Nr. 103-11647	1	20103
1 04 180	Rändelmutter, Spezial, 13,5 mm hoch	3	1397, 20103, 20120
1 04 181	Rändelmutter, Spezial, 9 mm hoch	1	1397, 20103, 20120
1 04 200	Haltebügel für Armaturenabschlußdeckel	1	1397, 20103, 20120
1 04 210	Lager für Haubenscharnierstange an Windlauf (30 x 42 mm)	1	1,2 alle
1 04 240	Entlüfterklappe an Windlauf Zsb., oben, Llkg. 1290, 1296 ab Chassis-Nr. 34773	1	1290, 1296, 1190, 1396
1 04 242	Entlüfterklappe an Windlauf Zsb., Motorhaube mit Gitterentlüftung	2	1397, 20103, 20120
1 04 243	Entlüfterklappe an Windlauf Zsb., Motorhaube mit Schlitzentlüftung 20103 bis Chassis-Nr. 103-44083	2	1397, 20103, 20120
1 04 244	Entlüfterklappe an Windlauf Zsb., links ab Chassis-Nr. 103-44084	1	20103
1 04 245	Entlüfterklappe an Windlauf Zsb., rechts ab Chassis-Nr. 103-44084	1	20103
1 04 246	Entlüfterklappe an Windlauf Zsb., links 3,5 ab Chassis-Nr. V-2342 und Br. V-1	1	2,0-12, 3,5-34, 3,5-57, 3,5-83
1 04 247	Entlüfterklappe an Windlauf Zsb., rechts 3,5 ab Chassis-Nr. V-2342 und Br. V-1	1	2,0-12, 3,5-34, 3,5-57, 3,5-83
1 04 400	Feder für Entlüfterklappe	1	1,2 alle, 1033, 1190, 1396
1 04 401	Feder für Entlüfterklappe	2	92 C, 1833, 1397, 20103, 20120
1 04 402	Feder für Entlüfterklappe 3,5 ab Chassis-Nr. V-2342 und Br. V-1	2	2,0-12, 3,5-34, 3,5-57, 3,5-83
1 04 403	Feder für Entlüfterklappe, links bis Chassis-Nr. V-2341 nicht für Wagen mit Chassis-Kennzeichen Br. V-	1	3,5-34, 3,5-57, 3,5-83
1 04 404	Feder für Entlüfterklappe, rechts bis Chassis-Nr. V-2341 nicht für Wagen mit Chassis-Kennzeichen Br. V-	1	3,5-34, 3,5-57, 3,5-83
1 04 450	Gummiabdichtung für Entlüfterklappe	1	1,2 alle, 1033, 1190, 1396
1 04 451	Gummiabdichtung für Entlüfterklappe, links 3,5 ab Chassis-Nr. V-2342 und Br. V-1	1	92 C, 1833, 2,0-12, 3,5-34, 3,5-57, 3,5-83
1 04 452	Gummiabdichtung für Entlüfterklappe, rechts 3,5 ab Chassis-Nr. V-2342 und Br. V-1	1	92 C, 1833, 2,0-12, 3,5-34, 3,5-57, 3,5-83
1 04 453	Gummiabdichtung für Entlüfterklappe	2	1397, 20103, 20120
1 04 454	Filzdichtung für Entlüfterklappe, oben bis Chassis-Nr. V-2341 nicht für Wagen mit Chassis-Kennzeichen Br. V-	1	3,5-34, 3,5-57, 3,5-83
1 04 530	Deckel für Werkzeugkasten	1	12 B, 12 C

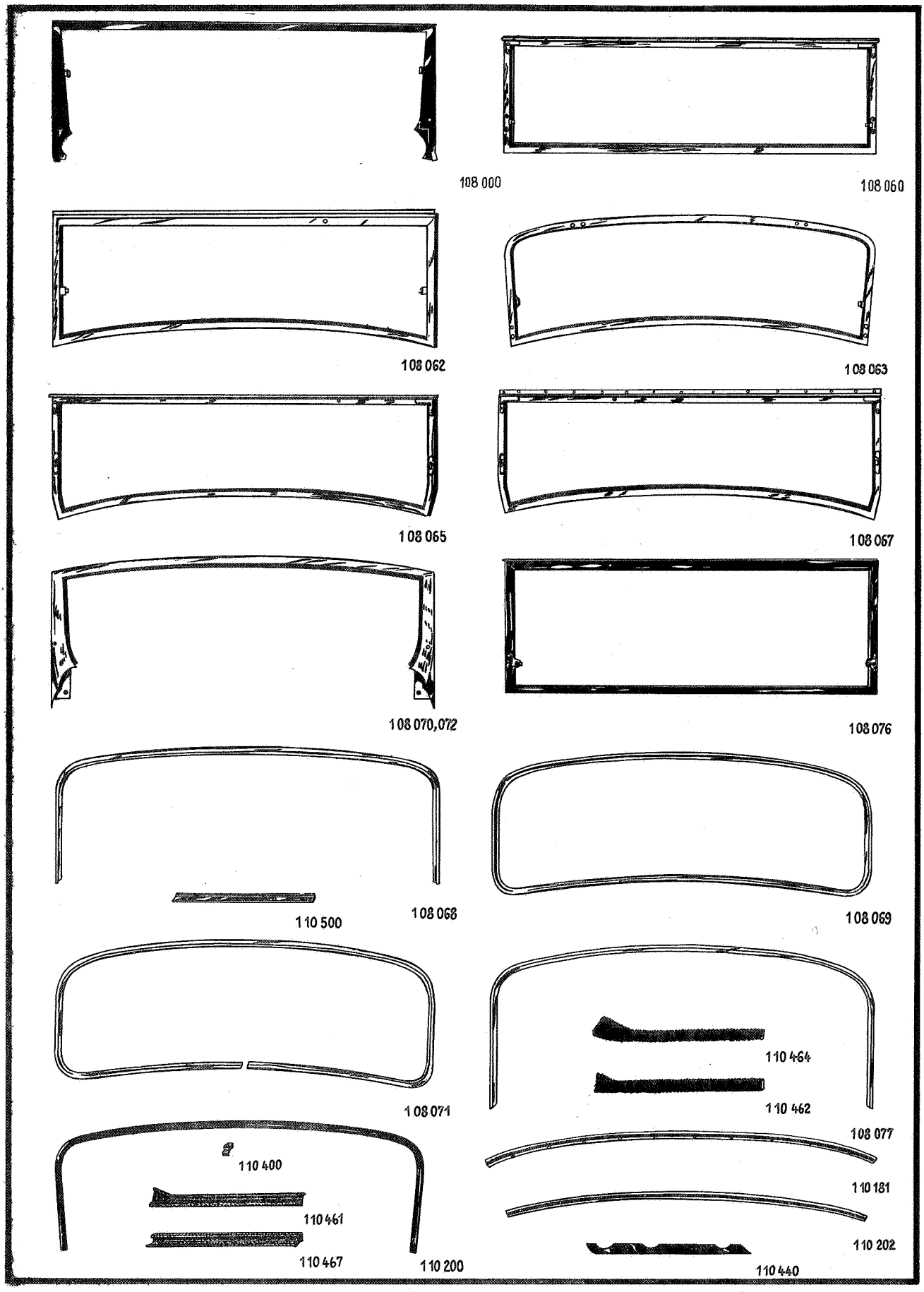
108 000
108 060
108 062
108 063
108 065
108 067
108 070,072
108 076
110 500
108 068
108 069
108 071
110 464
110 462
108 077
110 400
110 461
110 467
110 200
110 181
110 202
110 440

TEILE-NAME	Stückzahl pro Wagen	Modell	Teile-Gruppen-Nr.
Schlitzscheibe für Flügelmutter	2	12 B, 12 C	1 04 550
Gurt für Haubenauflage, hinten	2	12 B, 12 C, 18 B, 18 C, 1033, 1210, 12 N, 12 LGL, 1290, 1296, 1190, 1396	1 04 560
Gurt für Haubenauflage	1	92 C, 98 C, 12 LG, 1233, 18 N, 1833	1 04 561
Gurt für Haubenauflage	lfd. Mtr.	1397, 20103, 20120, 2,0-12, 3,5-34, 3,5-57, 3,5-83	13 16 575
Flachrundschlitzniet für Gurt (2 x 6 mm)	X	alle	1 04 610
Hakenspanner für Gurt	2	1,2 alle, 1,8 alle, 1190, 1396	1 04 620
Gummipuffer an vorderer Scharniersäule (20 mm Ø)	2	12 B, 18 B, 12 C, 18 C, 12 LGL, 1296	1 04 650
Windschutzscheibe			
Halter für Windschutzscheibenrahmen Zsb., ausstellbare Windschutzscheibe für RC 4, C 4	1	1833	1 08 002
Rahmen für Windschutzscheibe Zsb., verchromt für LV ab Karosserie-Nr. 8813 für LS ab Karosserie-Nr. 2386 für SCP ab Karosserie-Nr. 1136 für C 2 ab Karosserie-Nr. 1699	1	18 B, 18 C	1 08 062
Rahmen für Windschutzscheibe Zsb., ausstellbar 1033, 1210 für LZ, LS 1290 bis Chassis-Nr. 10-34772	1	1033, 1210, 1290	1 08 063
Rahmen für Windschutzscheibe Zsb., ausstellbar für LV	1	12 LG	1 08 064
Rahmen für Windschutzscheibe Zsb., ausstellbar für C 4	1	12 LG	1 08 065
Rahmen für Windschutzscheibe Zsb., ausstellbar 18 N für LV, LLV 1833 für RLV	1	18 N, 1833	1 08 066
Rahmen für Windschutzscheibe Zsb., ausstellbar für RC 4, C 4	1	1833	1 08 067
Rahmen für Windschutzscheibe, fest 1290, 1296 ab Chassis-Nr. 34773	1	1290, 1296, 1190, 1396	1 08 068
Rahmen für Windschutzscheibe für LZ, LV, CL	1	1397	1 08 069
Rahmen für Windschutzscheibe 20103 für LZ, LV, CL	1	20103, 20120	1 08 071
Rahmen für Windschutzscheibe für C 4, LC 4 Rückspiegel 14 28 022 ist mitzuliefern	1	20103	1 08 072
Rahmen für Windschutzscheibe ab Chassis-Nr. 2V-4038 und Br. 2V-1	1	2,0-12	1 08 074
Rahmen für Windschutzscheibe Zsb. bis Chassis-Nr. V-2341 nicht für Wagen mit Chassis-Kennzeichen Br. V-	1	3,5-34, 3,5-57, 3,5-83	1 08 076
Rahmen für Windschutzscheibe 3,5-34 ab Chassis-Nr. Br. 4V-2386 3,5-57 ab Chassis-Nr. Br. 7V-2738 3,5-83 ab Chassis-Nr. Br. 6V-2741	1	3,5-34, 3,5-57, 3,5-83	1 08 077

Teile-Gruppen-Nr.	TEILE-NAME	Stückzahl pro Wagen	Modell
1 08 520	Gummifassung für Windschutzscheibe für LZ, LS, C 2, Kw	1	12 B, 12 C
1 08 521	Gummifassung für Windschutzscheibe 18 B, 18 C nicht für C 4, T 12 LG für C 4 1296 bis Chassis-Nr. 96-34772 3,5 bis Chassis-Nr. V-2341 nicht für Wagen mit Chassis-Kennzeichen Br. V-	1	18 B, 18 C, 12 LG, 1296, 3,5-34, 3,5-57, 3,5-83
1 08 522	Gummifassung für ausstellbare Windschutzscheibe 1290 bis Chassis-Nr. 10-34772 2,0-12 bis Chassis-Nr. 2V-4037 nicht für Wagen mit Chassis-Kennzeichen Br. 2V-	lfd. Mtr.	92 C, 98 C, 1033, 1210, 12 N, 12 LG, 12 LGL, 1233, 18 N, 1833, 1290, 2,0-12
1 08 523	Gummifassung für feste Windschutzscheibe	1	98 C
1 08 524	Gummifassung für feste Windschutzscheibe 12 LGL für Prw	1	1033, 1210, 12 LGL
1 08 525	Gummifassung für feste Windschutzscheibe für LV	1	12 LG
1 08 526	Gummifassung für feste Windschutzscheibe	1	18 N, 1833
1 08 527	Gummifassung für Windschutzscheibe 1290, 1296 ab Chassis-Nr. 34773	1	1290, 1296, 1190, 1396
1 08 528	Gummifassung für Windschutzscheibe für LZ, LV, CL	1	1397
1 08 529	Gummifassung für Windschutzscheibe für C 4	1	1397
1 08 530	Gummifassung für Windschutzscheibe 20103 für LZ, LV, CL	1	20103, 20120,
1 08 531	Gummifassung für Windschutzscheibe für C 4, LC 4	1	20103
1 08 532	Gummifassung für Windschutzscheibe ab Chassis-Nr. 2V-4038 und Br. 2V-1	1	2,0-12
	Gummiabdichtung für 2,0-12 bis Chassis-Nr. 2V-4037; siehe 1 08 815		
1 08 534	Gummifassung für Windschutzscheibe 3,5-34 ab Chassis-Nr. 4V-2342 bis Chassis-Nr Br. 4V-2385 3,5-57 ab Chassis-Nr. 7V-2342 bis Chassis-Nr. Br. 7V-2737 3,5-83 ab Chassis-Nr. 8V-2342 bis Chassis-Nr. Br. 8V-2740	1	3,5-34, 3,5-57, 3,5-83
1 08 535	Gummifassung für Windschutzscheibe 3,5-34 ab Chassis-Nr. Br. 4V-2386 3,5-57 ab Chassis-Nr. Br. 7V-2738 3,5-83 ab Chassis-Nr. Br. 8V-2741	1	3,5-34, 3,5-57, 3,5-83
1 08 800	Gummiabdichtung für Windschutzscheibenrahmen, links, rechts und unten für C 4, T, RD	1	12 B, 18 B, 12 C, 18 C, 1033, 1210, 12 N
1 08 801	Gummiabdichtung für Windschutzscheibenrahmen, links und rechts 18 B, 18 C nicht für C 4, T 12 N, 12 LGL für Kw 1296 bis Chassis-Nr. 96-34772	2	18 B, 18 C, 12 N, 12 LGL, 1296
1 08 802	Gummiabdichtung für Windschutzscheibenrahmen, unten 18 B, 18 C nicht für C 4, T 12 N, 12 LGL für Kw 1296 bis Chassis-Nr. 96-34772	1	18 B, 18 C, 12 N, 12 LGL, 1296
1 08 803	Gummiabdichtung für Windschutzscheibenrahmen, außen 12 LG für LV	1	92 C, 12 LG, 1233
1 08 804	Gummiabdichtung für Windschutzscheibenrahmen 1833 für RLZ, RLV	1	98 C, 18 N, 1833

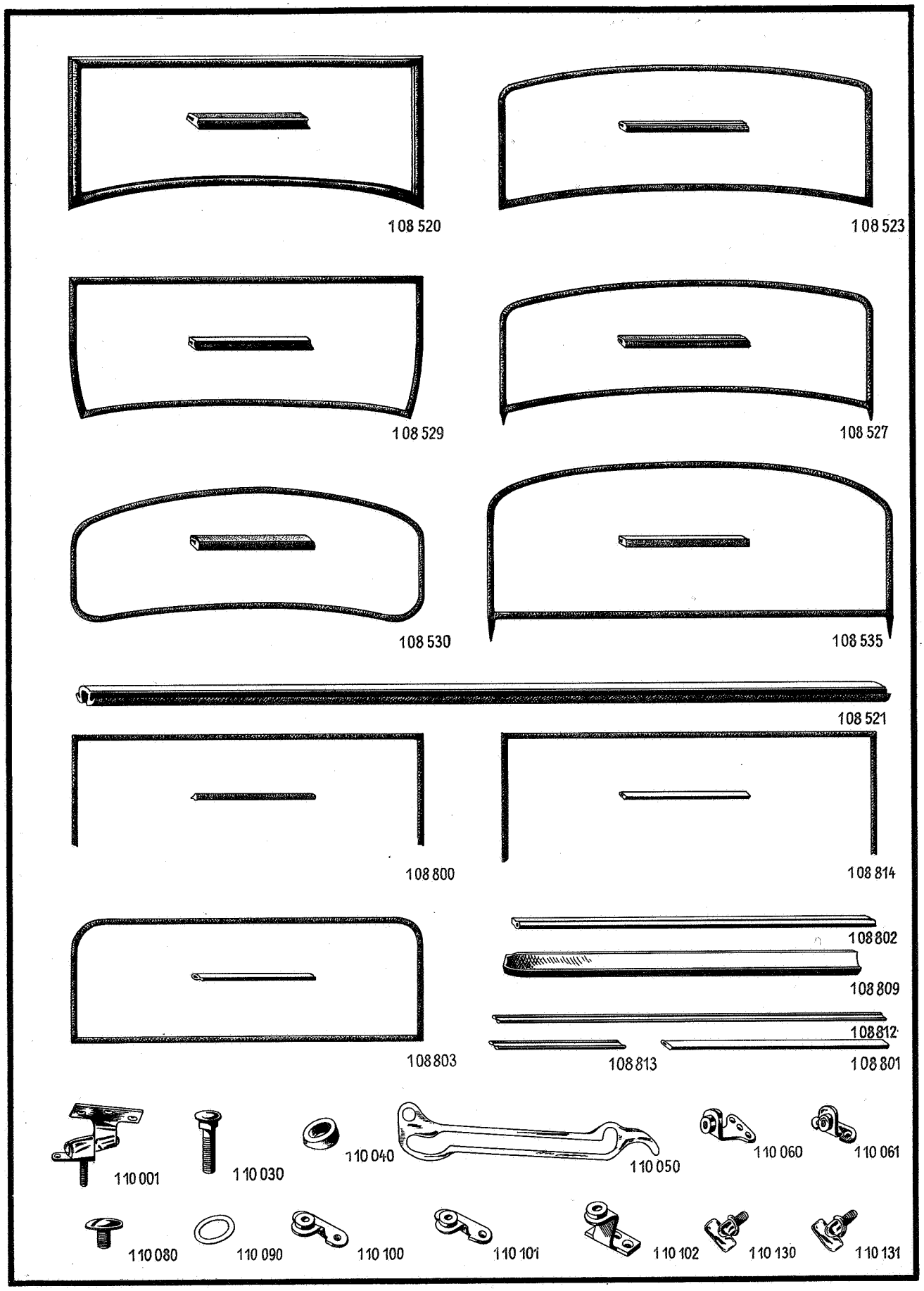
108 520
108 523
108 529
108 527
108 530
108 535
108 521
108 800
108 814
108 802
108 809
108 803
108 812
108 813
108 801
110 001
110 030
110 040
110 050
110 060
110 061
110 080
110 090
110 100
110 101
110 102
110 130
110 131

TEILE-NAME	Stückzahl pro Wagen	Modell	Teile-Gruppen-Nr.
Gummiabdichtung für Windschutzscheibenrahmen, außen 1033, 1210 für LZ, LS, CL 1290 bis Chassis-Nr. 10-34772	1	1033, 1210, 1290	1 08 805
Gummiabdichtung für Windschutzscheibenrahmen, außen, links, rechts und unten für RC 4, C 4	1	1833	1 08 808
Gummiabdichtung für Windschutzscheibenrahmen, innen	1	92 C, 1233	1 08 809
Gummiabdichtung für Windschutzscheibenrahmen, innen	1	98 C	1 08 810
Gummiabdichtung für Windschutzscheibenrahmen, innen 1033, 1210 für LZ, LS, CL 1290 bis Chassis-Nr. 10-34772	1	1033, 1210, 1290	1 08 811
Gummiabdichtung für Windschutzscheibenrahmen, oben, 1100 mm lang für C 4, LC 4	1	1397, 20103	1 08 812
Gummiabdichtung für Windschutzscheibenrahmen, links und rechts, 280 mm lang für C 4, LC 4	2	1397, 20103	1 08 813
Gummiabdichtung für Windschutzscheibenrahmen, links, rechts und unten bis Chassis-Nr. V-2341 nicht für Wagen mit Chassis-Kennzeichen Br. V-	1	3,5-34, 3,5-57, 3,5-83	1 08 814
Gummiabdichtung für Windschutzscheibenrahmen bis Chassis-Nr. 2V-4037 nicht für Wagen mit Chassis-Kennzeichen Br. 2V-	1	2,0-12	1 08 815
Scharnier Zsb., für Windschutzscheibe, links 1033, 1210 für LZ, LS, CL 12 LG, 18 N für LV, LLV 1833 für RLZ, RLV 1290 bis Chassis-Nr. 10-34772	1	92 C, 98 C, 1033, 1210, 12 LG, 1233, 18 N, 1833, 1290, 2,0-12	1 10 000
Scharnier Zsb., für Windschutzscheibe, rechts 1033, 1210 für LZ, LS, CL 12 LG, 18 N für LV, LLV 1833 für RLZ, RLV 1290 bis Chassis-Nr. 10-34772	1	92 C, 98 C, 1033, 1210, 12 LG, 1233, 18 N, 1833, 1290, 2,0-12	1 10 001
Linsensenkschraube mit Vierkantansatz für Windschutzscheibenrahmen (M 6 x 24) für C 4, LC 4	2	1397, 20103	1 10 030
Schrägscheibe für Windschutzscheibenrahmen für C 4, LC 4	2	1397, 20103	1 10 040
Ausstellschiene für Windschutzscheibe 1290, 1296 bis Chassis-Nr. 34772 2,0-12 bis Chassis-Nr. 2V-4037 nicht für Wagen mit Chassis-Kennzeichen Br. V- 3,5 bis Chassis-Nr. V-2341 nicht für Wagen mit Chassis-Kennzeichen Br. V-	2	1,2 alle, 1,8 alle, 2,0-12, 3,5-34, 3,5-57, 3,5-83	1 10 050
Lager für Ausstellschiene an Windschutzscheibenrahmen 1,8 nicht für C 4, T 12 N, 12 LGL für Kw 1296 bis Chassis-Nr. 96-34772	2	18 B, 18 C, 12 N, 12 LGL, 1296	1 10 060
Lager für Ausstellschiene an Windschutzscheibenrahmen 1833 für RLZ	2	92 C, 98 C, 1233, 1833	1 10 061
Zylinderschraube für Ausstellschiene 1290, 1296 bis Chassis-Nr. 34772 3,5 bis Chassis-Nr. V-2341 nicht für Wagen mit Chassis-Kennzeichen Br. V-	2	1,2 alle, 1,8 alle, 2,0-12, 3,5-34, 3,5-57, 3,5-83	1 10 080
Scheibe für Ausstellschiene (11 mm)	2	1,2 alle, 1,8 alle, 2,0-12, 3,5-34, 3,5-57, 3,5-83	1 10 090
Lager für Flügelschraube 18 B, 18 C bis Chassis-Nr. 15647 3,5-34 bis Chassis-Nr. 34 C-240 3,5-57 bis Chassis-Nr. 57 C-744	2	18 B, 18 C, 3,5-34, 3,5-57	1 10 100

Teile-Gruppen-Nr.	TEILE-NAME	Stückzahl pro Wagen	Modell
1 10 101	Lager für Flügelschraube 18 B, 18 C ab Chassis-Nr. 15648 12 LGL, 12 N für Kw 1296 bis Chassis-Nr. 96-34772 3,5-34 ab Chassis-Nr. 34 C-241 } bis Chassis-Nr. V-2341 3,5-57 ab Chassis-Nr. 57 C-745 } nicht für Wagen mit Chas- 3,5-83 } sis-Kennzeichen Br. V-	2	18 B, 18 C, 12 LGL, 12 N, 1296, 3,5-34, 3,5-57, 3,5-83
1 10 102	Lager für Flügelschraube 12 N nicht für Kw 1290 bis Chassis-Nr. 10-34772	2	1033, 1210, 12 LG, 1233, 18 N, 1833, 1290, 2,0-12
1 10 130	Flügelschraube für Windschutzscheibe 18 B, 18 C bis Chassis-Nr. 15647 3,5-34 bis Chassis-Nr. 34 C-240 3,5-57 bis Chassis-Nr. 57 C-744	2	18 B, 18 C, 3,5-34, 3,5-57
1 10 131	Flügelschraube für Windschutzscheibe 18 B, 18 C ab Chassis-Nr. 15648 1290, 1296 bis Chassis-Nr. 34772 3,5-34 ab Chassis-Nr. 34 C-241 } bis Chassis-Nr. V-2341 3,5-57 ab Chassis-Nr. 57 C-745 } nicht für Wagen mit Chas- 3,5-83 } sis-Kennzeichen Br. V-	2	1,2 alle, 1,8 alle, 2,0-12, 3,5-34, 3,5-57, 3,5-83
1 10 180	Halteschiene für Gummifassung, unten für C 4	1	1397
1 10 181	Halteschiene für Gummifassung, unten für C 4, LC 4	1	20103
1 10 200	Leiste für Windschutzscheibe, innen, links, rechts und oben 1290, 1296 ab Chassis-Nr. 34773	1	1290, 1296, 1190, 1396
1 10 201	Leiste für Windschutzscheibe, innen, grundiert für LZ, LV, CL	1	1397
1 10 202	Leiste für Windschutzscheibe, innen, grundiert für C 4	1	1397
1 10 203	Leiste für Windschutzscheibe, innen, grundiert 20103 für LZ, LV, CL	1	20103, 20120
1 10 204	Leiste für Windschutzscheibe, innen, grundiert für C 4, LC 4	1	20103
1 10 205	Leiste für Windschutzscheibe, innen, links, rechts und oben bis Chassis-Nr. 2V-4037 nicht für Wagen mit Chassis-Kennzeichen Br. 2V-	1	2,0-12
1 10 206	Leiste für Windschutzscheibe, innen, links, rechts und oben ab Chassis-Nr. 2V-4038 und Br. 2V-1	1	2,0-12
1 10 207	Leiste für Windschutzscheibe, innen 3,5-34 bis Chassis-Nr. Br. 4V-2385 3,5-57 bis Chassis-Nr. Br. 7V-2737 3,5-83 bis Chassis-Nr. Br. 8V-2740	1	3,5-34, 3,5-57, 3,5-83
1 10 208	Leiste für Windschutzscheibe, innen 3,5-34 ab Chassis-Nr. Br. 4V-2386 3,5-57 ab Chassis-Nr. Br. 7V-2738 3,5-83 ab Chassis-Nr. Br. 8V-2741	1	3,5-34, 3,5-57, 3,5-83
1 10 400	Deckblech für Windschutzscheibenleiste, grundiert	1	1397, 20103, 20120
1 10 440	Schiene für Windschutzscheibenleiste an Scharniersäule, links	1	1190, 1396
1 10 441	Schiene für Windschutzscheibenleiste an Scharniersäule, rechts	1	1190, 1396
1 10 460	Türanschlag-Gummiabdichtung an Windschutzscheibenhalter, links für C 4	1	12 B, 18 B, 12 C, 18 C
1 10 461	Türanschlag-Gummiabdichtung an Windschutzscheibenhalter, rechts für C 4	1	12 B, 18 B, 12 C, 18 C
1 10 462	Türanschlag-Gummiabdichtung an Windschutzscheibenhalter, rechts für C 4	1	12 N

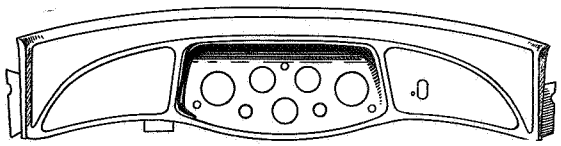
112 002

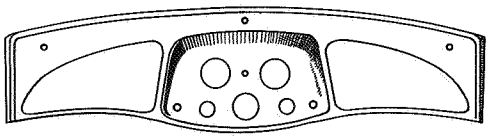
112 000

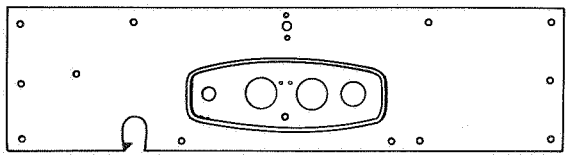
112 003

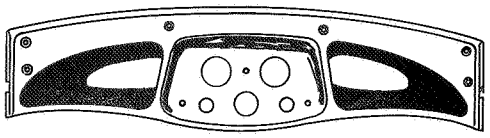
112 005

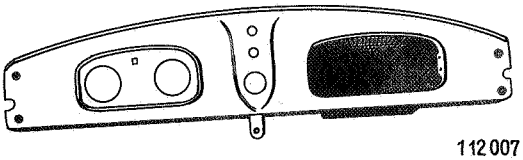
112 007

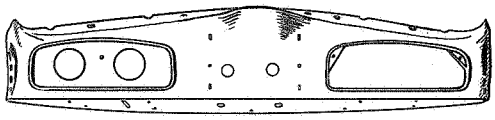
112 009

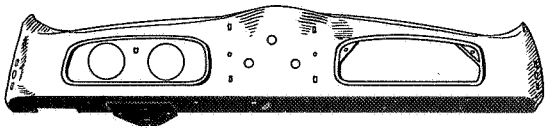
112 021

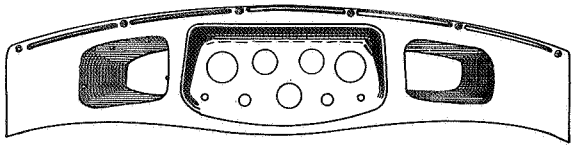
112 025

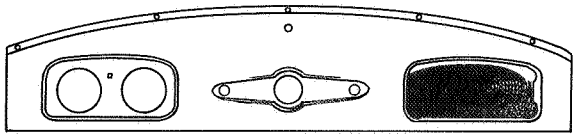
112 026

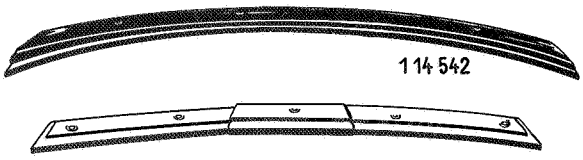
114 542

114 541

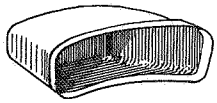
112 840

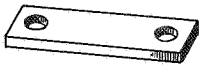
114 920

1170 350

112 800

114 480

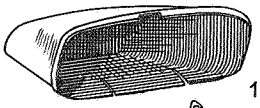
112 841, 842, 843

12 74 975

114 290

114 780, 781

114 370

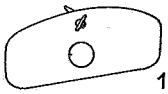
114 150

114 910

114 410

114 400

TEILE-NAME	Stückzahl pro Wagen	Modell	Teile-Gruppen-Nr.
Türanschlag-Gummiabdichtung an Windschutzscheibenhalter, links 12 LG für C 4 1833 für RC 4, C 4	1	12 LG, 1833	1 10 463
Türanschlag-Gummiabdichtung an Windschutzscheibenhalter, rechts 12 LG für C 4 1833 für RC 4, C 4	1	12 LG, 1833	1 10 464
Türanschlag-Gummiabdichtung an Windschutzscheibenhalter, rechts für RC 2	1	1833	1 10 465
Türanschlag-Gummiabdichtung an Windschutzscheibenhalter, links für C 4, LC 4	1	1397, 20103	1 10 466
Türanschlag-Gummiabdichtung an Windschutzscheibenhalter, rechts für C 4, LC 4	1	1397, 20103	1 10 467
Schiene für Türanschlag-Gummiabdichtung	2	1397, 20103	1 10 500
Armaturentafel			
Armaturentafel, Llkg.	1	12 B, 12 C	1 12 000
Armaturentafel, Llkg. bis Chassis-Nr. V-2341 nicht für Wagen mit Chassis-Kennzeichen Br. V-	1	3,5-34, 3,5-57	1 12 003
Armaturentafel, Llkg. bis Chassis-Nr. 8V-2341 nicht für Wagen mit Chassis-Kennzeichen Br. V-	1	3,5-83	1 12 004
Armaturentafel mit Kasten 1033 für LZ 1210 für LZ, C 2, LS 1290 bis Chassis-Nr. 10-34772	1	1033, 1210, 1290	1 12 005
Armaturentafel mit Kasten, Llkg. Aufnahmelöcher für Instrumente 90,5 mm Ø 1290, 1296 ab Chassis-Nr. 34773	1	1290, 1296, 1190, 1396	1 12 007
Armaturentafel mit Kasten, Rlkg. Aufnahmelöcher für Instrumente 101 mm Ø 1290, 1296 ab Chassis-Nr. 34773 Armaturentafel mit Aufnahmelöcher 90,5 mm Ø wird nicht mehr geliefert	1	1290, 1296, 1190, 1396	1 12 008
Armaturentafel, Llkg. für LZ, LV bis Chassis-Nr. 97-20988	1	1397	1 12 009
Armaturentafel, Llkg. für LZ, LV, CL ab Chassis-Nr. 97-20989	1	1397	1 12 011
Armaturentafel, Rlkg. für LZ,LV, CL ab Chassis-Nr. 97-20989	1	1397	1 12 012
Armaturentafel, Llkg. für C 4 bis Chassis-Nr. 97-20988	1	1397	1 12 013
Armaturentafel, Llkg. für C 4 ab Chassis-Nr. 97-20989	1	1397	1 12 014
Armaturentafel, Llkg., grundiert 20103 für LV bis Chassis-Nr. 103-11646 20120 für LV bis Chassis-Nr. 120-500	1	20103, 20120	1 12 015
Armaturentafel, Llkg., grundiert für C 4 bis Chassis-Nr. 103-11646	1	20103	1 12 016
Armaturentafel, Llkg., grundiert, Aufnahmelöcher für Instrumente 90,5 mm Ø 20103 für LZ, LV, CL ab Chassis-Nr. 103-11647 bis Chassis-Nr. 103-44083 20120 ab Chassis-Nr. 120-501	1	20103, 20120	1 12 017

Teile-Gruppen-Nr.	TEILE-NAME	Stückzahl pro Wagen	Modell
1 12 018	Armaturentafel, Rlkg., grundiert, Aufnahmelöcher für Instrumente 90,5 mm Ø 20103 für LZ, LV, CL ab Chassis-Nr. 103-11647 bis Chassis-Nr. 103-44083	1	20103, 20120
1 12 019	Armaturentafel, Llkg., grundiert, Aufnahmelöcher für Instrumente 90,5 mm Ø für C 4, LC 4 ab Chassis-Nr. 103-11647 bis Chassis-Nr. 103-44083	1	20103
1 12 020	Armaturentafel, Rlkg., grundiert, Aufnahmelöcher für Instrumente 90,5 mm Ø für C 4, LC 4 ab Chassis-Nr. 103-11647 bis Chassis-Nr. 103-44083	1	20103
1 12 021	Armaturentafel, Llkg., grundiert, Aufnahmelöcher für Instrumente 101 mm Ø für LZ, LV ab Chassis-Nr. 103-44084	1	20103
1 12 022	Armaturentafel, Rlkg., grundiert, Aufnahmelöcher für Instrumente 101 mm Ø für LZ, LV ab Chassis-Nr. 103-44084	1	20103
1 12 023	Armaturentafel, Llkg., grundiert, Aufnahmelöcher für Instrumente 101 mm Ø für LC 4 ab Chassis-Nr. 103-44084	1	20103
1 12 024	Armaturentafel, Rlkg., grundiert, Aufnahmelöcher für Instrumente 101 mm Ø für LC 4 ab Chassis-Nr 103-44084	1	20103
1 12 025	Armaturentafel mit Kasten bis Chassis-Nr. 2V-4037 nicht für Wagen mit Chassis-Kennzeichen Br. 2V-	1	2,0-12
1 12 026	Armaturentafel mit Kasten, Aufnahmelöcher für Instrumente 90,5 mm Ø ab Chassis-Nr. 2V-4038 und Br. 2V-1 bis Chassis-Nr. Br. 2V-5903	1	2,0-12
1 12 027	Armaturentafel mit Kasten, Aufnahmelöcher für Instrumente 101 mm Ø ab Chassis-Nr. Br. 2V-5904	1	2,0-12
1 12 028	Armaturentafel mit Kasten, Llkg. ab Chassis-Nr. V-2342 und Br. V-1	1	3,5-34, 3,5-57, 3,5-83
1 12 029	Armaturentafel mit Kasten, Llkg., Aufnahmelöcher für Instrumente 101 mm Ø	1	1190, 1396
1 12 800	Flachrundschraube für Armaturentafel (M 6 x 1 x 15)	4	1397, 20103, 20120
11 70 350	Tellerscheibe für Armaturentafel	×	1397, 20103, 20120
1 12 840	Kasten für Armaturentafel 1290, 1296 ab Chassis-Nr. 34773	1	1290, 1296, 1190, 1396
1 12 842	Kasten für Armaturentafel, Llkg., beige	1	20103
1 12 843	Kasten für Armaturentafel 2,0-12 ab Chassis-Nr. 2V-4038 und Br. V-1	1	2,0-12, 3,5-34, 3,5-57, 3,5-83
1 12 848	Kasten für Armaturentafel, Llkg., grau	1	1397, 20103, 20120
1 14 150	**Deckel für Armaturentafelkasten Zsb.** für LZ, LV, LC 4	1	1397, 20103, 20120
1 14 290	Scharnier für Armaturentafelkastendeckel	1	1397, 20103, 20120
1 14 370	Knebelgriff für Armaturentafelkastendeckel für LZ	1	1397, 20103, 20120
12 74 975	Sechskantmutter für Gewindebuchse (M 12 x 1)	1	1397, 20103, 20120
1 14 400	Flansch für Armaturentafelkastendeckel	1	1397, 20103, 20120
1 14 410	Monogramm für Armaturentafelkastendeckel	1	1397
1 14 480	Gummipuffer für Armaturentafelkastendeckel	1	1397, 20103, 20120
1 14 541	Verkleidung für Armaturentafel ab Chassis-Nr. 2V-4038 und Br. 2V-1	1	2,0-12

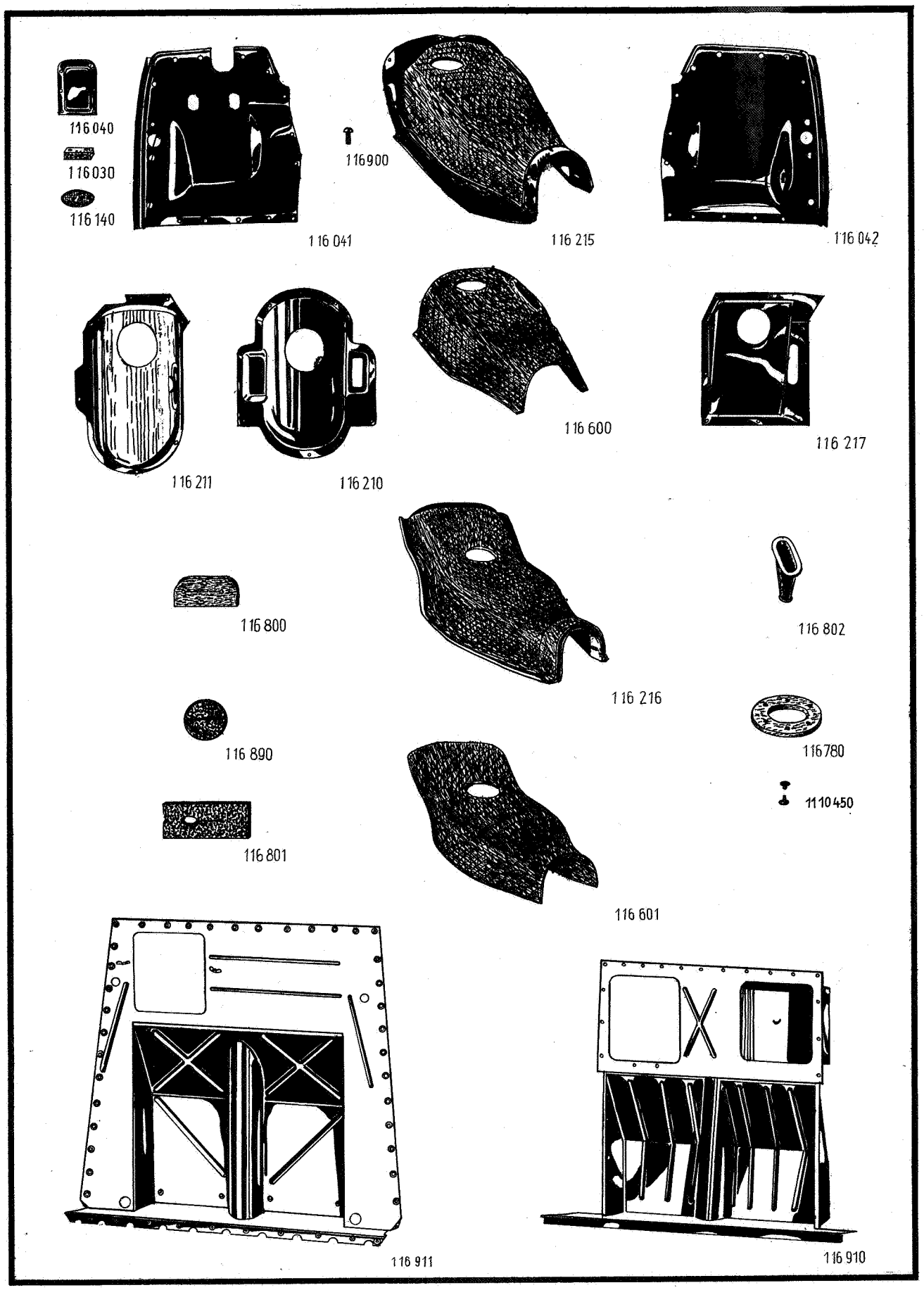
116 040
116 030
116 140
116 041
116 900
116 215
116 042
116 211
116 210
116 600
116 217
116 800
116 216
116 802
116 890
116 780
1110450
116 801
116 601
116 911
116 910

TEILE-NAME	Stückzahl pro Wagen	Modell	Teile-Gruppen-Nr.
Verkleidung für Armaturentafel 3,5 ab Chassis-Nr. V-2342 und Br. V-1	1	3,5-34, 3,5-57, 3,5-83	1 14 542
Zierleiste auf Armaturentafel 20120 bis Chassis-Nr. 120-500	2	1397, 20103, 20120	1 14 780
Zierleiste auf Armaturentafel ab Chassis-Nr. 120-501	2	20120	1 14 781
Öse für Türhaltestange	2	1397, 20103, 20120	1 14 910
Pedal-Fußboden und Abdeckung			
Gummipuffer für vorderen Pedalboden	**2**	1,2 alle, 1,8 alle, 1033, 2,0-12, 3,5-34, 3,5-57, 3,5-83	**1 16 030**
Abdeckblech für Pedalboden (Holzboden) 20103 bis Chassis-Nr. 103-44083	1	1397, 20103, 20120	1 16 040
Abdeckblech für Pedalboden links, Llkg. ab Chassis-Nr. 103-44084	1	20103	1 16 041
Abdeckblech für Pedalboden, links, Rlkg. ab Chassis-Nr. 103-44084	1	20103	1 16 043
Abdeckblech für Pedalboden, rechts ab Chassis-Nr. 103-44084 Bei Bedarf passend nacharbeiten.	1	20103	1 16 044
Gummiabdichtung mit Stahleinlage für Pedalloch	2	12 B, 12 C, 98 C, 18 B, 18 C	1 16 140
Getriebeabdeckblech, Llkg., 3-Gang-Getriebe	1	1,2 alle, 1033, 1190	1 16 210
Getriebeabdeckblech, Llkg., 4-Gang-Getriebe	1	1033, 1210, 12 N, 12 LGL, 1290, 1296, 1190, 1396	1 16 211
Getriebeabdeckblech, Rlkg., 4-Gang-Getriebe	1	1210, 12 N, 12 LGL, 1290, 1296, 1190, 1396	1 16 212
Getriebeabdeckblech, Llkg., 4-Gang-Getriebe 2,0-12 bis Chassis-Nr. 2V-4037 nicht für Wagen mit Chassis-Kennzeichen Br. 2V-	1	12 LG, 1233, 18 N, 1833, 2,0-12	1 16 213
Getriebeabdeckblech mit Gummiüberzug 20103 bis Chassis-Nr. 103-44083	1	1397, 20103, 20120	1 16 215
Getriebeabdeckblech mit Gummiüberzug ab Chassis-Nr. 103-44084	1	20103	1 16 216
Gummiüberzug für Getriebeabdeckblech 20103 bis Chassis-Nr. 103-44083	1	1397, 20103, 20120	1 16 600
Gummiüberzug für Getriebeabdeckblech ab Chassis-Nr. 103-44084	1	20103	1 16 601
Doppelhohlniet für Filzring (3,5 mm)	6	3,5-34, 3,5-57, 3,5-83	11 10 450
Abdichtung für Handbremshebelloch, Filz, 3-Gang-Getriebe	1	1,8 alle, 12 LG, 92 C	1 16 800
Abdichtung für Handbremshebelloch, Gummi, 4-Gang-Getriebe 2,0-12 bis Chassis-Nr. 2V-4037 nicht für Wagen mit Chassis-Kennzeichen Br. V-	1	12 LG, 1233, 18 N, 1833, 1290, 1296, 2,0-12, 1190, 1396	1 16 801
Abdichtung für Handbremshebelloch, Gummi	1	1397, 20103, 20120	1 16 802
Abdichtung für Tachometerschmierloch, Gummi	1	1290, 1296, 1190, 1396	1 16 890
Halbrundschraube für Getriebeabdeckblech an Boden (M 8 x 1 x 18)	14	20103	1 16 900
Bodenblech mit Gelenkwellenabdeckung	1	1033, 1210, 1290, 1190	1 16 910
Bodenblech mit Gelenkwellenabdeckung für LZ, CL	1	1397	1 16 912

Teile-Gruppen-Nr.	TEILE-NAME	Stückzahl pro Wagen	Modell
1 16 913	Bodenblech mit Gelenkwellenabdeckung für LV	1	1397
1 16 914	Bodenblech mit Gelenkwellenabdeckung für C 4	1	1397
1 16 915	Bodenblech mit Gelenkwellenabdeckung für LZ, CL bis Chassis-Nr. 103-44083	1	20103
1 16 916	Bodenblech mit Gelenkwellenabdeckung für LV bis Chassis-Nr. 103-44083	1	20103
1 16 917	Bodenblech mit Gelenkwellenabdeckung für LV ab Chassis-Nr. 103-44084	1	20103
1 16 918	Bodenblech mit Gelenkwellenabdeckung für C 4, LC 4 bis Chassis-Nr. 103-44083	1	20103
1 18 110	**Deckel für Batteriekontrolle**	**1**	12 B, 12 C, 1033, 1210, 12 N, 1290, 1296, 1190
1 18 111	Deckel für Batteriekontrolle	1	12 LG, 1233, 18 N, 1833
1 18 112	Deckel für Batteriekontrolle	1	3,5-34, 3,5-57, 3,5-83, 2,0-12
1 18 240	Gummimatte für Fußboden, vorn, Llkg.	1	12 B, 12 C, 1033, 1210, 12 N,
1 18 241	Gummimatte für Fußboden, vorn, Llkg.	1	18 B, 18 C
1 18 242	Gummimatte für Fußboden, vorn, Rlkg.	1	18 B, 18 C
1 18 243	Gummimatte für Fußboden, vorn, Llkg.	1	12 LG
1 18 244	Gummimatte für Fußboden, vorn, Llkg. 12 LG für C 4	1	12 LG, 1233
1 18 245	Gummimatte für Fußboden, vorn, Llkg. 1833 für RLV	1	18 N, 1833
1 18 246	Gummimatte für Fußboden, vorn, Llkg. bis Chassis-Nr. V-2341 nicht für Wagen mit Chassis-Kennzeichen Br. V-	1	3,5-34, 3,5-57, 3,5-83
1 18 247	Gummimatte für Fußboden, vorn, Llkg., 3-Gang-Getriebe	1	1290
1 18 248	Gummimatte für Fußboden, vorn, Llkg., 4-Gang-Getriebe	1	1290, 1296
1 18 249	Gummimatte für Fußboden, vorn, Llkg. für LZ, LV, CL, C 4	1	1397
1 18 250	Gummimatte für Fußboden, vorn, Llkg. 20103 bis Chassis-Nr. 103-44083	1	20103, 20120
1 18 251	Gummimatte für Fußboden, vorn, Rlkg. bis Chassis-Nr. 103-44083	1	20103
1 18 252	Gummimatte für Fußboden, vorn links, Llkg. für LZ, LV, CL ab Chassis-Nr. 103-44084	1	20103
1 18 253	Gummimatte für Fußboden, vorn rechts, Llkg. für LZ, LV, CL ab Chassis-Nr. 103-44084	1	20103
1 18 254	Gummimatte für Fußboden, vorn links, Llkg. für LC 4 ab Chassis-Nr. 103-44084	1	20103
1 18 255	Gummimatte für Fußboden, vorn rechts, Llkg. für LC 4 ab Chassis-Nr. 103-44084	1	20103
1 18 256	Gummimatte für Fußboden, vorn bis Chassis-Nr. 2V-4037 nicht für Wagen mit Chassis-Kennzeichen Br. 2V-	1	2,0-12
1 18 257	Gummimatte für Fußboden, vorn ab Chassis-Nr. 2V-4038 und Br. 2V-1	1	2,0-12
1 18 258	Gummimatte für Fußboden, vorn, Llkg., 3-Gang-Getriebe	1	1190
1 18 259	Gummimatte für Fußboden, vorn, Rlkg., 3-Gang-Getriebe	1	1190

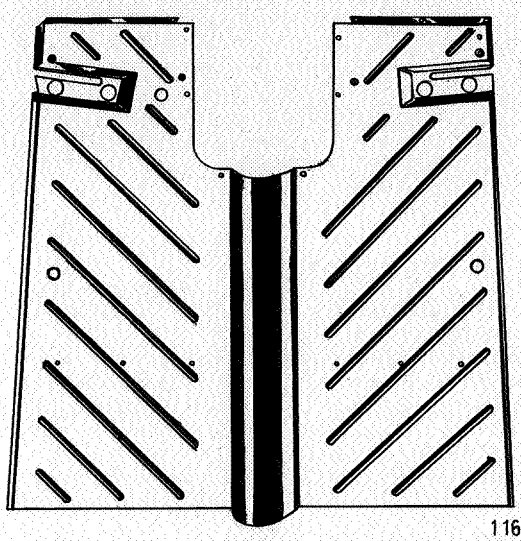

116 918

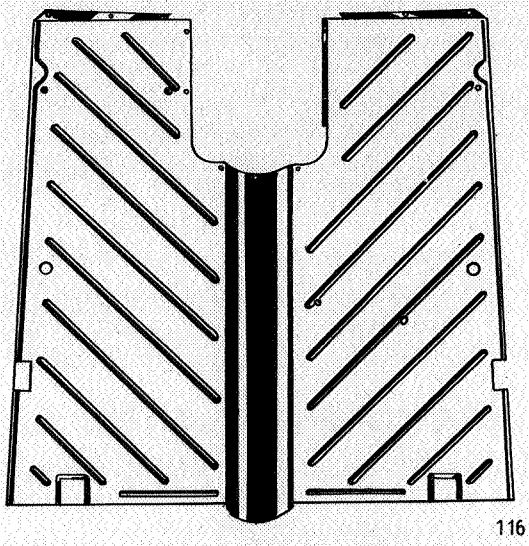

116 913

118 112

118 111

118 110

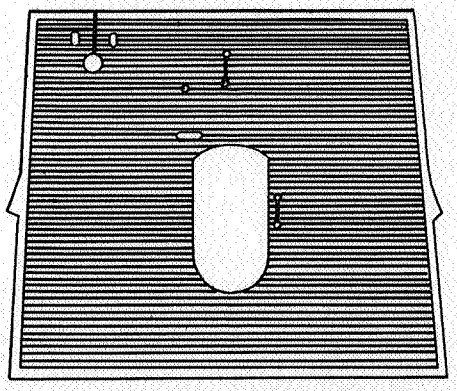

118 240

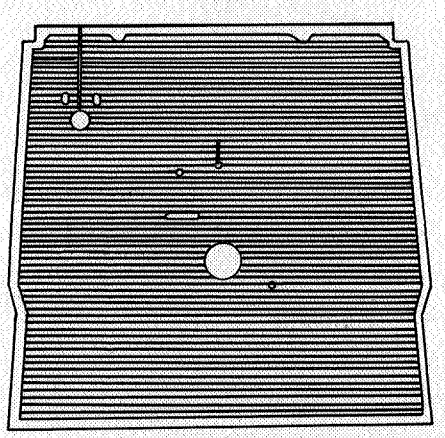

118 241

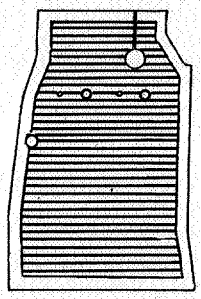

118 252

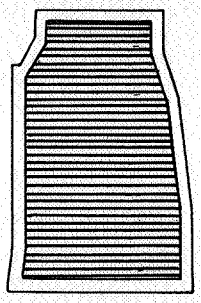

118 253

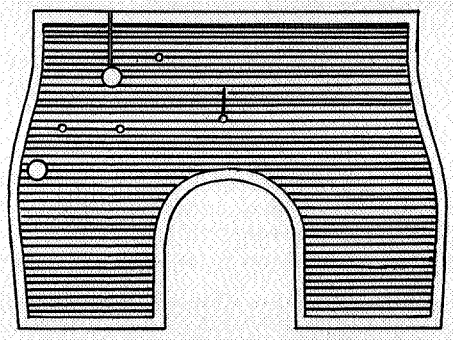

118 249

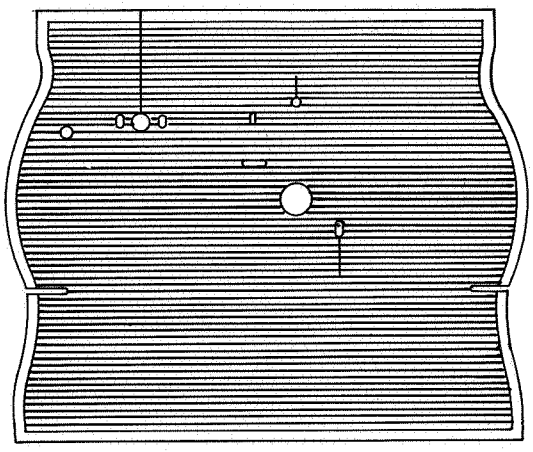

118 257

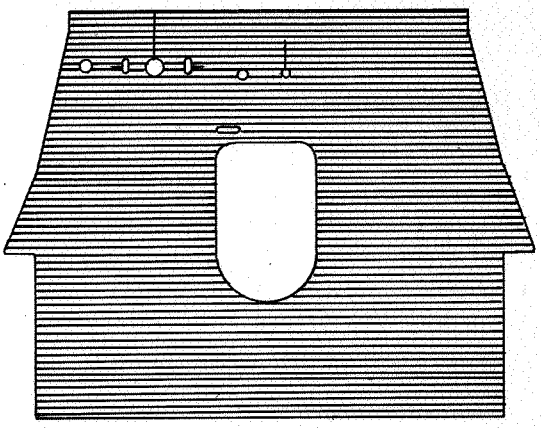

118 256

118 771

118 860

118 840

118 870

122 250

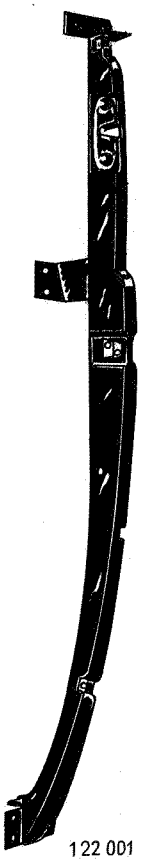

122 001

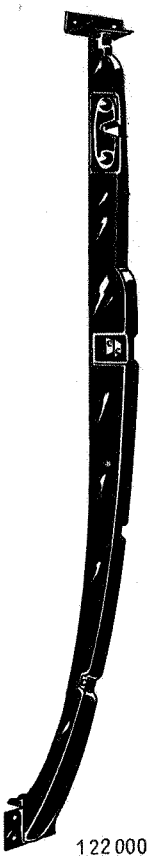

122 000

122 252

TEILE-NAME	Stückzahl pro Wagen	Modell	Teile-Gruppen-Nr.
Gummimatte für Fußboden, vorn, Llkg., 4-Gang-Getriebe	1	1190, 1396	1 18 260
Gummibelag an Längsschweller, seitlich, rechts hinten für LV	1	12 LG	1 18 771
Druckknopf-Unterteil (5,4 mm hoch)	×	alle	1 18 840
Druckknopf-Oberteil	×	alle	1 18 860
Befestigungsring für Druckknopf	×	alle	1 18 870
Karosserie-Schloßsäule			
Karosserie-Schloßsäule für LV	**2**	1397, 20103	**1 22 000**
Karosserie-Schloßsäule, rechts für LV, PL ab Chassis-Nr. 120-501	1	20120	1 22 001
Verkleidung für Karosserie-Schloßsäule, links 1290, 1296 ab Chassis-Nr. 34773	1	1290, 1296, 1190, 1396	1 22 250
Verkleidung für Karosserie-Schloßsäule, rechts 1290, 1296 ab Chassis-Nr. 34773	1	1290, 1296, 1190, 1396	1 22 251
Verkleidung für Karosserie-Schloßsäule, links für C 4, LC 4	1	1397, 20103	1 22 252
Verkleidung für Karosserie-Schloßsäule, rechts für C 4, LC 4	1	1397, 20103	1 22 253
Tür			
Tür Zsb., links für C 2	**1**	12 B, 12 C	**1 24 000**
Tür Zsb., links für RD	1	12 B, 12 C, 1033, 1210	1 24 001
Tür Zsb., links für C 2, Kw LV, LS-Vordertür	1	18 B, 18 C	1 24 002
Tür Zsb., links 1290 bis Chassis-Nr. 10-34772	1	1033, 1210, 1290	1 24 003
Hintertür Zsb., links für LV	1	12 LG	1 24 004
Tür Zsb., links 12 LGL für Kw 1296 bis Chassis-Nr. 96-34772	1	12 LGL, 1296	1 24 005
Vordertür Zsb., links für LV	1	18 N	1 24 006
Vordertür Zsb., links 18 N für LLV 1833 für RLV	1	18 N, 1833	1 24 007
Hintertür Zsb., links für LV	1	18 N	1 24 008
Tür Zsb., links 1290, 1296 ab Chassis-Nr. 34773	1	1290, 1296, 1190, 1396	1 24 009
Tür Zsb., links für LZ, CL	1	1397, 20103	1 24 010
Vordertür Zsb., links für LV	1	1397, 20103	1 24 011

Teile-Gruppen-Nr.	TEILE-NAME	Stückzahl pro Wagen	Modell
1 24 012	Hintertür Zsb., links für LV	1	1397, 20103
1 24 013	Tür Zsb., links für C 4	1	1397, 20103
1 24 014	Tür Zsb., links für LC 4	1	20103
1 24 015	Vordertür Zsb., links	1	20120
1 24 016	Tür Zsb., links bis Chassis-Nr. V-2341 nicht für Wagen mit Chassis-Kennzeichen Br. V-	1	3,5-34, 3,5-57, 3,5-83
1 24 017	Tür Zsb., links 2,0-12 ab Chassis-Nr. 2V-4038 und Br. 2V-1 3,5 ab Chassis-Nr. V-2342 und Br. V-1	1	2,0-12, 3,5-34, 3,5-57, 3,5-83
1 24 500	Tür Zsb., rechts für LZ, LS	1	12 B, 12 C
1 24 502	Tür Zsb., rechts 1290 bis Chassis-Nr. 10-34772	1	1033, 1210, 1290
1 24 503	Vordertür Zsb., rechts für LV	1	12 LG
1 24 504	Hintertür Zsb., rechts für LV	1	12 LG
1 24 505	Tür Zsb., rechts 12 LGL für Kw 1296 bis Chassis-Nr. 96-34772	1	12 LGL, 1296
1 24 506	Vordertür Zsb., rechts für LV	1	18 N
1 24 507	Vordertür Zsb., rechts 18 N für LLV 1833 für RLV	1	18 N, 1833
1 24 508	Tür Zsb., rechts 1290, 1296 ab Chassis-Nr. 34773	1	1290, 1296, 1190, 1396
1 24 509	Tür Zsb., rechts für LZ, CL	1	1397, 20103
1 24 510	Vordertür Zsb., rechts für LV	1	1397, 20103
1 24 511	Hintertür Zsb., rechts für LV	1	1397, 20103
1 24 512	Tür Zsb., rechts für C 4	1	1397, 20103
1 24 513	Tür Zsb., rechts für LC 4	1	20103
1 24 514	Vordertür Zsb., rechts	1	20120
1 24 515	Tür Zsb., rechts bis Chassis-Nr. V-2341 nicht für Wagen mit Chassis-Kennzeichen Br. V-	1	3,5-34, 3,5-57, 3,5-83
1 24 516	Tür Zsb., rechts 2,0-12 ab Chassis-Nr. 2V-4038 und Br. 2V-1 3,5 ab Chassis-Nr. V-2342 und Br. V-	1	2,0-12, 3,5-34, 3,5-57, 3,5-83
1 26 100	**Rückwandtür Zsb.** 1296 bis Chassis-Nr. 96-34772	1	12 B, 18 B, 12 C, 18 C, 12 N, 12 LGL, 1296
1 26 101	Rückwandtür Zsb. 1296 ab Chassis-Nr. 96-34773	1	1296, 1396
1 26 104	Rückwandtür Zsb., links	1	2,0-12
1 26 105	Rückwandtür Zsb., rechts	1	2,0-12

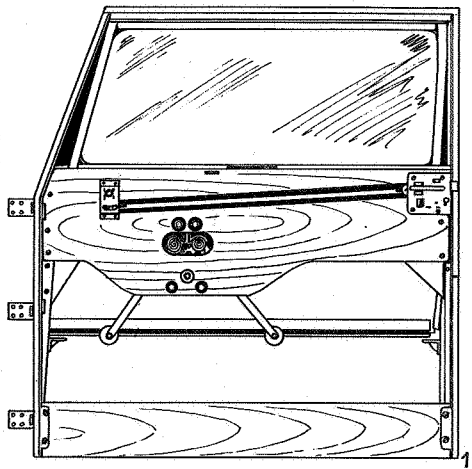
124 500

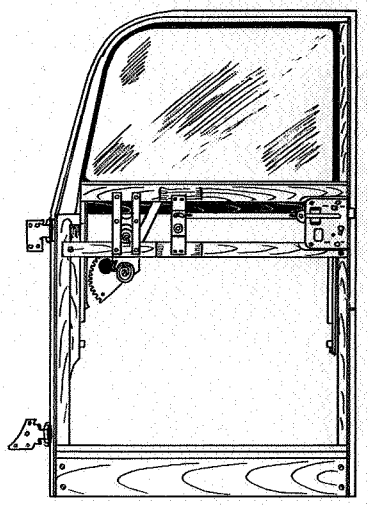
124 503

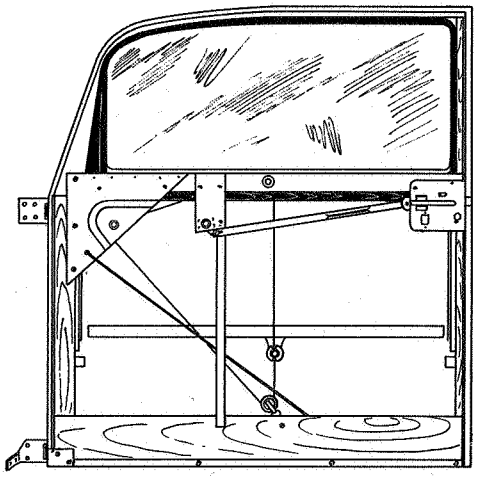
124 508

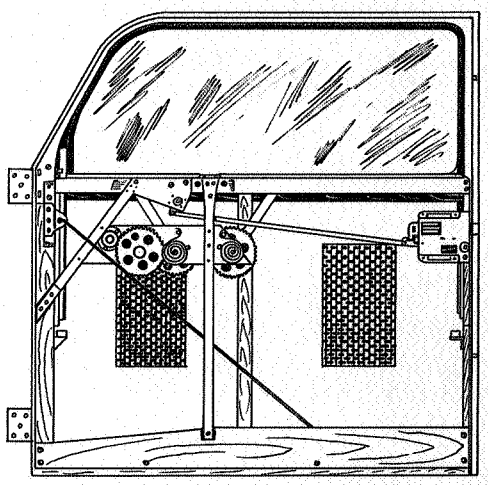
124 509

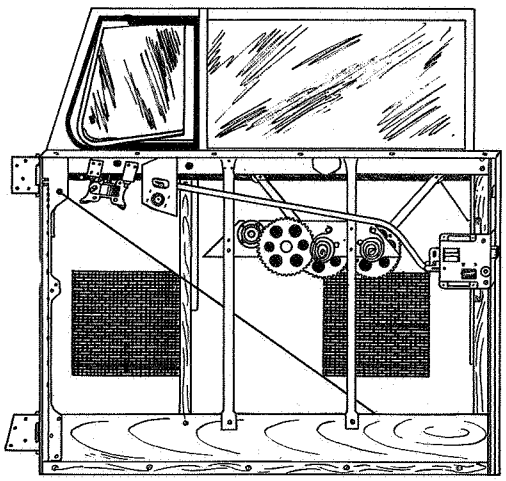
124 513

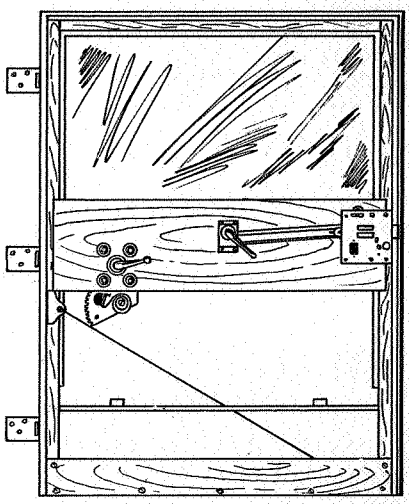
124 515

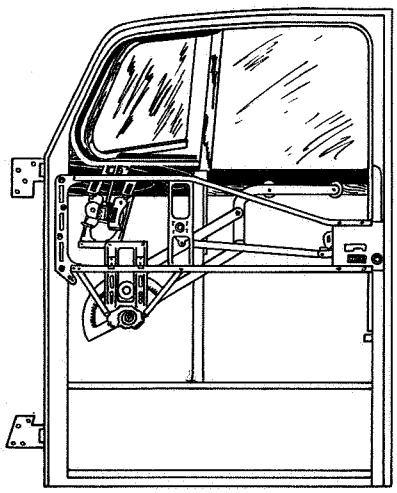

124 510

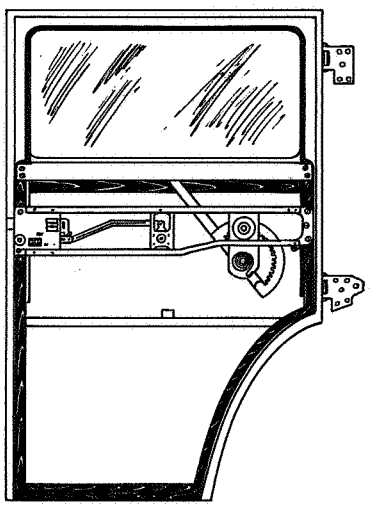

124 511

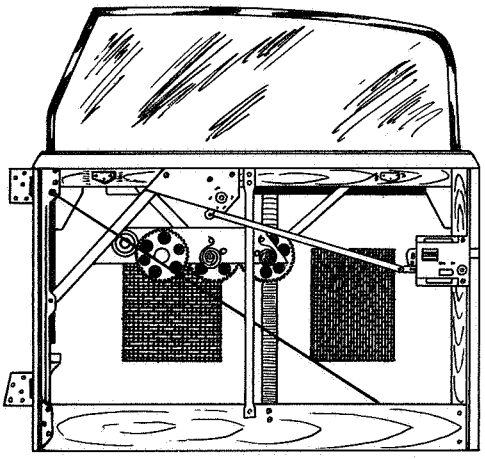

124 512

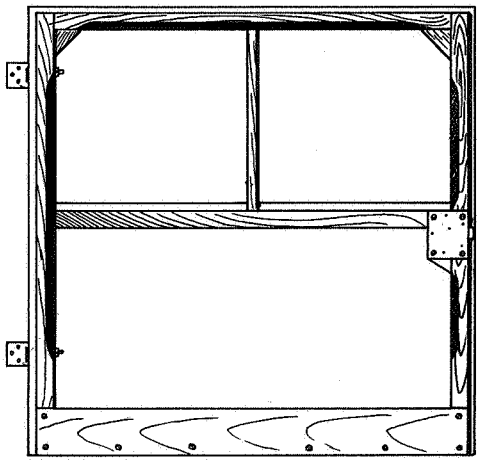

126 101

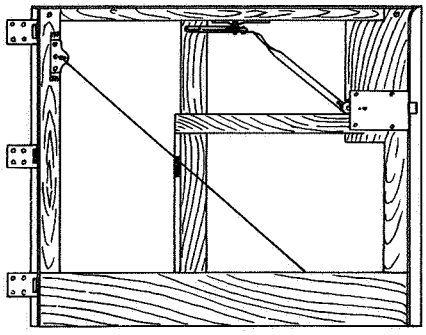

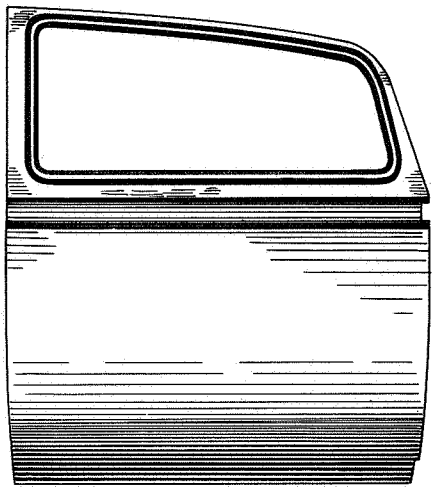

128 210

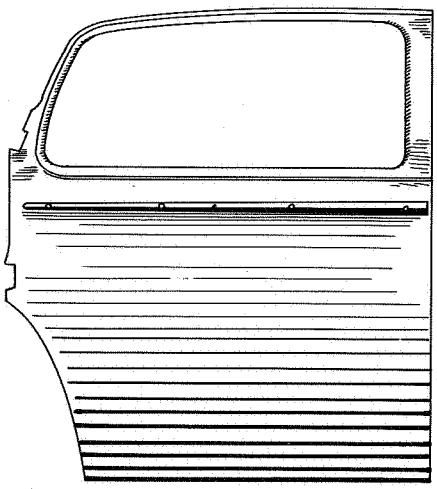
128 212

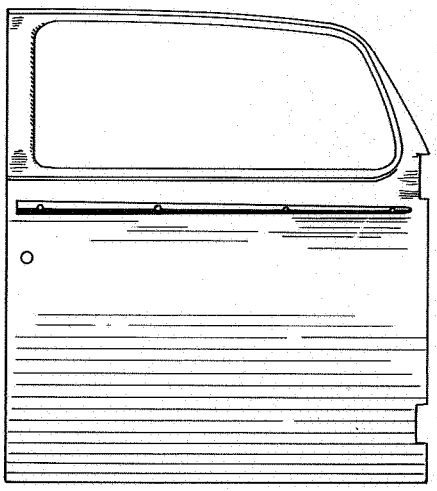
128 213

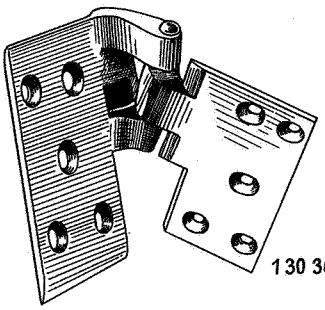
130 360

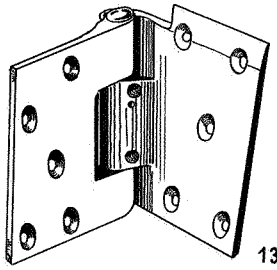
130 361

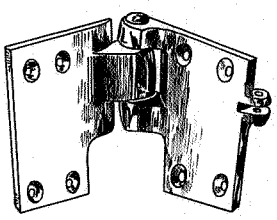
130 353

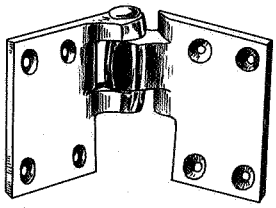
130 355

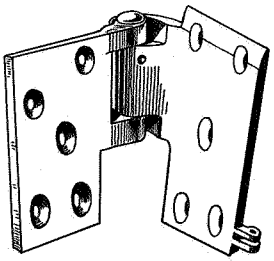
130 357

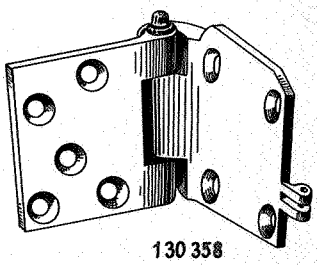
130 358

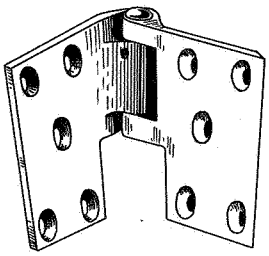
130 359

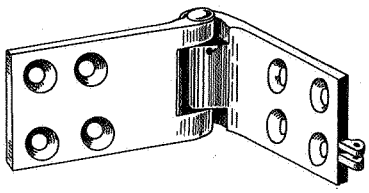
130 356

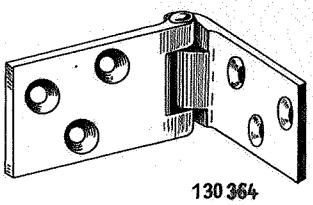
130 364

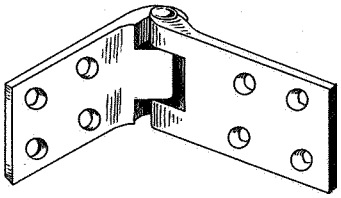
130 352

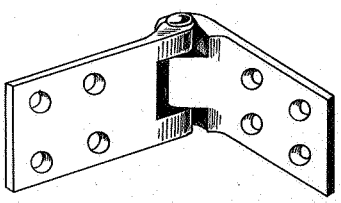
130 350

TEILE-NAME	Stückzahl pro Wagen	Modell	Teile-Gruppen-Nr.
Türverkleidung			
Türverkleidung, links außen bis Chassis-Nr. 10-34772	1	1290	**1 28 000**
Türverkleidung, links außen 1290, 1296 ab Chassis-Nr. 34773	1	1290, 1296, 1190, 1396	1 28 001
Türverkleidung, links außen für LZ, CL ab Chassis-Nr. 103-44084	1	20103	1 28 002
Türverkleidung, Vordertür, links außen 1397 für LV bis Chassis-Nr. 97-20988 20103 für LV bis Chassis-Nr. 103-11646	1	1397, 20103	1 28 003
Türverkleidung, Hintertür, links außen für LV	1	1397, 20103	1 28 004
Türverkleidung, links außen ab Chassis-Nr. 2V-4038 und Br. 2V-1	1	2,0-12	1 28 005
Türverkleidung, rechts außen 1290, 1296 ab Chassis-Nr. 34773	1	1290, 1296, 1190, 1396	1 28 210
Türverkleidung, rechts außen für LZ, CL ab Chassis-Nr. 103-44084	1	20103	1 28 211
Türverkleidung, Hintertür, rechts außen	1	20120	1 28 212
Türverkleidung, rechts außen ab Chassis-Nr. 2V-4038 und Br. 2V-1	1	2,0-12	1 28 213
Türverkleidung, Rückwandtür, außen 1296 ab Chassis-Nr. 96-34773	1	1296, 1396	1 28 420
Türscharnier			
Türscharnier, links oben 12 B, 12 C für LZ ab Karosserie-Nr. 2734 LS ab Karosserie-Nr. 431 C 2 ab Karosserie-Nr. 310 Kw ab Karosserie-Nr. 547 1210 für C 2 12 N für Kw 1296 bis Chassis-Nr. 96-34772	1	12 B, 12 C, 12 LGL, 1210, 12 N, 1296	**1 30 080**
Türscharnier, links oben für SCP, C 2, Kw LV, LS-Vordertür	1	18 B, 18 C	1 30 081
Türscharnier, links oben für LV, LS-Hintertür	1	18 B, 18 C	1 30 082
Türscharnier, links oben 12 LG für C 4 18 N, 1833 RLV-Vordertür 1833 für RLZ, RC 2, RC 4, C 4	1	92 C, 98 C, 12 LG, 1233, 18 N, 1833	1 30 083
Türscharnier, links oben 1033, 1210 für LZ, LS 12 LG, für LV-Vordertür 1290 bis Chassis-Nr. 10-34772 2,0-12 bis Chassis-Nr. 2V-4037 nicht für Wagen mit Chassis-Kennzeichen Br. 2V-	1	1033, 1210, 12 LG, 1290, 2,0-12	1 30 084
Türscharnier, links oben für Hintertür	1	18 N, 1833	1 30 085
Türscharnier, links oben 1290, 1296 ab Chassis-Nr. 34773	1	1290, 1296, 1190, 1396	1 30 086
Türscharnier, links oben für Vordertür nicht für C 4, LC 4	1	1397, 20103, 20120	1 30 087

Teile-Gruppen-Nr.	TEILE-NAME	Stückzahl pro Wagen	Modell
1 30 088	Türscharnier, links oben für C 4, LC 4	1	1397, 20103
1 30 089	Türscharnier, links oben für Hintertür	1	1397, 20103
1 30 090	Türscharnier, links oben für Hintertür	1	20120
1 30 091	Türscharnier, links oben 2,0-12 ab Chassis-Nr. 2V-4038 und Br. 2V-1 3,5 ab Chassis-Nr. V-2342 und Br. V-1	1	2,0-12, 3,5-34, 3,5-57, 3,5-83
1 30 094	Türscharnier, links oben bis Chassis-Nr. V-2341 nicht für Wagen mit Chassis-Kennzeichen Br. V-	1	3,5-34, 3,5-57, 3,5-83
1 30 350	Türscharnier, rechts oben 12 B, 12 C für LZ ab Karosserie-Nr. 2734 LS ab Karosserie-Nr. 431 C 2 ab Karosserie-Nr. 310 Kw ab Karosserie-Nr. 547 1210 für C 2 12 N für Kw 1296 bis Chassis-Nr. 96-34772	1	12 B, 12 C, 12 LGL, 1210, 12 N, 1296
1 30 351	Türscharnier, rechts oben für SCP, Kw LV, LS-Vordertür	1	18 B, 18 C
1 30 352	Türscharnier, rechts oben für LV, LS-Hintertür	1	18 B, 18 C
1 30 353	Türscharnier, rechts oben 12 LG für C 4 18 N, 1833 für RLV-Vordertür 1833 für RLZ, RC 2, RC 4, C 4	1	92 C, 98 C, 12 LG, 1233, 18 N, 1833
1 30 354	Türscharnier, rechts oben 1033, 1210 für LZ, LS 12 LG, für LV-Vordertür 1290 bis Chassis-Nr. 10-34772 2,0-12 bis Chassis-Nr. 2V-4037 nicht für Wagen mit Chassis-Kennzeichen Br. 2V-	1	1033, 12 LG, 2,0-12, 1210, 1290
1 30 355	Türscharnier, rechts oben für Hintertür	1	18 N, 1833
1 30 356	Türscharnier, rechts oben 1290, 1296 ab Chassis-Nr. 34773	1	1290, 1296, 1190, 1396
1 30 357	Türscharnier, rechts oben für Vordertür nicht für C 4, LC 4	1	1397, 20103, 20120
1 30 358	Türscharnier, rechts oben für C 4, LC 4	1	1397, 20103
1 30 359	Türscharnier, rechts oben für Hintertür	1	1397, 20103
1 30 360	Türscharnier, rechts oben für Hintertür	1	20120
1 30 361	Türscharnier, rechts oben 2,0-12 ab Chassis-Nr. 2V-4038 und Br. 2V-1 3,5 ab Chassis-Nr. V-2342 und Br. V-1	1	2,0-12, 3,5-34, 3,5-57, 3,5-83
1 30 620	Türscharnier, links mitten 12 B, 12 C für LZ ab Karosserie-Nr. 2734 LS ab Karosserie-Nr. 431 C 2 ab Karosserie-Nr. 310 Kw ab Karosserie-Nr. 547 1210 für C 2 12 N für Kw 1296 bis Chassis-Nr. 96-34772	1	12 B, 12 C, 1210, 12 N, 12 LGL, 1296

TEILE-NAME	Stückzahl pro Wagen	Modell	Teile-Gruppen-Nr.
Türscharnier, links mitten für SCP, C 2, Kw LV, LS-Vordertür	1	18 B, 18 C	1 30 621
Türscharnier, links mitten für LV, LS-Hintertür	1	18 B, 18 C	1 30 622
Türscharnier, rechts mitten 12 B, 12 C für LZ ab Karosserie-Nr. 2734 LS ab Karosserie-Nr. 431 C 2 ab Karosserie-Nr. 310 Kw ab Karosserie-Nr. 547 1210 für C 2 12 N für Kw 1296 bis Chassis-Nr. 96-34772	1	12 B, 12 C, 1210, 12 N, 12 LGL, 1296	1 30 680
Türscharnier, rechts mitten für SCP, C 2, Kw LV, LS-Vordertür	1	18 B, 18 C	1 30 681
Türscharnier, rechts mitten für LV, LS-Hintertür	1	18 B, 18 C	1 30 682
Türscharnier, links unten 12 B, 12 C für LZ ab Karosserie-Nr. 2734 LS ab Karosserie-Nr. 431 C 2 ab Karosserie-Nr. 310 Kw ab Karosserie-Nr. 547 1210 für C 2 12 N für Kw 1296 bis Chassis-Nr. 96-34772	1	12 B, 12 C, 1210, 12 N, 12 LGL, 1296	1 30 740
Türscharnier, links unten für SCP, C 2, Kw LV, LS-Vordertür	1	18 B, 18 C	1 30 741
Türscharnier, links unten für LV, LS-Hintertür	1	18 B, 18 C	1 30 742
Türscharnier, links unten 12 LG für C 4 1833 für RLZ, RC 2, RC 4, C 4	1	92 C, 98 C, 12 LG, 1233, 1833	1 30 743
Türscharnier, links unten 1033, 1210 für LZ, LS 1290 bis Chassis-Nr. 10-34772	1	1033, 1210, 1290	1 30 744
Türscharnier, links unten für LV-Vordertür 2,0-12 bis Chassis-Nr. 2V-4037 nicht für Wagen mit Chassis-Kennzeichen Br. 2V-	1	12 LG, 2,0-12	1 30 745
Türscharnier, links unten für Hintertür	1	18 N, 1833	1 30 747
Türscharnier, links unten 1290, 1296 ab Chassis-Nr. 34773	1	1290, 1296, 1190 1396	1 30 748
Türscharnier, links unten für Vordertür, nicht für C 4, LC 4	1	1397, 20103, 20120	1 30 749
Türscharnier, links unten für C 4, LC 4	1	1397, 20103	1 30 750
Türscharnier, links unten für Hintertür	1	1397, 20103	1 30 751
Türscharnier, links unten für Hintertür	1	20120	1 30 752
Türscharnier, links unten 2,0-12 ab Chassis-Nr. 2V-4038 und Br. 2V-1 3,5 ab Chassis-Nr. V-2342 und Br. V-1	1	2,0-12, 3,5-34, 3,5-57, 3,5-83	1 30 753

Teile-Gruppen-Nr.	TEILE-NAME	Stückzahl pro Wagen	Modell
1 32 000	Türscharnier, rechts unten 12 B, 12 C für LZ ab Karosserie-Nr. 2734 LS ab Karosserie-Nr. 431 C 2 ab Karosserie-Nr. 310 Kw ab Karosserie-Nr. 547 1210 für C 2 12 N für Kw 1296 bis Chassis-Nr. 96-34772	1	12 B, 12 C, 1210, 12 N, 12 LGL, 1296
1 32 001	Türscharnier, rechts unten für SCP, C 2, Kw LV, LS-Vordertür	1	18 B, 18 C
1 32 002	Türscharnier, rechts unten für LV, LS-Vordertür	1	18 B, 18 C
1 32 003	Türscharnier, rechts unten 12 LG für C 4 1833 für RLZ, RC 2, RC 4, C 4	1	92 C, 98 C, 12 LG, 1233, 1833
1 32 004	Türscharnier, rechts unten 1033, 1210 für LZ, LS 1290 bis Chassis-Nr. 10-34772	1	1033, 1210, 1290
1 32 005	Türscharnier, rechts unten für LV-Vordertür 2,0-12 bis Chassis-Nr. 2V-4037 nicht für Wagen mit Chassis-Kennzeichen Br. 2V-	1	12 LG, 2,0-12
1 32 007	Türscharnier, rechts unten 12 LG, 18 N für LV, 1833 RLV-Vordertür 2,0-12 bis Chassis-Nr. 2V-4037 nicht für Wagen mit Chassis-Kennzeichen Br. 2V-	1	12 LG, 18 N, 1833, 2,0-12
1 32 008	Türscharnier, rechts unten für Hintertür	1	18 N, 1833
1 32 009	Türscharnier, rechts unten 1290, 1296 ab Chassis-Nr. 34773	1	1290, 1296, 1190, 1396
1 32 010	Türscharnier, rechts unten für Vordertür, nicht für C 4, LC 4	1	1397, 20103, 20120
1 32 011	Türscharnier, rechts unten für C 4, LC 4	1	1397, 20103
1 32 012	Türscharnier, rechts unten für Hintertür	1	1397, 20103
1 32 013	Türscharnier, rechts unten für Hintertür	1	20120
1 32 014	Türscharnier, rechts unten 2,0-12 ab Chassis-Nr. 2V-4038 und Br. 2V-1 3,5 ab Chassis-Nr. V-2341 und Br. V-1	1	2,0-12, 3,5-34, 3,5-57, 3,5-83
1 32 300	Rückwand-Türscharnier, oben für Kw	1	1,2 alle, 1,8 alle, 1396
1 32 310	Rückwand-Türscharnier, unten für Kw	1	1,2 alle, 1,8 alle, 1396
1 32 320	Rückwand-Türscharnier, links	2	2,0-12
1 32 330	Rückwand-Türscharnier, rechts	2	2,0-12
1 32 340	Stift für Türscharnier, Schaftlänge 48 mm 1296 bis Chassis-Nr. 96-34772	×	12 B, 18 B, 12 C, 18 C, 1033, 1210, 12 N, 12 LGL, 1296
1 32 341	Stift für Türscharnier, Schaftlänge 53 mm 1296 ab Chassis-Nr. 96-34773 1397, 20103 nicht für C 4, LC 4 20120 für Vordertür 2,0-12 für Rückwandtür, Führerhaustür bis Ch.-Nr. 2V-4037 3,5 bis Chassis-Nr. V-2341 nicht für Wagen mit Chassis-Kennzeichen Br. V-	×	1033, 1210, 1290, 1296, 1397, 20103, 20120, 2,0-12, 1190, 1396, 3,5-34, 3,5-57, 3,5-83
1 32 342	Stift für Türscharnier, verchromt, Schaftlänge 53 mm	×	12 LG, 18 N, 1833

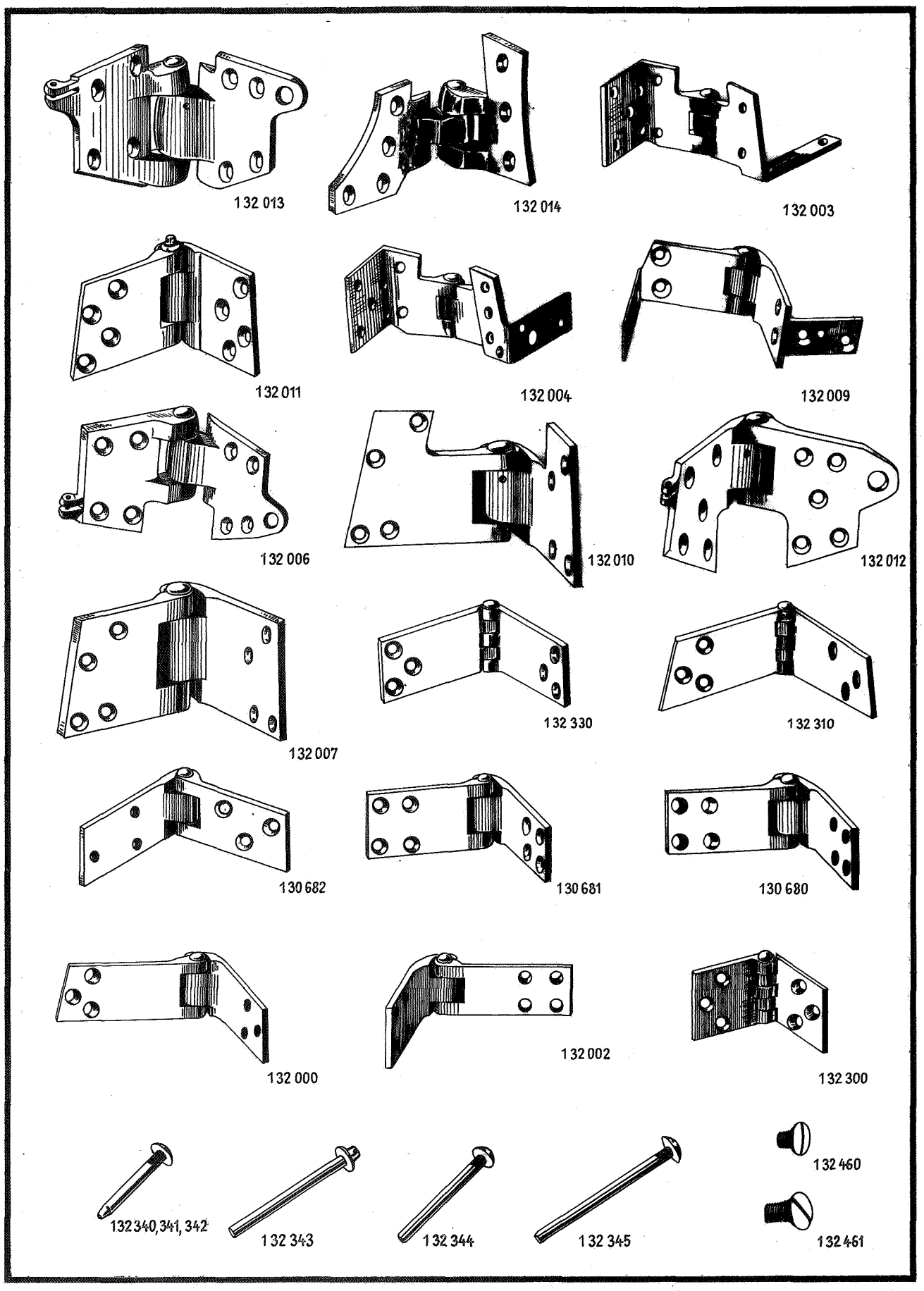
132 013
132 014
132 003
132 011
132 004
132 009
132 006
132 010
132 012
132 007
132 330
132 310
130 682
130 681
130 680
132 000
132 002
132 300
132 340, 341, 342
132 343
132 344
132 345
132 460
132 461

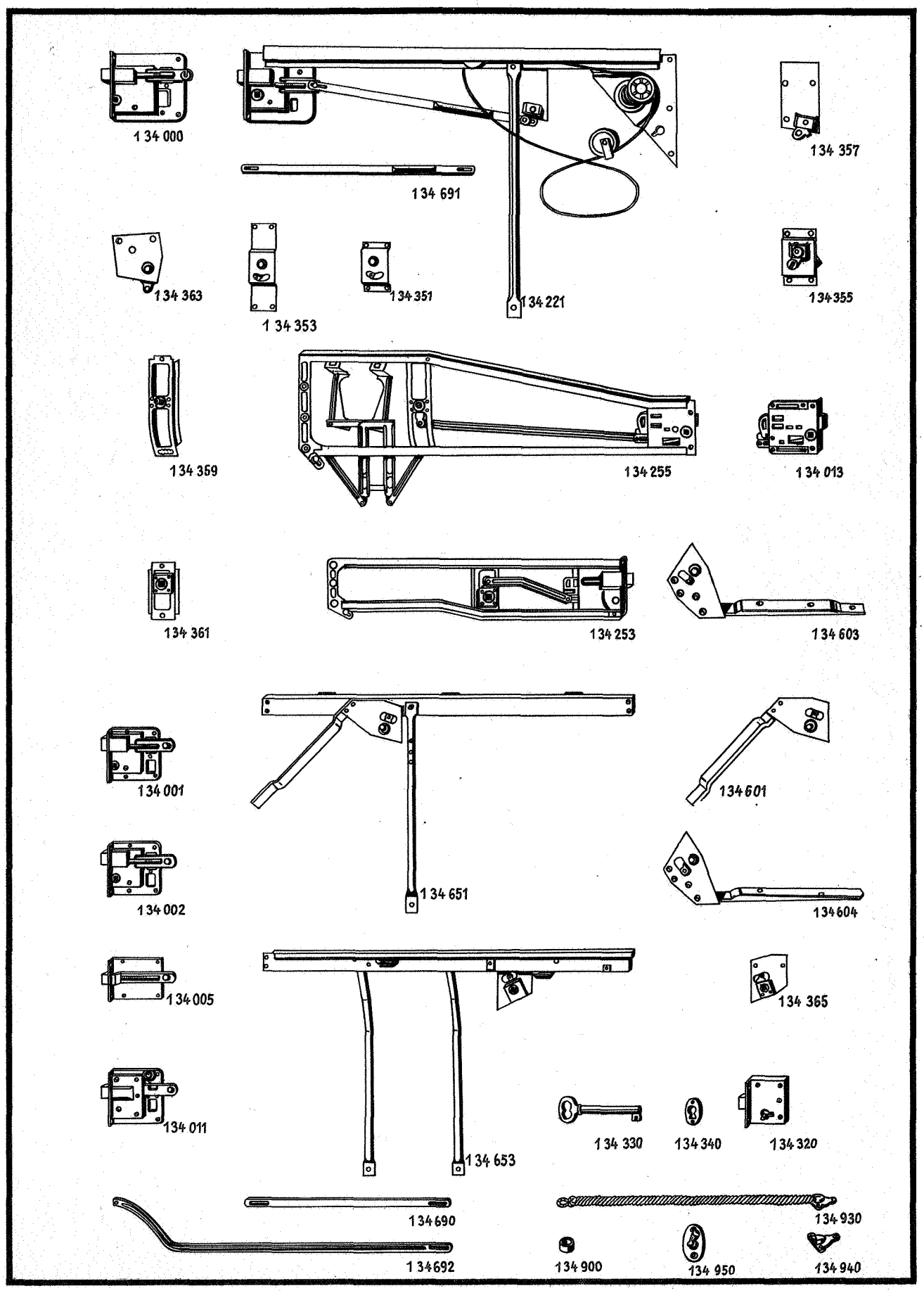
134 000
134 691
134 357
134 363
134 353
134 351
134 221
134 355
134 359
134 255
134 013
134 361
134 253
134 603
134 001
134 601
134 002
134 651
134 604
134 005
134 365
134 011
134 653
134 330
134 340
134 320
134 690
134 930
134 692
134 900
134 950
134 940

TEILE-NAME	Stückzahl pro Wagen	Modell	Teile-Gruppen-Nr.
Stift für Türscharnier, Schaftlänge 83 mm für C 4, LC 4	×	1397, 20103	1 32 343
Stift für Türscharnier, Schaftlänge 68 mm für Hintertür	×	20120	1 32 344
Stift für Türscharnier, Schaftlänge 91 mm 2,0-12 ab Chassis-Nr. 2V-4038 und Br. 2V-1 3,5 ab Chassis-Nr. V-2341 und Br. V-1	×	2,0-12, 3,5-34, 3,5-57, 3,5-83	1 32 345
Linsensenkschraube für Türscharnier (M 8 x 0,75 x 9)	×	18 B, 18 C, 12 N, 12 LGL, 1296	1 32 460
Linsensenkschraube, Spezial, für Türscharnier (M 8 x 1,25 x 14)	16	1397, 20103	1 32 461
Türschloß und Innenbetätigung			
Türschloß, links 12 B, 12 C für LZ, LS, C 2, Kw für C 4 bis Karosserie-Nr. 1359 1210 für C 2 12 LGL für Kw ab Karosserie-Nr. 204 1296 bis Chassis-Nr. 96-34772 18 B, 18 C für SCP, C 2, Kw für C 4 bis Karosserie-Nr. 1671	1	12 B, 18 B, 12 C, 18 C, 1210, 12 LGL, 1296	**1 34 000**
18 B, 18 C für LV, LS-Vordertür links Hintertür rechts	2		
Türschloß, rechts 12 B, 12 C für LZ, LS, C 2, Kw für C 4 bis Karosserie-Nr. 1359 1210 für C 2 12 LGL für Kw ab Karosserie-Nr. 204 1296 bis Chassis-Nr. 96-34772 18 B, 18 C für SCP, C 2, Kw für C 4 bis Karosserie-Nr. 1671 für LV, LS-Vordertür, rechts	1	12 B, 18 B, 12 C, 18 C, 1210, 12 LGL, 1296	1 34 001
Türschloß, links für LV, LS-Hintertür	1	18 B, 18 C	1 34 002
Türschloß, links, Wagen mit Zugstange für Innengriff 12 B, 12 C für C 4 ab Karosserie-Nr. 1360 18 B, 18 C für C 4 ab Karosserie-Nr. 1672 1210 für LZ, LS 12 N, 12 LG für C 4 1833 für RC 2, C 4 1290 bis Chassis-Nr. 10-34772 2,0-12 bis Chassis-Nr. 2V-4037 nicht für Wagen mit Chassis-Kennzeichen Br. 2V- 3,5 bis Chassis-Nr. V-2341 nicht für Wagen mit Chassis-Kennzeichen Br. V-	1	12 B, 18 B, 12 C, 92 C, 18 C, 98 C, 1033, 1210, 12 N, 12 LG, 1233, 18 N, 1833, 1290, 2,0-12, 3,5-34, 3,5-57, 3,5-83	1 34 003
12 LG, 18 N für LV-Vordertür, links Hintertür, rechts	2		
Türschloß, rechts, Wagen mit Zugstange für Innengriff 12 B, 12 C für C 4 ab Karosserie-Nr. 1360 18 B, 18 C für C 4 ab Karosserie-Nr. 1672 1210 für LZ, LS 12 N, 12 LG für C 4 1833 für RC 2, C 4 1290 bis Chassis-Nr. 10-34772 2,0-12 bis Chassis-Nr. 2V-4037 nicht für Wagen mit Chassis-Kennzeichen Br. 2V- 12 LG, 18 N für LV-Vordertür, rechts 3,5 bis Chassis-Nr. V-2341 nicht für Wagen mit Chassis-Kennzeichen Br. V-	1	12 B, 18 B, 12 C, 92 C, 18 C, 98 C, 1033, 1210, 12 N, 12 LG, 1233, 18 N, 1833, 1290, 2,0-12, 3,5-34, 3,5-57, 3,5-83	1 34 004
Türschloß, links und rechts 12 B, 12 C für RD, T 18 B, 18 C für T 1033, 1210 für RD 12 LGL für Prw	2	12 B, 18 B, 12 C, 18 C, 1033, 1210, 12 LGL	1 34 005
Türschloß, links, Wagen mit Zugstange für Innengriff für LV-Hintertür	1	12 LGL, 18 N	1 34 006

Teile-Gruppen-Nr.	TEILE-NAME	Stückzahl pro Wagen	Modell
1 34 007	Türschloß, links, Wagen mit Zugseil für Innengriff 1033, 1210 für LZ, LS 1833 für RLZ	1	1033, 1210, 18 N, 12 LG, 1833
	12 LG, 18 N für LV 1833 für RLV-Vordertür, links Hintertür, rechts	2	
1 34 008	Türschloß, rechts, Wagen mit Zugseil für Innengriff 1033, 1210 für LZ, LS 1833 für RLZ 12 LG, 18 N für LV 1833 für RLV-Vordertür	1	1033, 1210, 18 N, 12 LG, 1833
1 34 009	Türschloß, links, Wagen mit Zugseil für Innengriff für Hintertür	1	12 LG, 18 N, 1833
1 34 012	Türschloß, links 1397 für LZ, CL, C 4 20103 für LZ, CL, C 4, LC 4 2,0-12 ab Chassis-Nr. 2V-4038 und Br. 2V-1 3,5 ab Chassis-Nr. V-2342 und Br. V-1	1	1397, 20103, 20120, 2,0-12, 3,5-34, 3,5-57, 3,5-83
	1397, 20103 für LV, 20120 Vordertür links, Hintertür rechts	2	
1 34 013	Türschloß, rechts 1397 für LZ, C 4 20103 für LZ, CL, C 4, LC 4 2,0-12 ab Chassis-Nr. 2V-4038 und Br. 2V-1 3,5 ab Chassis-Nr. V-2342 und Br. V-1	1	1397, 20103, 20120, 2,0-12, 3,5-34, 3,5-57, 3,5-83
	1397, 20103 für LV, 20120 Vordertür rechts, Hintertür links	2	
1 34 220	Türschloß, links, mit Innenbetätigung und Fensterheberseilrollen 1290, 1296 ab Chassis-Nr. 34773	1	1290, 1296, 1190, 1396
1 34 221	Türschloß, rechts, mit Innenbetätigung und Fensterheberseilrollen 1290, 1296 ab Chassis-Nr. 34773	1	1290, 1296, 1190, 1396
1 34 250	Türschloß, Vordertür links, mit Rahmen für Fensterheber- und Drehfensterbefestigung, Innenbetätigung und Zugstange für LV	1	1397, 20103
1 34 251	Türschloß, Vordertür rechts, mit Rahmen für Fensterheber- und Drehfensterbefestigung, Innenbetätigung und Zugstange für LV	1	1397, 20103
1 34 252	Türschloß, Hintertür links, mit Rahmen für Fensterheber- und Drehfensterbefestigung, Innenbetätigung und Zugstange für LV	1	1397, 20103
1 34 253	Türschloß, Vordertür rechts, mit Rahmen für Fensterheber, und Drehfensterbefestigung, Innenbetätigung und Zugstange für LV	1	1397, 20103
1 34 254	Türschloß, Vordertür links, mit Rahmen für Fensterheber- und Drehfensterbefestigung, Innenbetätigung und Zugstange 20120 für LV, PL 2,0-12 ab Chassis-Nr. 2V-4038 und Br. 2V-1 3,5 ab Chassis-Nr. V-2342 und Br. V-1	1	20120, 2,0-12, 3,5-34, 3,5-57, 3,5-83
1 34 255	Türschloß, Vordertür rechts, mit Rahmen für Fensterheber- und Drehfensterbefestigung, Innenbetätigung und Zugstange 20120 für LV, PL 2,0-12 ab Chassis-Nr. 2V-4038 und Br. 2V-1 3,5 ab Chassis-Nr. V-2342 und Br. V-1	1	20120, 2,0-12, 3,5-34, 3,5-57, 3,5-83
1 34 320	Schloß mit Schlüssel für Rückwandtür für Kw	1	12 B, 18 B, 12 C, 18 C, 12 N, 12 LGL, 1296, 2,0-12, 1396
1 34 330	Schlüssel für Rückwandtürschloß	1	12 B, 18 B, 12 C, 18 C, 12 N, 12 LGL, 1296, 2,0-12, 1396
1 34 340	Schlüsselschild für Rückwandtürschloß	1	12 B, 18 B, 12 C, 18 C, 12 N, 12 LGL, 1296, 2,0-12, 1396

TEILE-NAME	Stückzahl pro Wagen	Modell	Teile-Gruppen-Nr.
Innenbetätigung für Türschloß, links 12 N, 12 LG, 18 N für C 4 12 LGL für Kw 1833 für RLZ, RC 2, RC 4 1296 bis Chassis-Nr. 96-34772 3,5-34 ab Chassis-Nr. 34D-515 } bis Chassis-Nr. V-2341 nicht 3,5-57 ab Chassis-Nr. 57D-2047 } für Wagen mit Chassis- 3,5-83 ab Chassis-Nr. 83D-143 } Kennzeichen Br. V-	1	12 B, 18 B, 12 C, 18 C, 92 C, 98 C, 12 N, 12 LG, 12 LGL, 18 N, 1833, 1296, 3,5-34, 3,5-57, 3,5-83	1 34 350
18 B, 18 C für LV-Vordertür links Hintertür rechts	2		
Innenbetätigung für Türschloß, rechts 12 N, 12 LG, 18 N für C 4 12 LGL für Kw 1833 für RLZ, RC 2, RC 4 1296 bis Chassis-Nr. 96-34772 3,5-34 ab Chassis-Nr. 34D-515 } bis Chassis-Nr. V-2341 nicht 3,5-57 ab Chassis-Nr. 57D-2047 } für Wagen mit Chassis- 3,5-83 ab Chassis-Nr. 83D-143 } Kennzeichen Br. V-	1	12 B, 18 B, 12 C, 18 C, 92 C, 98 C, 12 N, 12 LG, 12 LGL, 18 N, 1833, 1296, 3,5-34, 3,5-57, 3,5-83	1 34 351
18 B, 18 C für LV-Vordertür rechts Hintertür links	2		
Innenbetätigung für Türschloß, links 1290 bis Chassis-Nr. 10-34772 2,0-12 bis Chassis-Nr. 2V-4037 nicht für Wagen mit Chassis-Kennzeichen Br. 2V-	1	1033, 1210, 12 LG, 18 N, 1290, 2,0-12	1 34 352
12 LG, 18 N für LV-Vordertür links Hintertür rechts	2		
Innenbetätigung für Türschloß, rechts 1290 bis Chassis-Nr. 10-34772 2,0-12 bis Chassis-Nr. 2V-4037 nicht für Wagen mit Chassis-Kennzeichen Br. 2V-	1	1033, 1210, 12 LG, 18 N, 1290, 2,0-12	1 34 353
12 LG, 18 N für LV-Vordertür rechts Hintertür links	2		
Innenbetätigung für Türschloß, links 3,5-34 bis Chassis-Nr. 34D-514 3,5-57 bis Chassis-Nr. 57D-2046 3,5-83 bis Chassis-Nr. 83D-142	1	3,5-34, 3,5-57, 3,5-83	1 34 354
Innenbetätigung für Türschloß, rechts 3,5-34 bis Chassis-Nr. 34D-514 3,5-57 bis Chassis-Nr. 57D-2046 3,5-83 bis Chassis-Nr. 83D-142	1	3,5-34, 3,5-57, 3,5-83	1 34 355
Innenbetätigung für Türschloß, links 1290, 1296 ab Chassis-Nr. 34773	1	1290, 1296, 1190, 1396	1 34 356
Innenbetätigung für Türschloß, rechts 1290, 1296 ab Chassis-Nr. 34773	1	1290, 1296, 1190, 1396	1 34 357
Innenbetätigung für Türschloß, Vordertür links 1397, 20103 für LV 20120 für LV, PL ab Chassis-Nr. 120-501 2,0-12 ab Chassis-Nr. 2V-4038 und Br. 2V-1 3,5 ab Chassis-Nr. V-2342 und Br. V-1	1	1397, 20103, 20120, 2,0-12, 3,5-34, 3,5-57, 3,5-83	1 34 358
Innenbetätigung für Türschloß, Vordertür rechts 1397, 20103 für LV 20120 für LV, PL ab Chassis-Nr. 120-501 2,0-12 ab Chassis-Nr. 2V-4038 und Br. 2V-1 3,5 ab Chassis-Nr. V-2342 und Br. V-1	1	1397, 20103, 20120, 2,0-12, 3,5-34, 3,5-57, 3,5-83	1 34 359
Innenbetätigung für Türschloß, Hintertür links	1	1397, 20103	1 34 360
Innenbetätigung für Türschloß, Hintertür rechts	1	1397, 20103	1 34 361
Innenbetätigung für Türschloß, links für LC 4 bis Karosserie-Nr. 1227 ausschl. 1213, 1225	1	20103	1 34 362
Innenbetätigung für Türschloß, rechts für LC 4 bis Karosserie-Nr. 1227 ausschl. 1213, 1225	1	20103	1 34 363
Innenbetätigung für Türschloß, links für LC 4 ab Karosserie-Nr. 1227 einschl. 1213, 1225	1	20103	1 34 364

Teile-Gruppen-Nr.	TEILE-NAME	Stückzahl pro Wagen	Modell
1 34 365	Innenbetätigung für Türschloß, rechts für LC 4 ab Karosserie-Nr. 1227 einschl. 1213, 1225	1	20103
1 34 600	Innenbetätigung für Türschloß, links, mit Schiene für Fensterheberbefestigung für LZ, CL	1	1397, 20103
1 34 601	Innenbetätigung für Türschloß, rechts, mit Schiene für Fensterheberbefestigung für LZ, CL	1	1397, 20103
1 34 602	Innenbetätigung für Türschloß, links, mit Schiene für Fensterheberbefestigung für C 4	1	1397, 20103
1 34 603	Innenbetätigung für Türschloß, rechts, mit Schiene für Fensterheberbefestigung für C 4	1	1397, 20103
1 34 604	Innenbetätigung für Türschloß, mit Schiene für Fensterheberbefestigung Vordertür links bis Chassis-Nr. 120-500 und Hintertür rechts	2	20120
1 34 605	Innenbetätigung für Türschloß, mit Schiene für Fensterheberbefestigung Vordertür rechts bis Chassis-Nr. 120-500 und Hintertür links	2	20120
1 34 650	Innenbetätigung für Türschloß, mit Schiene für Fensterheberbefestigung und Gürtelschiene für LZ, CL ab Chassis-Nr. 103-44084	1	20103
1 34 651	Innenbetätigung für Türschloß, rechts, mit Schiene für Fensterheberbefestigung und Gürtelschiene für LZ, CL ab Chassis-Nr. 103-44084	1	20103
1 34 652	Innenbetätigung für Türschloß, links, mit Schiene für Fensterheberbefestigung und Gürtelschiene für LC 4 ab Chassis-Nr. 103-44084	1	20103
1 34 653	Innenbetätigung für Türschloß, rechts, mit Schiene für Fensterheberbefestigung und Gürtelschiene für LC 4 ab Chassis-Nr. 103-44084	1	20103
1 34 690	Zugstange für Innenbetätigung, 431 mm lang für C 2, Kw LV, LS-Vordertür	2	18 B, 18 C
1 34 691	Zugstange für Innenbetätigung, 438 mm lang 1290, 1296 ab Chassis-Nr. 34773	2	1290, 1296, 1190, 1396
1 34 692	Zugstange für Innenbetätigung, 645 mm lang für LC 4	2	20103
1 34 900	Abstandrohr für Zugstange (6 x 8 x 3,5 mm)	2	1290, 1296, 1190, 1396
1 34 930	Zugseil für Innenbetätigung	2	1033, 1210
1 34 931	Zugseil für Innenbetätigung	2	12 N, 12 LG, 18 N
1 34 940	Halter für Zugseil	2	1033, 1210, 12 N
		6	12 LG, 18N, 1833
1 34 950	Innensicherung für Türschloß 3,5-34 bis Chassis-Nr. 34D-514 3,5-57 bis Chassis-Nr. 57D-2046 3,5-83 bis Chassis-Nr. 83D-142	1	12 B, 12 C, 92 C, 3,5-34, 3,5-57, 3,5-83
1 34 951	Innensicherung für Türschloß	3	18 B, 18 C
1 34 952	Innensicherung für Türschloß 1290, 1296 bis Chassis-Nr. 34772 2,0-12 bis Chassis-Nr. 2V-4037 3,5-34 ab Chassis-Nr. 34D-515 3,5-57 ab Chassis-Nr. 57D-2047 3,5-83 ab Chassis-Nr. 83D-143 } bis Chassis-Nr. V-2341 nicht für Wagen mit Chassis-Kennzeichen Br. V-	1	92 C, 1033, 1210, 12 N, 1233, 1290, 1296, 2,0-12, 3,5-34, 3,5-57, 3,5-83
		3	12 LG, 18 N, 1833
1 34 953	Innensicherung für Türschloß 1290, 1296 ab Chassis-Nr. 34773	1	1290, 1296, 1190, 1396

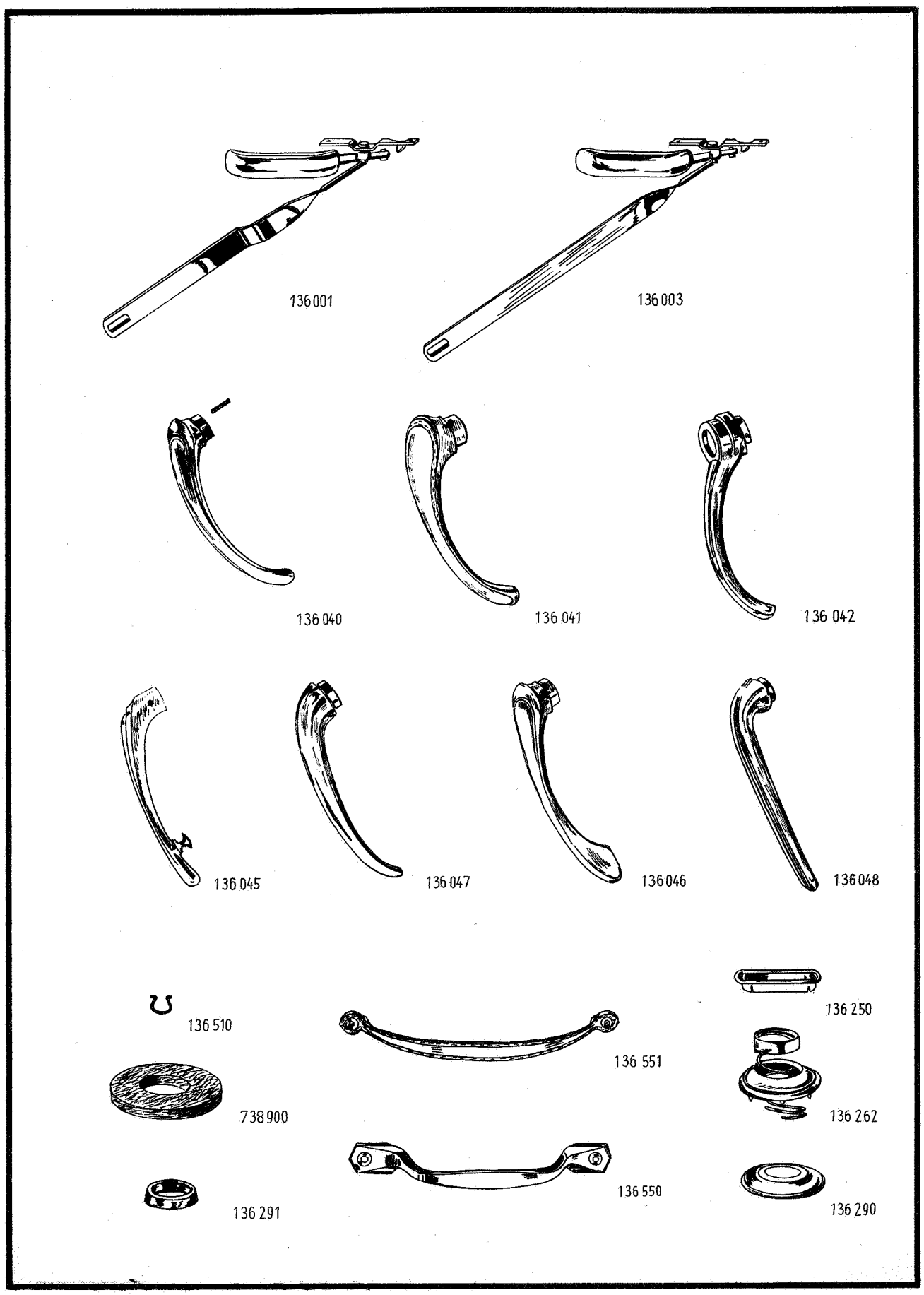
136 001
136 003
136 040
136 041
136 042
136 045
136 047
136 046
136 048
136 510
136 250
136 551
738 900
136 262
136 550
136 291
136 290

TEILE-NAME	Stückzahl pro Wagen	Modell	Teile-Gruppen-Nr.
Türgriff, innen			
Türgriff, links innen, mit Halter und Zugstange 12 B, 12 C, 1033, 1210 für RD 12 LGL für Prw	1	12 B, 12 C, 1033, 1210, 12 LGL	1 36 000
Türgriff, rechts innen, mit Halter und Zugstange 12 B, 12 C, 1033, 1210 für RD 12 LGL für Prw	1	12 B, 12 C, 1033, 1210, 12 LGL	1 36 001
Türgriff, links innen, mit Halter und Zugstange für T	1	12 B, 18 B, 12 C, 18 C	1 36 002
Türgriff, rechts innen, mit Halter und Zugstange für T	1	12 B, 18 B, 12 C, 18 C	1 36 003
Türgriff, innen, blank vernickelt, Zugstangenbetätigung 12 B, 12 C für LZ, LS, C 2, Kw für C 4 ab Karosserie-Nr. 224 1033, 1210 für LZ, LS, C 2 12 LG, 12 N für C 4 12 LGL für Kw 1833 für RLZ, RC 2, RC 4 1290, 1296 bis Chassis-Nr. 34772 3,5-34 ab Chassis-Nr. 34D-515 3,5-57 ab Chassis-Nr. 57D-2047 3,5-83 ab Chassis-Nr. 83D-143 bis Chassis-Nr. V-2341 nicht für Wagen mit Chassis-Kennzeichen Br. V-	2	12 B, 12 C, 92 C, 1033, 1210, 12 N, 12 LG, 12 LGL, 1233, 1833, 1290, 1296, 3,5-34, 3,5-57, 3,5-83	1 36 040
Türgriff, innen 12 B, 12 C für C 4 bis Karosserie-Nr. 223 18 B, 18 C nicht für T	2 4	12 B, 12 C 18 B, 18 C	1 36 041
Türgriff, innen, blank vernickelt 3,5-34 bis Chassis-Nr. 34D-514 3,5-57 bis Chassis-Nr. 57D-2046 3,5-83 bis Chassis-Nr. 83D-142	2	3,5-34, 3,5-57, 3,5-83	1 36 042
Türgriff, links innen, matt vernickelt, Zugseilbetätigung 1033, 1210 für LZ, LS 12 N, 12 LGL für Kw	1	1033, 1210 12 N, 12 LGL	1 36 044
12 LG, 18 N für LV 1833 für RLV-Vordertür links Hintertür rechts	2	12 LG, 18 N, 1833	
Türgriff, rechts innen, matt vernickelt, Zugseilbetätigung 1033, 1210 für LZ, LS 12 N, 12 LGL für Kw	1	1033, 1210, 12 N, 12 LGL	1 36 045
12 LG, 18 N für LV 1833 für RLV-Vordertür rechts Hintertür links	2	12 LG, 18 N, 1833	
Türgriff, innen, matt vernickelt für LV 2,0-12 bis Chassis-Nr. 2V-4037 nicht für Wagen mit Chassis-Kennzeichen Br. 2V-	4	12 LG, 18 N, 2,0-12	1 36 046
Türgriff, innen, blank vernickelt 1290, 1296 ab Chassis-Nr. 34773	2	1290, 1296, 1190, 1396	1 36 047
Türgriff, innen, verchromt	4	1397, 20103, 20120	1 36 048
Türgriff, innen, versilbert für LV, PL	4	20120	1 36 049
Türgriff, innen 2,0-12 ab Chassis-Nr. 2V-4038 und Br. 2V-1 3,5 ab Chassis-Nr. V-2342 und Br. V-1	2	2,0-12, 3,5-34, 3,5-57, 3,5-83	1 36 050
Rosette mit Feder für Türinnengriff, blank vernickelt, 11 mm hoch	2 4	12 B, 12 C, 98 C 18 B, 18 C	1 36 261

Teile-Gruppen-Nr.	TEILE-NAME	Stückzahl pro Wagen	Modell
1 36 262	Rosette mit Feder für Türinnengriff, matt vernickelt, 11 mm hoch 1290, 1296 bis Chassis-Nr. 34772 2,0-12 bis Chassis-Nr. 2V-4037 3,5-34 ab Chassis-Nr. 34D-515 3,5-57 ab Chassis-Nr. 57D-2047 3,5-83 ab Chassis-Nr. 83D-143 } bis Chassis-Nr. V-2341 nicht für Wagen mit Chassis-Kennzeichen Br. V-	2 4	92 C, 1033, 1210, 12 N, 1233, 1290, 1296, 2,0-12, 3,5-34, 3,5-57, 3,5-83 12 LG, 18 N, 1833
1 36 291	Rosette für Türinnengriff, blank vernickelt, 8 mm hoch 1290, 1296 ab Chassis-Nr. 34773	2	1290, 1296, 1190, 1396
1 36 292	Rosette für Türinnengriff, verchromt 2,0-12 ab Chassis-Nr. 2V-4038 und Br. 2V-1 3,5 ab Chassis-Nr. V-2342 und Br. V-1	4 2	1397, 20103, 20120 2,0-12, 3,5-34, 3,5-57, 3,5-83
1 36 293	Rosette für Türinnengriff, versilbert für LV, PL	4	20120
1 36 510	Sicherungsfeder für Türinnengriff 1290, 1296 ab Chassis-Nr. 34773 2,0-12 ab Chassis-Nr. 2V-4038 und Br. 2V-1 3,5 ab Chassis-Nr. V-2342 und Br. V-1	×	1290, 1296, 1397, 20103, 20120, 2,0-12, 1190, 1396, 3,5-34, 3,5-57, 3,5-83
7 38 900	Filzscheibe für Türinnengriff (28 x 60 x 5 mm)	×	12 B, 18 B, 12 C, 18 C, 1290, 1296, 1190, 1396
1 36 550	Zuziehgriff für Tür, innen für LZ bis Karosserie-Nr. 2491 für LS bis Karosserie-Nr. 394	2	12 B, 12 C
1 36 551	Zuziehgriff für Tür, innen für SCP bis Karosserie-Nr. 1134	2	18 B, 18 C
	Türgriff, außen		
1 38 000	Türgriff, außen, Türschloß mit Zugstangenbetätigung, freie Vierkantlänge 67 mm 12 B, 18 B, 12 C, 18 C nicht für C 4, T 1033, 1210 für C 2 für LZ ab Karosserie-Nr. 5135 für LS ab Karosserie-Nr. 172 12 LGL für Kw ab Karosserie-Nr. 204 18 B, 18 C für LV	1 3	12 B, 18 B, 12 C, 18 C, 1033, 1210, 12 LGL, 1290, 1296, 1190, 1396
1 38 001	Türgriff, außen, freie Schaftlänge 46 mm für C 4	1	12 B, 18 B, 12 C, 18 C, 12 N
1 38 002	Türgriff, außen, freie Vierkantlänge 51 mm bis Chassis-Nr. V-2341 nicht für Wagen mit Chassis-Kennzeichen Br. V-	1	3,5-34, 3,5-57, 3,5-83
1 38 003	Türgriff, außen, freie Schaftlänge 34 mm 1233, 1833 für RLZ	1	92 C, 98 C, 1233, 1833
1 38 004	Türgriff, außen, Türschloß mit Zugseilbetätigung, freie Schaftlänge 88 mm 1033, 1210 für LZ bis Karosserie-Nr. 5134 für LS bis Karosserie-Nr. 171 12 N für Kw 12 LGL für Kw bis Karosserie-Nr. 203	1	1033, 1210, 12 N, 12 LGL
1 38 005	Türgriff, außen, Türschloß mit Zugseilbetätigung, freie Vierkantlänge 64 mm 12 LG, 18 N für LV sowie 1833 für RLV Vordertür links Hintertür rechts	2	12 LG, 18 N, 1833
1 38 006	Türgriff, außen, Türschloß mit Zugseilbetätigung, freie Vierkantlänge 64 mm Hintertür links	1	12 LG, 18 N, 1833
1 38 007	Türgriff, außen, Türschloß mit Zugstangenbetätigung, freie Vierkantlänge 42 mm für LV-Vordertür links Hintertür rechts 2,0-12 bis Chassis-Nr. 2V-4037 nicht für Wagen mit Chassis-Kennzeichen Br. 2V-	2	12 LG, 18 N, 2,0-12

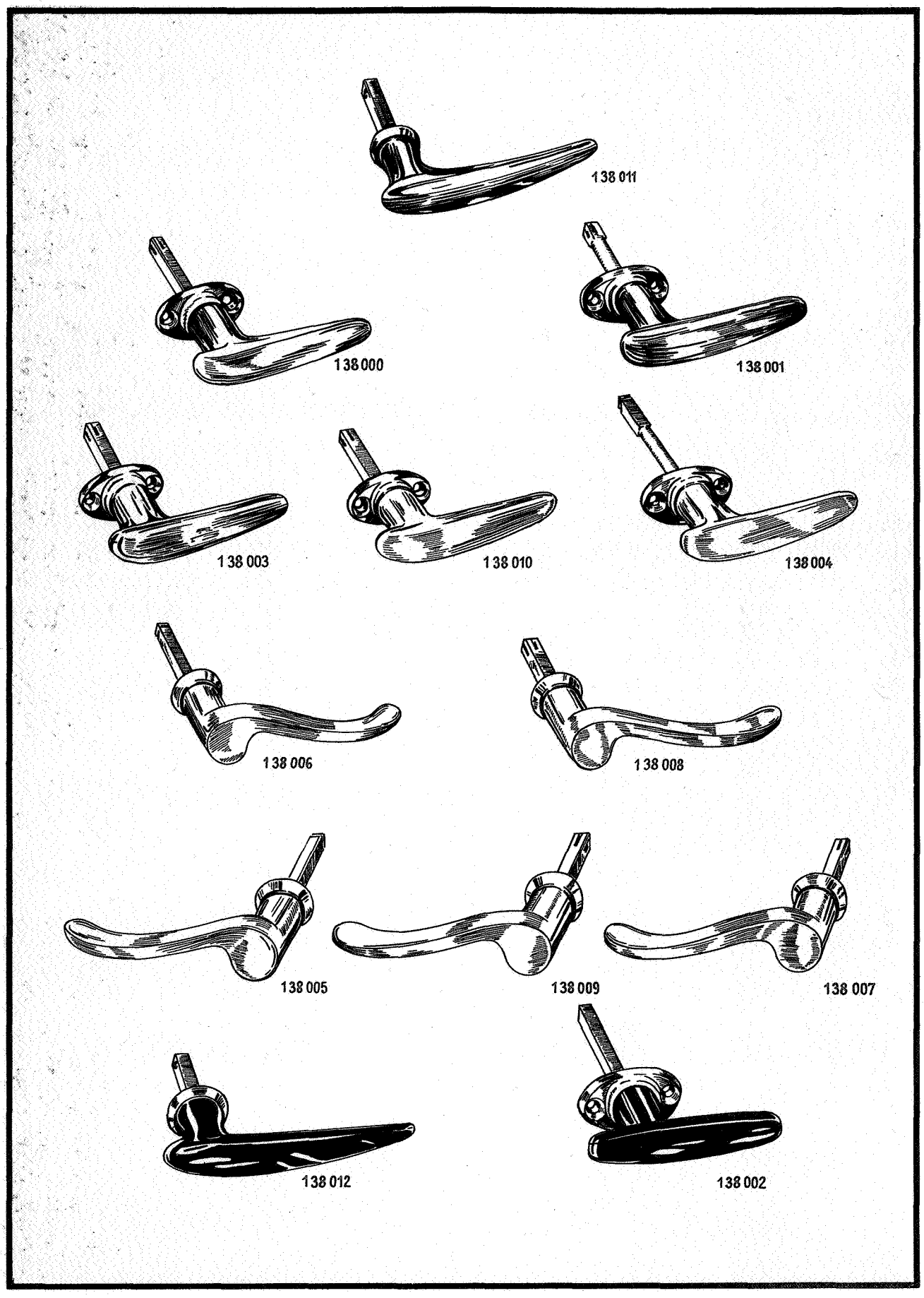
138 011
138 000
138 001
138 003
138 010
138 004
138 006
138 008
138 005
138 009
138 007
138 012
138 002

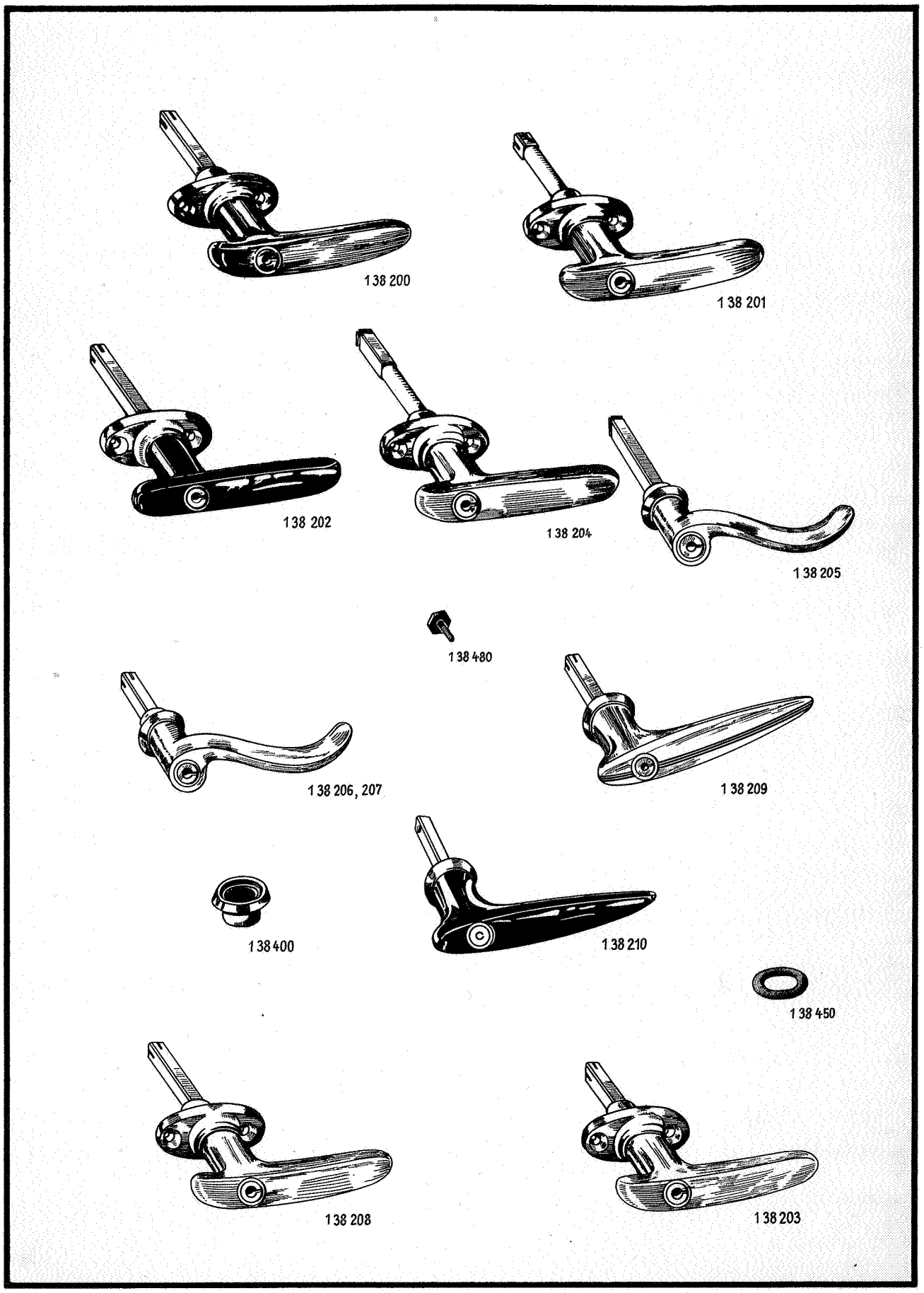
138 200
138 201
138 202
138 204
138 205
138 480
138 206, 207
138 209
138 400
138 210
138 450
138 208
138 203

TEILE-NAME	Stückzahl pro Wagen	Modell	Teile-Gruppen-Nr.
Türgriff, außen, Türschloß mit Zugstangenbetätigung, freie Vierkantlänge 42 mm Hintertür links	1	12 LG, 18 N	1 38 008
Türgriff, außen, freie Vierkantlänge 38 mm 12 LG für C 4 1833 für RC 2, C 4	1	12 LG, 1833	1 38 009
Türgriff, außen, freie Schaftlänge 30 mm für RC 4	1	1833	1 38 010
Türgriff, außen 1397 für LZ, CL, C 4 20103 für LZ, CL, C 4, LC 4	1	1397, 20103	1 38 011
1397, 20103 für LV	3	1397, 20103, 20120	
Türgriff, außen, freie Vierkantlänge 51 mm 2,0-12 ab Chassis-Nr. 2V-4038 und Br. 2V-1 3,5 ab Chassis-Nr. V-2342 und Br. V-1	1	2,0-12, 3,5-34, 3,5-57, 3,5-83	1 38 012
Türgriff, außen, abschließbar, Türschloß mit Zugstangenbetätigung, freie Vierkantlänge 50,5 mm 12 B, 18 B, 12 C, 18 C nicht für C 4, T 1033, 1210 für C 2 für LZ ab Karosserie-Nr. 5135 für LS ab Karosserie-Nr. 172 12 LGL für Kw ab Karosserie-Nr. 204	1	12 B, 18 B, 12 C, 18 C, 1033, 1210, 12 LGL, 1290, 1296, 1190, 1396	1 38 200
Türgriff, außen, abschließbar, freie Schaftlänge 46 mm für C 4	1	12 B, 18 B, 12 C, 18 C, 12 N	1 38 201
Türgriff, außen, abschließbar, freie Vierkantlänge 51 mm 3,5 bis Chassis-Nr. V-2341 nicht für Wagen mit Chassis-Kennzeichen Br. V-	1	3,5-34, 3,5-57, 3,5-83	1 38 202
Türgriff, außen, abschließbar, freie Schaftlänge 34 mm 1233, 1833 für RLZ	1	92 C, 98 C, 1233, 1833	1 38 203
Türgriff, außen, abschließbar, Türschloß mit Zugseilbetätigung, freie Vierkantlänge 69,5 mm 1033, 1210 für LZ bis Karosserie-Nr. 5134 für LS bis Karosserie-Nr. 171 12 N für Kw 12 LGL für Kw bis Karosserie-Nr. 203	1	1033, 1210, 12 N, 12 LGL	1 38 204
Türgriff, außen, abschließbar, Türschloß mit Zugseilbetätigung, freie Vierkantlänge 64 mm 12 LG, 18 N für LV 1833 für RLV-Vordertür rechts	1	12 LG, 18 N, 1833	1 38 205
Türgriff, außen, abschließbar, Türschloß mit Zugstangenbetätigung, freie Vierkantlänge 42 mm 12 LG, 18 N für LV 2,0-12 bis Chassis-Nr. 2V-4037 nicht für Wagen mit Chassis-Kennzeichen Br. 2V-	1	12 LG, 18 N, 2,0-12	1 38 206
Türgriff, außen, abschließbar, freie Vierkantlänge 38 mm 12 LG für C 4 1833 für RC 2, C 4	1	12 LG, 1833	1 38 207
Türgriff, außen, abschließbar, freie Schaftlänge 30 mm für RC 4	1	1833	1 38 208
Türgriff, außen, abschließbar	1	1397, 20103, 20120	1 38 209
Türgriff, außen, abschließbar, freie Vierkantlänge 51 mm 2,0-12 ab Chassis-Nr. 2V-4038 und Br. 2V-1 3,5 ab Chassis-Nr. V-2342 und Br. V-1	1	2,0-12, 3,5-34, 3,5-57, 3,5-83	1 38 210
Rosette für Türgriff	X	1397, 20103, 20120, 3,5-34, 3,5-57, 3,5-83	1 38 400
Gummiring für Türgriff	4	12 LG, 18 N, 1833	1 38 450

Teile-Gruppen-Nr.	TEILE-NAME	Stückzahl pro Wagen	Modell
1 38 451	Gummiring für Türgriff	×	1397, 20103, 20120, 3,5-34, 3,5-57, 3,5-83
1 38 480	Sicherungsschraube für Türgriff, Sechskant (M 4)	2	1,2 alle, 1,8 alle, 1190, 1396
	Schlüssel für Türgriff (Bei Bestellung von Schlüsseln für Türgriff muß jeweils die eingeschlagene Nr. bzw. Schließung angegeben werden.) Siehe Schlüsselliste.	×	
	Fensterheber		
1 40 000	Fensterheber, Vordertür, links und rechts 12 B, 12 C nicht für C 4 ab Karosserie-Nr. 1360 18 B, 18 C nicht für C 4 ab Karosserie-Nr. 1672 1210 für C 2 12 N, 12 LGL für Kw 1296 bis Chassis-Nr. 96-3472	2	12 B, 18 B, 12 C, 18 C, 1210, 12 N, 12 LGL, 1296
1 40 001	Fensterheber, Tür links 1210 für LZ, LS 1290 bis Chassis-Nr. 34772 2,0-12 bis Chassis-Nr. 2V-4037 3,5-34 ab Chassis-Nr. 34D-515 3,5-57 ab Chassis-Nr. 57D-2047 3,5-83 ab Chassis-Nr. 83D-143 } bis Chassis-Nr. V-2341 nicht für Wagen mit Chassis-Kennzeichen Br. V-	1	1033, 1210, 2,0-12, 3,5-34, 3,5-57, 3,5-83
	für Hintertür rechts		18 B, 18 C
	für RLZ-Seitenwand, rechts		92 C, 98 C, 1233, 1833
1 40 002	Fensterheber, Tür rechts 1210 für LZ, LS 1290 bis Chassis-Nr. 34772 2,0-12 bis Chassis-Nr. 2V-4037 3,5-34 ab Chassis-Nr. 34D-515 3,5-57 ab Chassis-Nr. 57D-2047 3,5-83 ab Chassis-Nr. 83D-143 } bis Chassis-Nr. V-2341 nicht für Wagen mit Chassis-Kennzeichen Br. V-	1	18 B, 18 C, 92 C, 98 C, 1033, 1210, 12 LG, 1233, 18 N, 1833, 1290, 2,0-12, 3,5-34, 3,5-57, 3,5-83
	18 B, 18 N, 18 N für LLV, 1833 für RLV Hintertür links 92 C, 98 C, 1233, 1833 für RLZ-Seitenwand links		
	12 LG, 18 N für LV-Vordertür rechts, Hintertür links	2	
1 40 003	Fensterheber für LV-Vordertür links, Hintertür rechts	2	12 LG, 18 N
	18 N für LLV 1833 für RLV } Hintertür rechts	1	18 N, 1833
1 40 005	Fensterheber, Vordertür links 18 N für LLV 1833 für RLV	1	18 N, 1833
1 40 007	Fensterheber, Tür links 1397, 20103 für LZ, CL, C 4, LC 4	1	1397, 20103
	Vordertür links, Hintertür rechts für LV, PL bis Chassis-Nr. 120-500	2	20120
1 40 008	Fensterheber, Tür rechts 1397, 20103 für LZ, CL, C 4, LC 4	1	1397, 20103
	Vordertür rechts, Hintertür links für LV, PL bis Chassis-Nr. 120-500	2	20120
1 40 009	Fensterheber, Vordertür links 1397, 20103 für LV 20120 für LV, PL ab Chassis-Nr. 120-501 2,0-12 ab Chassis-Nr. 2V-4038 und Br. 2V-1 3,5 ab Chassis-Nr. V-2342 und Br. V-1	1	1397, 20103, 20120, 2,0-12, 3,5-34, 3,5-57, 3,5-83

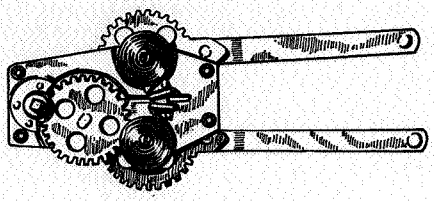

140 000

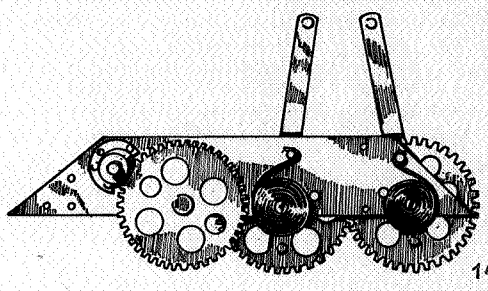

140 008

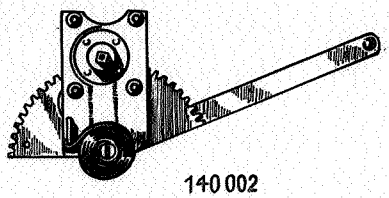

140 002

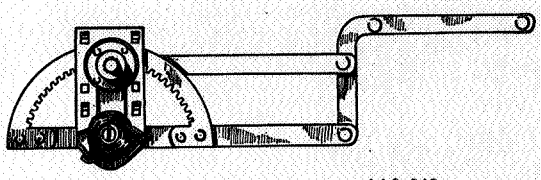

140 010

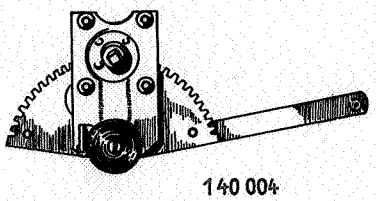

140 004

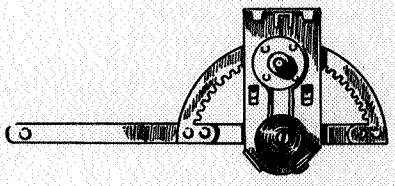

140 012

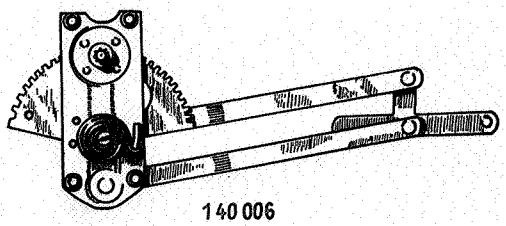

140 006

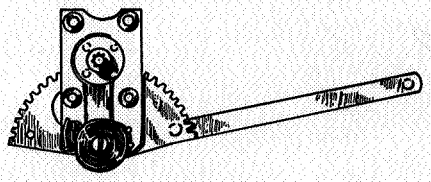

140 015

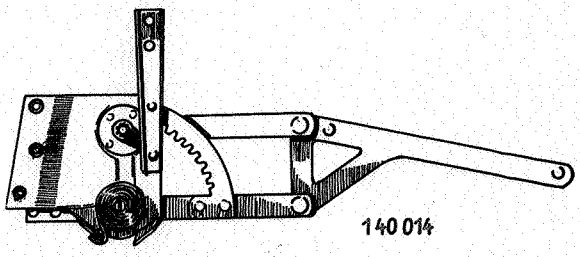

140 014

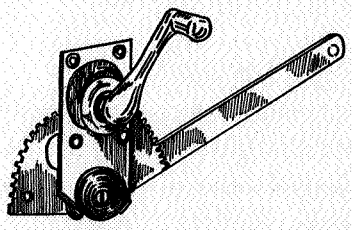

140 251

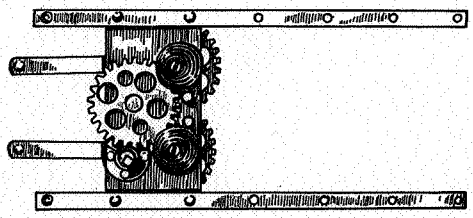

140 271

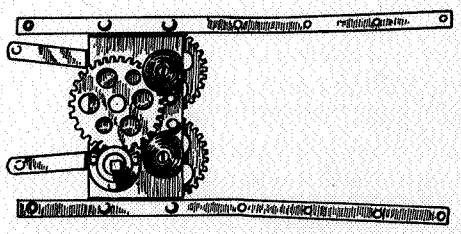

140 272

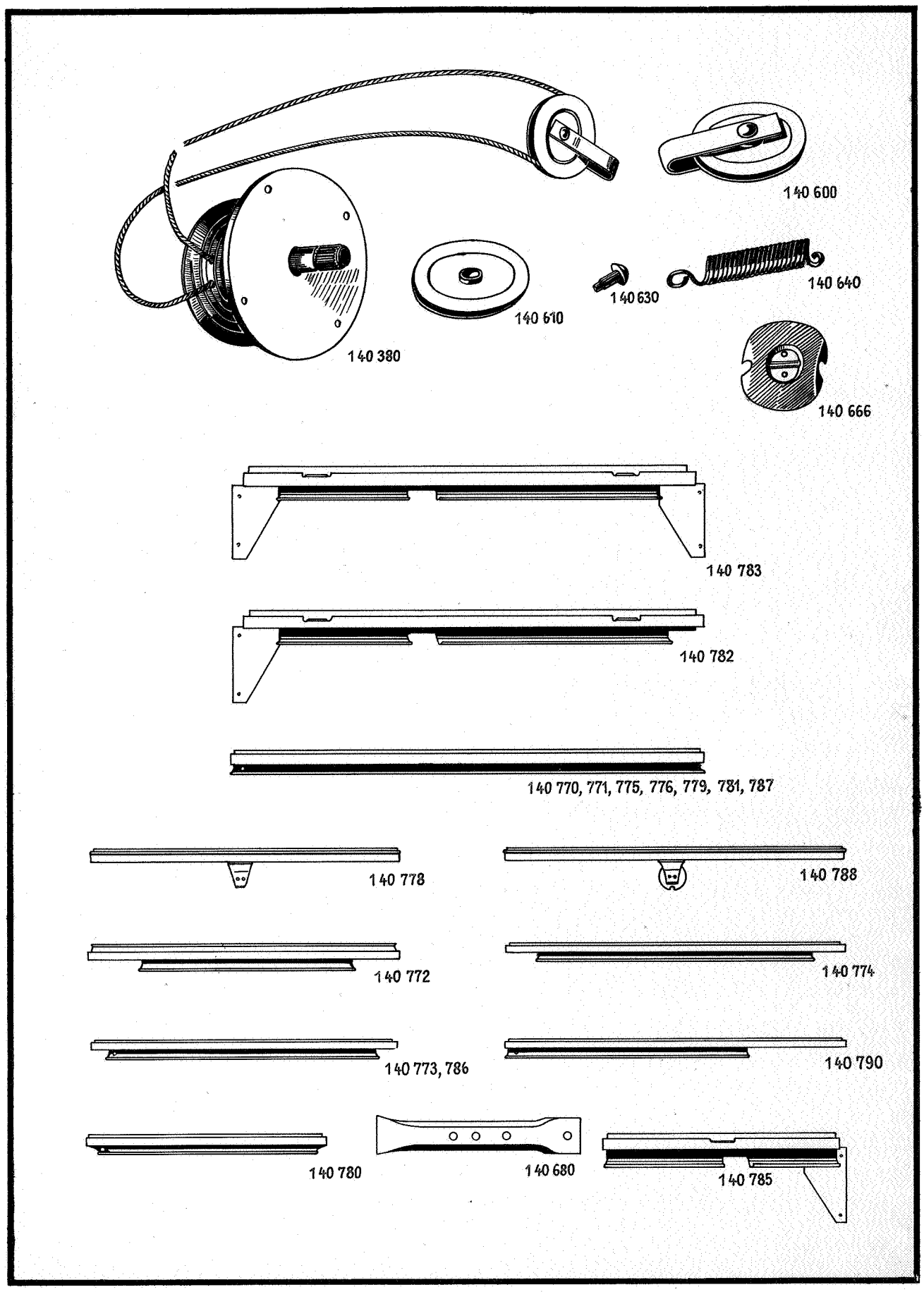
140 600
140 380
140 610
140 630
140 640
140 666
140 783
140 782
140 770, 771, 775, 776, 779, 781, 787
140 778
140 788
140 772
140 774
140 773, 786
140 790
140 780
140 680
140 785

TEILE-NAME	Stückzahl pro Wagen	Modell	Teile-Gruppen-Nr.
Fensterheber, Vordertür rechts 1397, 20103 für LV 20120 für LV, PL ab Chassis-Nr. 120-501 2,0-12 ab Chassis-Nr. 2V-4038 und Br. 2V-1 3,5 ab Chassis-Nr. V-2342 und Br. V-1	1	1397, 20103, 20120, 2,0-12, 3,5-34, 3,5-57, 3,5-83	1 40 010
Fensterheber, Hintertür links	1	1397, 20103	1 40 011
Fensterheber, Hintertür rechts	1	1397, 20103	1 40 012
Fensterheber, Seitenwand links für LZ, CL	1	1397, 20103	1 40 013
Fensterheber, Seitenwand rechts für LZ, CL	1	1397, 20103	1 40 014
Fensterheber, Seitenwand links für LC 4	1	20103	1 40 015
Fensterheber, Seitenwand rechts für LC 4	1	20103	1 40 016
Fensterheber mit Kurbel, links 3,5-34 bis Chassis-Nr. 34D-514 3,5-57 bis Chassis-Nr. 57D-2046 3,5-83 bis Chassis-Nr. 83D-142	1	3,5-34, 3,5-57, 3,5-83	1 40 250
Fensterheber mit Kurbel, rechts 3,5-34 bis Chassis-Nr. 34D-514 3,5-57 bis Chassis-Nr. 57D-2046 3,5-83 bis Chassis-Nr. 83D-142	1	3,5-34, 3,5-57, 3,5-83	1 40 251
Fensterheber mit Befestigungsschienen, links 12 B, 12 C für C 4 ab Karosserie-Nr. 1360 18 B, 18 C für C 4 ab Karosserie-Nr. 1672 12 N für C 4 1833 für RC 2, RC 4	1	12 B, 18 B, 12 C, 18 C, 12 N, 1833	1 40 270
Fensterheber mit Befestigungsschienen, rechts 12 B, 12 C für C 4 ab Karosserie-Nr. 1360 18 B, 18 C für C 4 ab Karosserie-Nr. 1672 12 N für C 4 1833 für RC 2, RC 4	1	12 B, 18 B, 12 C, 18 C, 12 N, 1833	1 40 271
Fensterheber mit Befestigungsschienen, rechts für RLZ	1	92 C, 98 C, 1233, 1833	1 40 272
Fensterheber mit Befestigungsschienen, links für C 4	1	12 LG, 1833	1 40 273
Fensterheber mit Befestigungsschienen, rechts für C 4	1	12 LG, 1833	1 40 274
Fensterheber-Seilrolle mit Drahtseil und unterer Führungsrolle 1290, 1296 ab Chassis-Nr. 34773	2	1290, 1296, 1190, 1396	1 40 380
Führungsrolle mit Bügel, unten, für Drahtseil	2	1290, 1296, 1190, 1396	1 40 600
Führungsrolle für Drahtseil, oben	2	1290, 1296, 1190, 1396	1 40 610
Halbrundniet für Führungsrolle, Spezial	2	1290, 1296, 1190, 1396	1 40 630
Rückzugfeder für Führungsrolle	2	1290, 1296, 1190, 1396	1 40 640
Befestigungsplatte für Drahtseil	2	1290, 1296, 1190, 1396	1 40 660
Schiene für Fensterbefestigung, Tür hinten, ohne Gleitbügel für C 4, LC 4	2	1397, 20103	1 40 680
Schiene für Türfensterheber (Fassungsschiene) für C 2, Kw sowie 18 B, 18 C für LV, LS-Vordertür	2	12 B, 18 B, 12 C, 18 C, 1210, 12 N, 12 LGL, 1296	1 40 770
Schiene für Türfensterheber (Fassungsschiene) bis Chassis-Nr. V-2341 nicht für Wagen mit Chassis-Kennzeichen Br. V-	2	3,5-34, 3,5-57, 3,5-83	1 40 772

Teile-Gruppen-Nr.	TEILE-NAME	Stückzahl pro Wagen	Modell
1 40 773	Schiene für Türfensterheber (Fassungsschiene) 1290 bis Chassis-Nr. 10-34772	2	1033, 1210, 1290
1 40 776	Schiene für Tür- und Seitenwandfensterheber (Fassungsschiene) für RLZ	4	98 C, 1233, 1833
	für SCP-Türfensterheber	2	18 B, 18 C
1 40 778	Schiene für Türfensterheber (Fassungsschiene) 1290, 1296 ab Chassis-Nr. 34773 1190 für LZ-EH bis Karosserie-Nr. 5130 für LZ-EV bis Karosserie-Nr. 6067 für CL bis Karosserie-Nr. 1058 1396 bis Karosserie-Nr. 2368	2	1290, 1296, 1190, 1396
1 40 779	Schiene für Türfensterheber (Fassungsschiene) 18 N für LLV, 1833 für RLV, 1397, 20103 für LV-Vordertür	2	18 N, 1833 1397, 20103
1 40 780	Schiene für Türfensterheber (Fassungsschiene) für LV-Hintertür	2	1397, 20103
1 40 781	Schiene für Türfensterheber (Fassungsschiene) für LZ, CL	2	1397, 20103
1 40 782	Schiene für Türfensterheber, links (Fassungsschiene) für C 4	1	1397, 20103
1 40 783	Schiene für Türfensterheber, rechts (Fassungsschiene) für C 4	1	1397, 20103
1 40 784	Schiene für Türfensterheber, links (Fassungsschiene) für LC 4	1	20103
1 40 785	Schiene für Türfensterheber, rechts (Fassungsschiene) für LC 4	1	20103
1 40 786	Schiene für Türfensterheber (Fassungsschiene) für Vorder- und Hintertür für LV, PL-Vordertür bis Chassis-Nr. 120-500	4	20120
1 40 787	Schiene für Türfensterheber (Fassungsschiene) 20120 für LV, PL-Vordertür ab Chassis-Nr. 120-501 3,5 ab Chassis-Nr. V-2342 und Br. V-1 12 LG und 18 N für LV-Vordertür	2	20120, 2,0-12, 3,5-34, 3,5-57, 3,5-83, 12 LG, 18 N
1 40 788	Schiene für Türfensterheber (Fassungsschiene) 1190 für LZ-EH ab Karosserie-Nr. 5131 für LZ-EV ab Karosserie-Nr. 6068 für CL ab Karosserie-Nr. 1059 1396 ab Karosserie-Nr. 2369	2	1190, 1396
1 40 789	Schiene für Seitenwandfensterheber, links (Fassungsschiene) für LZ, CL	1	1397, 20103
1 40 790	Schiene für Seitenwandfensterheber, rechts (Fassungsschiene) für LZ, CL	1	1397, 20103
1 40 797	Schiene für Türfensterheber (Fassungsschiene) Hintertür	2	12 LG, 1233, 1833
1 42 280	**Fassungsstreifen für Türfenster,** 1 mm stark	lfd. Mtr.	12 B, 18 B, 12 C, 18 C, 12 N
1 42 281	Fassungsstreifen für Türfenster, 2,5 mm stark 3,5 bis Chassis-Nr. V-2341 nicht für Wagen mit Chassis-Kennzeichen Br. V-	lfd. Mtr.	92 C, 98 C, 1033, 1210, 12 LG, 1233, 18 N, 1833, 3,5-34, 3,5-57, 3,5-83
1 42 282	Fassungsstreifen für Türfenster, 2 mm stark 3,5 ab Chassis-Nr. V-2342 und Br. V-1	lfd. Mtr.	alle
1 42 283	Fassungsstreifen für Türfenster, 1,5 mm stark	lfd. Mtr.	alle

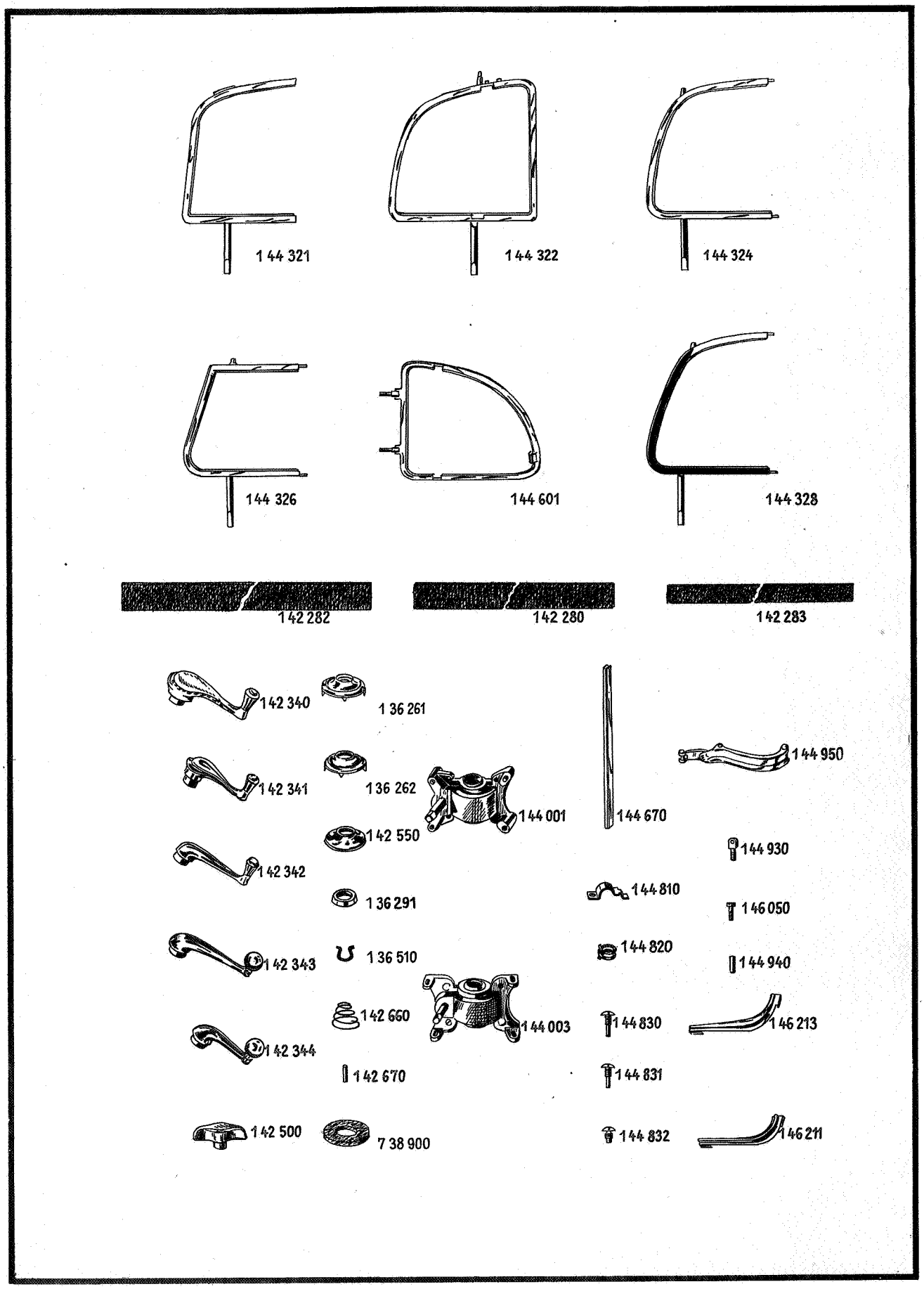
144 321
144 322
144 324
144 326
144 601
144 328
142 282
142 280
142 283
142 340
136 261
142 341
136 262
144 001
144 670
144 950
142 550
144 930
142 342
144 810
136 291
146 050
142 343
136 510
144 820
144 940
142 660
144 003
144 830
146 213
142 344
142 670
144 831
142 500
7 38 900
144 832
146 211

TEILE-NAME	Stückzahl pro Wagen	Modell	Teile-Gruppen-Nr.
Kurbel für Fensterheber, blank vernickelt 12 B, 12 C für LZ, LS, C 2, T, RD, Kw und C 4 1833 für RLZ 1290, 1296 bis Chassis-Nr. 34772 2,0-12 bis Chassis-Nr. 2V-4037 3,5 bis Chassis-Nr. V-2341 nicht für Wagen mit Chassis-Kennzeichen Br. V-	2	12 B, 12 C, 92 C, 98 C, 12 N, 1033, 1210, 12 LGL, 1233, 1833, 1290, 1296, 2,0-12, 3,5-34, 3,5-57, 3,5-83	1 42 341
12 LG für LV 1833 für RLZ	4	12 LG, 18 N, 1833 18 B, 18 C	
Kurbel für Fensterheber, blank vernickelt 1290, 1296 ab Chassis-Nr. 34773	2	1290, 1296, 1190, 1396	1 42 342
Kurbel für Fensterheber, verchromt, 83 mm lang	2	1397, 20103	1 42 343
	4	20120	
Kurbel für Fensterheber, verchromt, 50 mm lang	4	1397, 20103	1 42 344
Kurbel für Fensterheber, matt vernickelt 2,0-12 ab Chassis-Nr. 2V-4038 und Br. 2V-1 3,5 ab Chassis-Nr. V-2342 und Br. V-1	2	2,0-12, 3,5-34, 3,5-57, 3,5-83	1 42 345
Knebelgriff für Seitenwandfensterheber, matt vernickelt	2	92 C, 98 C, 1233	1 42 500
Rosette mit Feder für Fensterheberkurbel, matt vernickelt und verziert, 11 mm hoch	2	12 B, 12 C	1 36 260
12 B, 12 C bis Karosserie-Nr. 223	4	18 B, 18 C	
Rosette mit Feder für Fensterheberkurbel, blank vernickelt, 11 mm hoch 12 B, 12 C für LZ, LS, C 2, T, RD, Kw für C 4 ab Karosserie-Nr. 224	2	12 B, 12 C, 98 C	1 36 261
Rosette mit Feder für Fensterheberkurbel, matt vernickelt, 11 mm hoch 1290, 1296 bis Chassis-Nr. 34772 2,0-12 bis Chassis-Nr. 2V-4037 3,5-34 ab Chassis-Nr. 34D-515 3,5-57 ab Chassis-Nr. 57D-2047 3,5-83 ab Chassis-Nr. 83D-143 } bis Chassis-Nr. V-2341 nicht für Wagen mit Chassis-Kennzeichen Br. V-	2	92 C, 1033, 1210, 12 N, 1233, 1290, 1295, 2,0-12, 3,5-34, 3,5-57, 3,5-83	1 36 262
18 N für LLV 1833 nicht für RLV	4	12 LG, 18 N, 1833	
18 N für LV 1833 für RLV	6	18 N, 1833	
Rosette für Fensterheberkurbel, blank vernickelt, 13,5 mm hoch 3,5-34 bis Chassis-Nr. 34D-514 3,5-57 bis Chassis-Nr. 57D-2046 3,5-83 bis Chassis-Nr. 83D-142	2	3,5-34, 3,5-57, 3,5-83	1 42 550
Rosette für Fensterheberkurbel, blank vernickelt, 8 mm hoch 1290, 1296 ab Chassis-Nr. 34773	2	1290, 1296, 1190, 1396	1 36 291
Rosette für Fensterheberkurbel, verchromt	4	1397, 20103, 20120	1 36 292
Rosette für Fensterheberkurbel, versilbert	4	20120	1 36 293
Rosette für Fensterheberkurbel, matt vernickelt, 8 mm hoch 2,0-12 ab Chassis-Nr. 2V-4038 und Br. 2V-1 3,5 ab Chassis-Nr. V-2342 und Br. V-1	2	2,0-12, 3,5-34, 3,5-57, 3,5-83	1 36 294
Sicherungsfeder für Kurbel 1290, 1296 ab Chassis-Nr. 34773 3,5 ab Chassis-Nr. V-2342 und Br. V-1	×	1290, 1296, 1397, 20103, 20120, 2,0-12, 1190, 1396, 3,5-34, 3,5-57, 3,5-83	1 36 510
Kegelfeder für Rosette 3,5-34 bis Chassis-Nr. 34D-514 3,5-57 bis Chassis-Nr. 57D-2046 3,5-83 bis Chassis-Nr. 83D-142	2	3,5-34, 3,5-57, 3,5-83	1 42 660
Stift für Fensterheberkurbel	2	3,5-34, 3,5-57, 3,5-83	1 42 670
Filzscheibe für Fensterheberkurbel (28 x 60 x 5 mm)	×	12 B, 12 C, 18 B, 18 C, 1290, 1296, 1190, 1396	7 38 900

Teile-Gruppen-Nr.	TEILE-NAME	Stückzahl pro Wagen	Modell
	Drehfenster		
1 44 000	**Drehfensterapparat für Tür- und Seitenwandfenster,** links	2	18 N, 1833
1 44 001	Drehfensterapparat für Tür- und Seitenwandfenster, rechts	2	18 N, 1833
1 44 002	Drehfensterapparat für Tür, links	1	1397, 20103, 20120, 2,0-12, 3,5-34, 3,5-57, 3,5-83
1 44 003	Drehfensterapparat für Tür, rechts	1	1397, 20103, 20120, 2,012, 3,5-34, 3,5-57, 3,5-83
1 42 341	Kurbel für Türdrehfenster	2	18 N, 1833
1 42 344	Kurbel für Türdrehfenster für LZ	2	1397, 20103
1 44 140	Kurbel für Türdrehfenster	2	20120
1 44 143	Kurbel für Türdrehfenster	2	2,0-12, 3,5-34, 3,5-57, 3,5-83
1 42 500	Knebelgriff für Seitenwanddrehfenster	2	18 N, 1833
1 36 262	Rosette für Kurbel- und Knebelgriff	4	18 N, 1833
1 36 292	Rosette für Kurbel	2	1397, 20103
1 36 293	Rosette für Kurbel	2	20120
1 36 294	Rosette für Kurbel	2	2,0-12, 3,5-34, 3,5-57, 3,5-83
1 36 510	Sicherungsfeder für Kurbel	2	1397, 20103, 20120, 2,0-12, 3,5-34, 3,5-57, 3,5-83
1 44 320	Fassungsschiene mit Achse für Türdrehfenster, links	1	18 N, 1833
1 44 321	Fassungsschiene mit Achse für Türdrehfenster, rechts	1	18 N, 1833
1 44 322	Fassungsschiene mit Achse für Seitenwanddrehfenster	2	18 N, 1833
1 44 323	Fassungsschiene mit Achse für Türdrehfenster, links für LV	1	1397, 20103
1 44 324	Fassungsschiene mit Achse für Türdrehfenster, rechts für LV	1	1397, 20103
1 44 325	Fassungsschiene mit Achse für Türdrehfenster, links für LC 4	1	20103
1 44 326	Fassungsschiene mit Achse für Türdrehfenster, rechts für LC 4	1	20103
1 44 327	Fassungsschiene mit Achse für Türdrehfenster, links	1	20120, 2,0-12, 3,5-34, 3,5-57, 3,5-83
1 44 328	Fassungsschiene mit Achse für Türdrehfenster, rechts	1	20120, 2,0-12, 3,5-34, 3,5-57, 3,5-83
1 44 600	Fassungsschiene mit Scharnier für Seitenwanddrehfenster, links für LV	1	1397, 20103
1 44 601	Fassungsschiene mit Scharnier für Seitenwanddrehfenster, rechts für LV	1	1397, 20103
1 44 670	Fassungsschiene für Türdrehfenster, senkrecht	2	18 N, 1833
1 42 280	Fassungsstreifen für Drehfenster, 1 mm stark	lfd. Mtr.	18 N, 1833
1 42 283	Fassungsstreifen für Drehfenster, 1,5 mm stark	lfd. Mtr.	1397, 20103, 20120, 2,0-12, 3,5-34, 3,5-57, 3,5-83
1 44 810	Lagerdeckel für Drehfensterachse, unten	2	18 N, 1833, 1397, 20103, 20120, 2,0-12, 3,5-34, 3,5-57, 3,5-83
1 44 820	Spiralfeder für Lagerdeckel	2	18 N, 1833, 1397, 20103, 20120, 2,0-12, 3,5-34, 3,5-57, 3,5-83
1 44 830	Lagerzapfen für Drehfensterachse, oben (M 8 x 0,75) für LV	2	1397, 20103

TEILE-NAME	Stückzahl pro Wagen	Modell	Teile-Gruppen-Nr.
Lagerzapfen für Drehfensterachse, oben (M 8 x 1)	2	1397, 20103, 20120, 2,0-12, 3,5-34, 3,5-57, 3,5-83	1 44 831
Lagerzapfen für Drehfensterachse, oben für LC 4	2	20103	1 44 832
Scharnierbolzen für Seitenwanddrehfenster (M 6)	4	1397, 20103	1 44 930
Kerbstift für Scharnierbolzen (4 x 17 mm)	4	1397, 20103	1 44 940
Ziehverschluß für Seitenwanddrehfenster, links für LV	1	1397, 20103	1 44 950
Ziehverschluß für Seitenwanddrehfenster, rechts für LV	1	1397, 20103	1 44 951
Zylinderschraube für Ziehverschluß (M 4 x 10)	2	1397, 20103	1 46 050
Wasserrinne an Drehfenster, links unten 1397, 20103 für LV	1	1397, 20103, 2,0-12, 3,5-34, 3,5-57, 3,5-83	1 46 210
Wasserrinne an Drehfenster, rechts unten 1397, 20103 für LV	1	1397, 20103, 2,0-12, 3,5-34, 3,5-57, 3,5-83	1 46 211
Wasserrinne an Drehfenster, links unten für LC 4	1	20103	1 46 212
Wasserrinne an Drehfenster, rechts unten für LC 4	1	20103	1 46 213
Fensterführung			
Fensterführung-Abdichtung, an Schloßsäule 12 B, 12 C für LZ, LS, C 2, Kw 18 B, 18 C für LV-Vordertür ab Chassis-Nr. 13720 LS-Vordertür ab Chassis-Nr. 13911 C 2 ab Chassis-Nr. 14477 SCP ab Chassis-Nr. 14472 Kw ab Chassis-Nr. 14231 1210 für C 2 12 N, 12 LGL für Kw 1296 bis Chassis-Nr. 96-34772	2	12 B, 18 B, 12 C, 18 C, 1210, 12 N, 12 LGL, 1296	1 48 000
Fensterführung-Abdichtung, an Scharniersäule 12 B, 12 C für LZ, LS, C 2, Kw 18 B, 18 C für LV-Vordertür ab Chassis-Nr. 13720 LS-Vordertür ab Chassis-Nr. 13911 C 2 ab Chassis-Nr. 14477 SCP ab Chassis-Nr. 14472 Kw ab Chassis-Nr. 14231 1210 für C 2 12 N, 12 LGL für Kw 1296 bis Chassis-Nr. 96-34772	2	12B, 18 B, 12 C, 18 C, 12 N, 1210, 12 LGL, 1296	1 48 001
an Scharnier und Schloßsäule 18 B, 18 C für LV-Hintertür ab Chassis-Nr. 14867 LS-Hintertür ab Chassis-Nr. 14910	4		
Fensterführung-Abdichtung an Schloßsäule für C 4	2	12 B, 12 C	1 48 002
Fensterführung-Abdichtung, an Scharniersäule für C 4	2	12 B, 12 C	1 48 003
an Scharnier- und Schloßsäule für C 4	4	18 B, 18 C	
Fensterführung-Abdichtung, oben 18 B, 18 C für C 2, T, Kw	2	12 B, 12 C 3,5-34, 3,5-57, 3,5-83	1 48 004
für LV, LS	4	18 B, 18 C	
Fensterführung-Abdichtung, Tür links, an Schloßsäule für LV-Vordertür bis Chassis-Nr. 13719 LS-Vordertür bis Chassis-Nr. 13910 C 2 bis Chassis-Nr. 14476 SCP bis Chassis-Nr. 14441 Kw bis Chassis-Nr. 14230	1	18 B, 18 C	1 48 005

Teile-Gruppen-Nr.	TEILE-NAME	Stückzahl pro Wagen	Modell
1 48 006	Fensterführung-Abdichtung, Tür rechts, an Schloßsäule für LV-Vordertür bis Chassis-Nr. 13719 LS-Vordertür bis Chassis-Nr. 13910 C 2 bis Chassis-Nr. 14476 SCP bis Chassis-Nr. 14441 Kw bis Chassis-Nr. 14230	1	18 B, 18 C
1 48 007	Fensterführung-Abdichtung, an Scharniersäule für LV-Vordertür bis Chassis-Nr. 13719 LS-Vordertür bis Chassis-Nr. 13910 C 2 bis Chassis-Nr. 14476 SCP bis Chassis-Nr. 14441 Kw bis Chassis-Nr. 14230	2	18 B, 18 C
	an Scharnier- und Schloßsäule für LV-Hintertür bis Chassis-Nr. 14866 LS-Hintertür bis Chassis-Nr. 14909	4	
1 48 008	Fensterführung-Abdichtung, oben für SCP	2	18 B, 18 C
1 48 011	Fensterführung-Abdichtung, an Schloßsäule für RLZ	2	92 C, 98 C, 1233, 1833
1 48 012	Fensterführung-Abdichtung, an Scharniersäule und oben für RLZ	2	92 C, 98 C
	an Scharnier- und Schloßsäule 3,5 bis Chassis-Nr. V-2341 nicht für Wagen mit Chassis-Kennzeichen Br. V-	4	3,5-34, 3,5-57, 3,5-83
1 48 013	Fensterführung-Abdichtung, an Schloßsäule 1290 bis Chassis-Nr. 10-34772	2	1033, 1210, 1290
1 48 014	Fensterführung-Abdichtung, an Scharniersäule und oben 1290 bis Chassis-Nr. 10-34772	2	1033, 1210, 1290
1 48 015	Fensterführung-Abdichtung, an Scharniersäule für C 4	2	12 N, 12 LG, 1833
	an Schloßsäule 12 LG für C 4 1833 für RC 2, RC 4, C 4		
1 48 016	Fensterführung-Abdichtung, oben 12 N, 12 LGL für Kw 1296 bis Chassis-Nr. 96-34772	2	12 N, 12 LGL, 1296
1 48 017	Fensterführung-Abdichtung, an Schloßsäule für C 4	2	12 N
1 48 018	Fensterführung-Abdichtung, an Scharniersäule 12 LG, für C 4 1833 für RC 2, RC 4, C 4	2	12 LG, 1833
1 48 019	Fensterführung-Abdichtung, an Schloßsäule 12 LG, 18 N für LV-Vordertür 1833 für RLV-Vordertür bis Chassis-Nr. U-959 2,0-12 bis Chassis-Nr. 2V-4037 nicht für Wagen mit Chassis-Kennzeichen Br. 2V-	2	12 LG, 18 N, 1833, 2,0-12
1 48 020	Fensterführung-Abdichtung, an Scharniersäule und oben 12 LG, 18 N für LV-Vordertür 2,0-12 bis Chassis-Nr. 2V-4037 nicht für Wagen mit Chassis-Kennzeichen Br. 2V-	2	12 LG, 18 N, 2,0-12
1 48 021	Fensterführung-Abdichtung, an Scharnier- und Schloßsäule für LV-Hintertür	4	12 LG, 18 N
1 48 022	Fensterführung-Abdichtung, oben für LV-Hintertür	2	12 LG, 18 N
1 48 023	Fensterführung-Abdichtung, an Scharniersäule oben und Schloßsäule für LZ, CL	2	1397, 20103
1 48 024	Fensterführung-Abdichtung, an Schloßsäule für C 4, LC 4	2	1397, 20103
1 48 025	Fensterführung-Abdichtung, an Scharniersäule für C 4, LC 4	2	1397, 20103

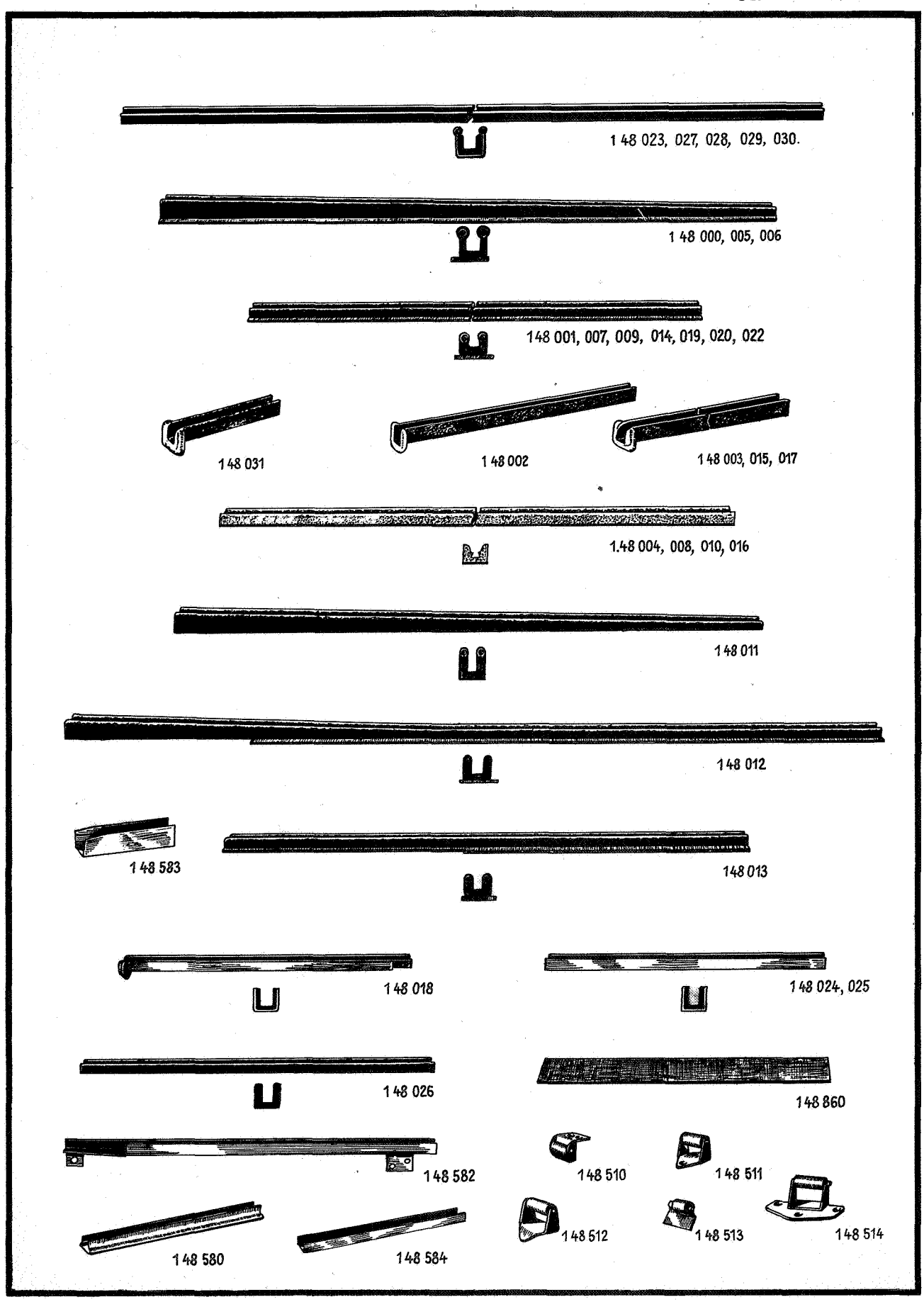
1 48 023, 027, 028, 029, 030.
1 48 000, 005, 006
148 001, 007, 009, 014, 019, 020, 022
1 48 031
1 48 002
1 48 003, 015, 017
1.48 004, 008, 010, 016
1 48 011
1 48 012
1 48 583
148 013
1 48 018
1 48 024, 025
1 48 026
1 48 860
1 48 582
1 48 510
1 48 511
1 48 580
148 584
1 48 512
1 48 513
1 48 514

TEILE-NAME	Stückzahl pro Wagen	Modell	Teile-Gruppen-Nr.
Fensterführung-Abdichtung, an Schiebefenster für LC 4	2	20103	1 48 026
Fensterführung-Abdichtung, an Schloßsäule und oben für LV-Vordertür	2	1397, 20103	1 48 027
Fensterführung-Abdichtung für LV-Hintertür LZ-Seitenwand	2	1397, 20103	1 48 028
Fensterführung-Abdichtung, an Schloßsäule, Scharniersäule oben 1290, 1296 ab Chassis-Nr. 34773	2	1290, 1296, 20120, 1190, 1396	1 48 029
20120 für Vorder- und Hintertür	4		
für LV, PL-Vordertür bis Chassis-Nr. 120-500	2		
Fensterführung-Abdichtung, an Schloßsäule und oben 20120 für LV, PL-Vordertür ab Chassis-Nr. 120-501 2,0-12 ab Chassis-Nr. 2V-4038 und Br. 2V-1 3,5 ab Chassis-Nr. V-2342 und Br. V-1	2	20120, 2,0-12, 3,5-34, 3,5-57, 3,5-83	1 48 030
Fensterführung-Seitenwand für LC 4	2	20103	1 48 031
Rollenführung für Türfenster 12 B, 12 C für C 4 bis Karosserie-Nr. 1359 18 B, 18 C für C 4 bis Karosserie-Nr. 1671	×	12 B, 18 B, 12 C, 18 C	1 48 510
Rollenführung für Türfenster 12 B, 12 C für C 4 ab Karosserie-Nr. 1360 18 B, 18 C für C 4 ab Karosserie-Nr. 1672 12 N für C 4 1833 für RC 2	×	12 B, 18 B, 12 C, 18 C 12 N, 1833	1 48 511
Rollenführung für Türfenster 12 LG für C 4 1833 für RC 4, C 4	×	12 LG, 1833	1 48 512
Rollenführung für Tür- und Seitenwandfenster, Rolle 15 mm lang 3,5 ab Chassis-Nr. V-2342 und Br. V-1	×	1397, 20103, 20120, 2,0-12, 3,5-34, 3,5-57, 3,5-83	1 48 513
Rollenführung für Tür- und Seitenwandfenster, Rolle 26 mm lang für C 4, LC 4	×	1397, 20103	1 48 514
Schiene für Fensterführung 18 B, 18 C für LV, LS-Hintertür 1290 bis Chassis-Nr. 10-34772 2,0-12 bis Chassis-Nr. 2V-4037 nicht für Wagen mit Chassis-Kennzeichen Br. 2V-	4	18B , 18 C, 92 C, 98 C, 1033, 12 LG, 1233, 18 N, 1833, 1290, 2,0-12	1 48 580
Schiene für Fensterführung, links 1397, 20103, 20120-Vordertür 2,0-12 ab Chassis-Nr. 2V-4038 und Br. 2V-1 3,5 ab Chassis-Nr. V-2342 und Br. V-1	1	1397, 20103, 20120, 2,0-12, 3,5-34, 3,5-57, 3,5-83	1 48 581
Schiene für Fensterführung, rechts 1397, 20103, 20120-Vordertür 2,0-12 ab Chassis-Nr. 2V-4038 und Br. 2V-1 3,5 ab Chassis-Nr. V-2342 und Br. V-1	1	1397, 20103, 20120, 2,0-12, 3,5-34, 3,5-57, 3,5-83	1 48 582
Schiene für Seitenwandfensterführung für LC 4	2	20103	1 48 583
Schiene für Fensterführung	4	1290, 1296, 1190, 1396	1 48 584
Fassungsstreifen für Fensterführungsschiene, Filz	2	1397, 20103, 20120, 2,0-12, 3,5-34, 3,5-57, 3,5-83	1 48 860
Fensterumrahmung			
Rahmen für Türfenster, links für C 4	1	12 B, 12 C, 12 N	1 50 000
Rahmen für Türfenster, rechts für C 4	1	12 B, 12 C, 12 N	1 50 001

Teile-Gruppen-Nr.	TEILE-NAME	Stückzahl pro Wagen	Modell
1 50 002	Rahmen für Türfenster, rechts für C 4	1	18 B, 18 C
1 50 080	Rahmen ohne Fensterheberschiene für Türfenster 12 LG für C 4 1833 für RC 4, C 4	2	12 LG, 1833
1 50 081	Rahmen ohne Fensterheberschiene für Türfenster, links für C 4	1	1397, 20103
1 50 082	Rahmen ohne Fensterheberschiene für Türfenster, rechts für C 4	1	1397, 20103
1 50 083	Rahmen ohne Fensterheberschiene für Türfenster für LC 4	2	20103
1 50 120	Rahmen für Türdrehfenster, links	1	18 N, 1833
1 50 121	Rahmen für Türdrehfenster, rechts	1	18 N, 1833
1 50 122	Rahmen für Türdrehfenster, links 20103 für LZ, LV, CL	1	1397, 20103, 20120, 2,0-12, 3,5-34, 3,5-57, 3,5-83
1 50 123	Rahmen für Türdrehfenster, rechts 20103 für LZ, LV, CL	1	1397, 20103, 20120, 2,0-12, 3,5-34, 3,5-57, 3,5-83
1 50 124	Rahmen für Türdrehfenster, links für LC 4	1	20103
1 50 125	Rahmen für Türdrehfenster, rechts für LC 4	1	20103
1 50 450	Rahmen mit Fensterheberschiene für Seitenwandfenster, links für LC 4	1	20103
1 50 451	Rahmen mit Fensterheberschiene für Seitenwandfenster, rechts für LC 4	1	20103
1 50 470	Rahmen für Seitenwanddrehfenster, links	1	18 N, 1833
1 50 471	Rahmen für Seitenwanddrehfenster, rechts	1	18 N, 1833
1 50 472	Rahmen für Seitenwanddrehfenster für LV	2	1397, 20103
1 50 520	Fassungsschiene-Fensterführung an Schiebefenster, senkrecht, Vordertür links	1	18 N, 1833
1 50 521	Fassungsschiene-Fensterführung an Schiebefenster, senkrecht, Vordertür rechts	1	18 N, 1833
1 50 522	Fassungsschiene-Fensterführung an Schiebefenster, senkrecht, Vordertür links für LV	1	1397, 20103
1 50 523	Fassungsschiene-Fensterführung an Schiebefenster, senkrecht, Vordertür rechts für LV	1	1397, 20103
1 50 524	Fassungsschiene-Fensterführung an Schiebefenster, senkrecht, Vordertür links 3,5 ab Chassis-Nr. V-2342 und Br. V-1	1	20120, 2,0-12, 3,5-34, 3,5-57, 3,5-83
1 50 525	Fassungsschiene-Fensterführung an Schiebefenster, senkrecht, Vordertür rechts 3,5 ab Chassis-Nr. V-2342 und Br. V-1	1	20120, 2,0-12, 3,5-34, 3,5-57, 3,5-83
1 50 590	Gummifassung für Türfenster für C 4, RC 2, RC 4	2	12 B, 18 B, 12 C, 18 C, 12 N, 12 LG, 1833, 1397, 20103
1 50 600	Gummifassung für Seitenwandfenster	2	12 B, 12 C
1 50 601	Gummifassung für Seitenwandfenster 1290 bis Chassis-Nr. 10-34772	2	1033, 1210
1 50 602	Gummifassung für Seitenwandfenster	2	12 LG, 18 N
1 50 603	Gummifassung für Seitenwandfenster 1290 ab Chassis-Nr. 10-34773	2	1290, 1190
1 50 604	Gummifassung für Seitenwandfenster für LC 4	2	20103
1 50 605	Gummifassung für Seitenwandfenster für LV, PL	2	20120

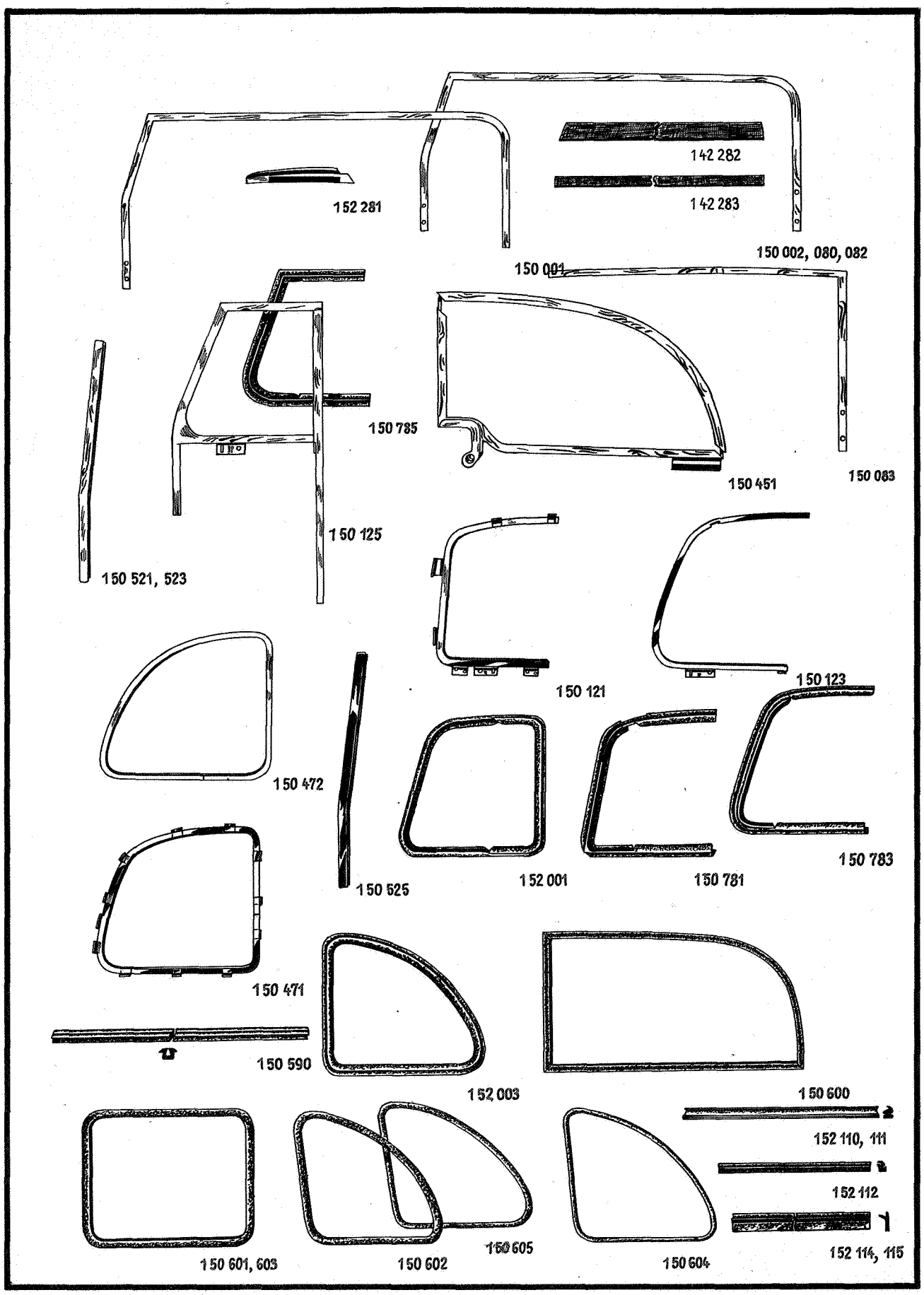
152 281
142 282
142 283
150 002, 080, 082
150 001
150 785
150 451
150 083
150 125
150 521, 523
150 121
150 123
150 472
150 525
152 001
150 781
150 783
150 471
150 590
152 003
150 600
152 110, 111
152 112
152 114, 115
150 601, 603
150 602
150 605
150 604

TEILE-NAME	Stückzahl pro Wagen	Modell	Teile-Gruppen-Nr.
Gummiabdichtung für Vordertürdrehfenster, links	1	18 N, 1833	1 50 780
Gummiabdichtung für Vordertürdrehfenster, rechts	1	18 N, 1833	1 50 781
Gummiabdichtung für Türdrehfenster, links 20103 für LZ, LV, CL	1	1397, 20103, 20120, 2,0-12, 3,5-34, 3,5-57, 3,5-83	1 50 782
Gummiabdichtung für Türdrehfenster, rechts 20103 für LZ, LV, CL	1	1397, 20103, 20120, 2,0-12, 3,5-34, 3,5-57, 3,5-83	1 50 783
Gummiabdichtung für Türdrehfenster, links für LC 4	1	20103	1 50 784
Gummiabdichtung für Türdrehfenster, rechts für LC 4	1	20103	1 50 785
Gummiabdichtung für Seitenwanddrehfenster, links	1	18 N, 1833	1 52 000
Gummiabdichtung für Seitenwanddrehfenster, rechts	1	18 N, 1833	1 52 001
Gummiabdichtung für Seitenwanddrehfenster, links für LV	1	1397, 20103	1 52 002
Gummiabdichtung für Seitenwanddrehfenster, rechts für LV	1	1397, 20103	1 52 003
Gummiabdichtung für Schiebefenster, senkrecht	2	18 N, 1833	1 52 110
Gummiabdichtung für Schiebefenster, senkrecht 20103 nicht für LC 4 3,5 ab Chassis-Nr. V-2342 und Br. V-1	2	1397, 20103, 20120, 2,0-12, 3,5-34, 3,5-57, 3,5-83	1 52 111
Gummiabdichtung für Schiebefenster, senkrecht für LC 4	2	20103	1 52 112
Gummiabdichtung für Schiebefenster, Vordertür (260 mm lang) für LV	2	1397, 20103	1 52 114
Gummiabdichtung für Schiebefenster, Hintertür (500 mm lang)	2	1397, 20103	1 52 115
Fassungsstreifen für Türfensterrahmen für LV	lfd. Mtr.	20103	1 42 282
Fassungsstreifen für Fassungsschiene, senkrecht ab Chassis-Nr. V-2342 und Br. V-1	lfd. Mtr.	3,5-34, 3,5-57	1 42 283
Ablaufblech über Drehfenster, links 3,5 ab Chassis-Nr. V-2342 und Br. V-1	1	1397, 20103, 2,0-12, 3,5-34, 3,5-57, 3,5-83	1 52 280
Ablaufblech über Drehfenster, rechts 3,5 ab Chassis-Nr. V-2342 und Br. V-1	1	1397, 20103, 2,0-12, 3,5-34, 3,5-57, 3,5-83	1 52 281
Fensterleiste an Schloßsäule, Tür links 1210 nicht für C 2 1290 bis Chassis-Nr. 10-34772	1	1033, 1210, 1290	1 52 350
Fensterleiste an Schloßsäule, Tür rechts 1210 nicht für C 2 1290 bis Chassis-Nr. 10-34772	1	1033, 1210, 1290	1 52 351
Fensterleiste an Schloßsäule, Vordertür links 12 LG, 18 N für LV 2,0-12 bis Chassis-Nr. 2V-4037 nicht für Wagen mit Chassis-Kennzeichen Br. 2V-	1	12 LG, 18 N, 2,0-12	1 52 352
Fensterleiste an Schloßsäule, Vordertür rechts 12 LG, 18 N für LV 2,0-12 bis Chassis-Nr. 2V-4037 nicht für Wagen mit Chassis-Kennzeichen Br. 2V-	1	12 LG, 18 N, 2,0-12	1 52 353
Fensterleiste an Scharniersäule und oben, Tür links	1	1033, 1210	1 52 540
Fensterleiste an Scharniersäule und oben, Tür rechts	1	1033, 1210	1 52 541
Fensterleiste an Scharniersäule und oben, Vordertür links 12 LG, 18 N für LV 2,0-12 bis Chassis-Nr. 2V-4037 nicht für Wagen mit Chassis-Kennzeichen Br. 2V-	1	12 LG, 18 N, 2,0-12	1 52 542

Teile-Gruppen-Nr.	TEILE-NAME	Stückzahl pro Wagen	Modell
1 52 543	Fensterleiste an Scharniersäule und oben, Vordertür rechts 12 LG, 18 N für LV 2,0-12 bis Chassis-Nr. 2V-4037 nicht für Wagen mit Chassis-Kennzeichen Br. 2V-	1	12 LG, 18 N, 2,0-12
1 52 544	Fensterleiste an Scharniersäule und oben, Tür links bis Chassis-Nr. 10-34772	1	1290
1 52 545	Fensterleiste an Scharniersäule und oben, Tür rechts bis Chassis-Nr. 10-34772	1	1290
1 52 630	Fensterleiste, Hintertür oben	2	18 B, 18 C
1 52 800	Fensterleiste mit eingepreßtem Griff, unten für LZ, LS	2	1033, 1210
1 52 801	Fensterleiste mit eingepreßtem Griff, unten für LV-Vordertür	2	12 LG, 18 N
1 52 870	Fensterleiste mit Schlitz für Griff, unten 1033, 1210 für LZ, LS 1290 bis Chassis-Nr. 10-34772	2	1033, 1210, 1290
1 52 871	Fensterleiste mit Schlitz für Griff, unten, Tür rechts 1210 für C 2 12 N, 12 LGL für Kw 1296 bis Chassis-Nr. 96-34772	1	1210, 12 N, 12 LGL, 1296
1 52 872	Fensterleiste mit Schlitz für Griff, unten 12 LG für C 4 1833 für RC 4, C 4	2	12 LG, 1833
1 52 940	Fensterleiste mit Fensterschachtabdeckung, Tür links für C 4	1	1397, 20103
1 52 941	Fensterleiste mit Fensterschachtabdeckung, Tür rechts für C 4	1	1397, 20103
1 52 942	Fensterleiste mit Fensterschachtabdeckung, Tür links, grundiert für LC 4	1	20103
1 52 943	Fensterleiste mit Fensterschachtabdeckung, Tür links, mahagoni für LC 4	1	20103
1 52 944	Fensterleiste mit Fensterschachtabdeckung, Tür rechts, grundiert für LC 4	1	20103
1 54 000	**Fensterleiste,** Tür links 1290, 1296 ab Chassis-Nr. 34773	1	1290, 1296, 1190, 1396
1 54 001	Fensterleiste, Tür rechts 1290, 1296 ab Chassis-Nr. 34773	1	1290, 1296, 1190, 1396
1 54 002	Fensterleiste, Tür links für LZ, CL	1	1397, 20103
1 54 003	Fensterleiste, Tür rechts für LZ, CL	1	1397, 20103
1 54 004	Fensterleiste, links, grundiert für LV-Vordertür	1	1397, 20103
1 54 007	Fensterleiste, rechts, grundiert für LV-Vordertür	1	1397, 20103
1 54 008	Fensterleiste, links für LV-Hintertür	1	1397, 20103
1 54 009	Fensterleiste, rechts für LV-Hintertür	1	1397, 20103
1 54 010	Fensterleiste Vordertür links, Hintertür rechts	2	20120
	Tür links 2,0-12 ab Chassis-Nr. 2V-4038 und Br. 2V-1 3,5 ab Chassis-Nr. V-2342 und Br. V-1	1	2,0-12, 3,5-34, 3,5-57, 3,5-83

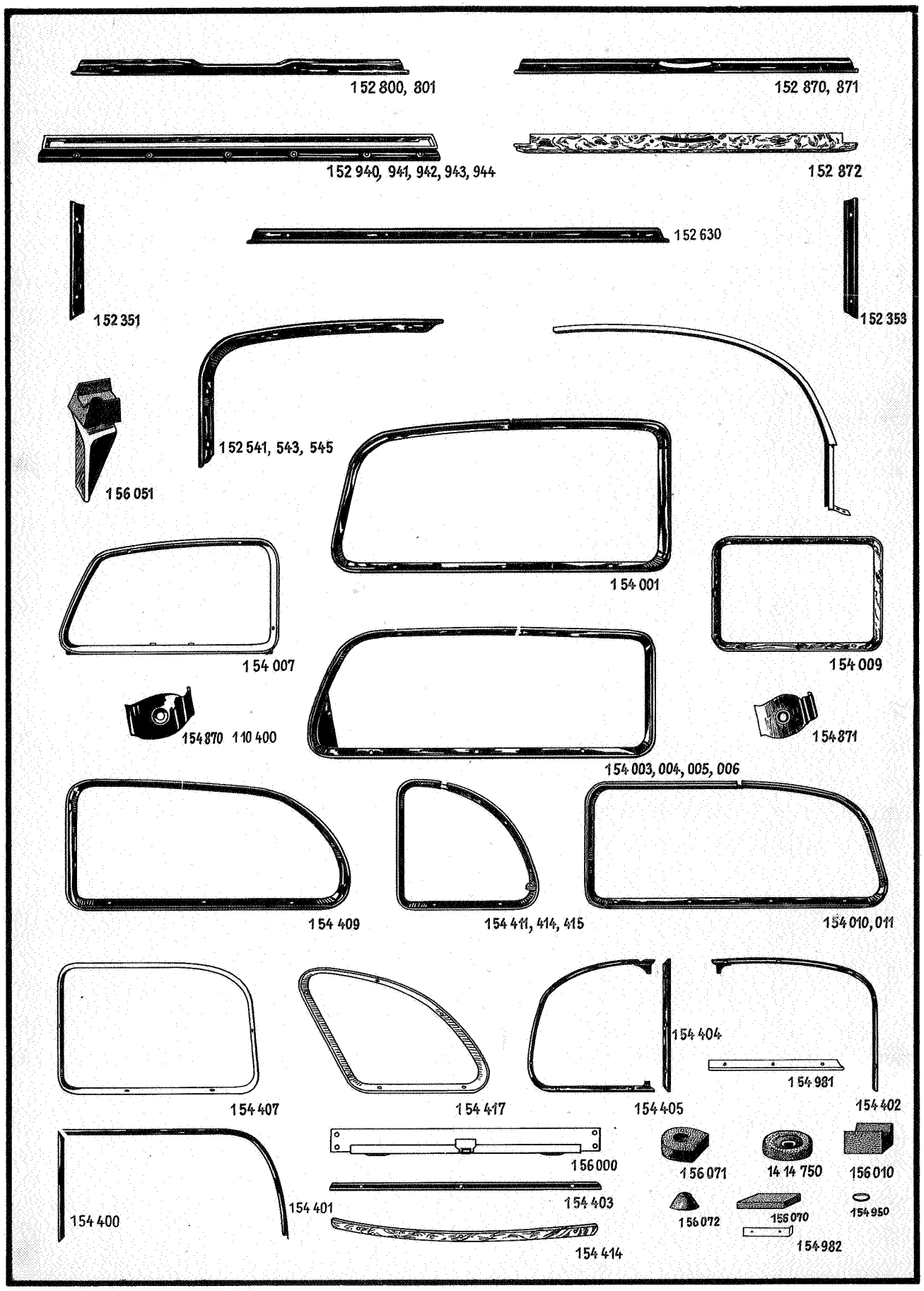
152 800, 801
152 870, 871
152 940, 941, 942, 943, 944
152 872
152 630
152 351
152 353
152 541, 543, 545
156 051
154 001
154 007
154 009
154 870
110 400
154 871
154 003, 004, 005, 006
154 409
154 411, 414, 415
154 010, 011
154 407
154 417
154 404
154 981
154 405
154 402
154 400
154 401
156 000
154 403
154 414
156 071
14 14 750
156 010
156 072
156 070
154 950
154 982

TEILE-NAME	Stückzahl pro Wagen	Modell	Teile-Gruppen-Nr.
Fensterleiste Vordertür rechts, Hintertür links	2	20120	1 54 011
Tür rechts 2,0-12 ab Chassis-Nr. 2V-4038 und Br. 2V-1 3,5 ab Chassis-Nr. V-2342 und Br. V-1	1	2,0-12, 3,5-34, 3,5-57, 3,5-83	
Fensterleiste, Seitenwand, vorn 1033, 1210 für LV, LS 1290 bis Chassis-Nr. 10-34772	2	1033, 1210, 1290	1 54 400
Fensterleiste, Seitenwand, links, oben und hinten 1290 bis Chassis-Nr. 10-34772	1	1033, 1210, 1290	1 54 401
Fensterleiste, Seitenwand, rechts, oben und hinten 1290 bis Chassis-Nr. 10-34772	1	1033, 1210, 1290	1 54 402
Fensterleiste, Seitenwand, unten 1290 bis Chassis-Nr. 10-34772	2	1033, 1210, 1290	1 54 403
Fensterleiste, Seitenwand, vorn für LV	2	12 LG, 18 N	1 54 404
Fensterleiste, Seitenwand, links, oben und unten für LV	1	12 LG, 18 N	1 54 405
Fensterleiste, Seitenwand, links 1290 ab Chassis-Nr. 10-34773	1	1290, 1190	1 54 406
Fensterleiste, Seitenwand, rechts 1290 ab Chassis-Nr. 10-34773	1	1290, 1190	1 54 407
Fensterleiste, Seitenwand, links für LZ, CL	1	1397, 20103	1 54 408
Fensterleiste, Seitenwand, rechts für LZ, CL	1	1397, 20103	1 54 409
Fensterleiste, Seitenwand, links für LV	1	1397, 20103	1 54 410
Fensterleiste, Seitenwand, rechts für LV	1	1397, 20103	1 54 411
Fensterleiste, Seitenwand, links, mahagoni für LC 4	1	20103	1 54 412
Fensterleiste, Seitenwand, links, nußbaum für LC 4	1	20103	1 54 413
Fensterleiste, Seitenwand, rechts, mahagoni für LC 4	1	20103	1 54 414
Fensterleiste, Seitenwand, rechts, nußbaum für LC 4	1	20103	1 54 415
Fensterleiste, Seitenwand, links für LV, PL	1	20120	1 54 416
Fensterleiste, Seitenwand, rechts für LV, PL	1	20120	1 54 417
Deckblech für Türfensterleiste, grundiert 1290, 1296 ab Chassis-Nr. 34773 3,5 ab Chassis-Nr. V-2342 und Br. V-1	×	1290, 1296, 1397, 20103, 20120, 2,0-12, 1190, 1396, 3,5-34, 3,5-57, 3,5-83	1 54 870
Deckblech für Seitenwandfensterleiste	2	1290, 1190	1 10 400
Deckblech für Seitenwandfensterleiste für LV	2	1397, 20103	1 54 871
Tellerscheibe für Fensterleiste (3,5 x 7,5 mm)	×	1290, 1296, 1190, 1396, 1397, 20103, 20120, 2,0-12, 3,5-34, 3,5-57, 3,5-83	1 54 950
Schiene für Köderbefestigung, Seitenwandfenster, links vorn für LC 4	1	20103	1 54 980
Schiene für Köderbefestigung, Seitenwandfenster, rechts vorn für LC 4	1	20103	1 54 981

Teile-Gruppen-Nr.	TEILE-NAME	Stückzahl pro Wagen	Modell
1 54 982	Schiene für Köderbefestigung, Seitenwandfenster, unten für LC 4	2	20103
	Tür- und Fensterzubehör		
1 56 000	**Gürtelschiene mit Führungsrolle** für LV-Vordertür ab Chassis-Nr. 103-44084	2	20103
1 56 010	Gummipuffer für Türscheibenauflage (20 x 26 x 16 mm)	×	alle
14 14 750	Gummipuffer für Türscheibenauflage, rund (8 mm hoch)	×	2,0-12, 3,5-34, 3,5-57, 3,5-83
1 56 050	Gummipuffer mit Winkel für Türscheibenauflage, links für C 4, LC 4	1	1397, 20103
1 56 051	Gummipuffer mit Winkel für Türscheibenauflage, rechts für C 4, LC 4	1	1397, 20103
1 56 070	Gummipuffer an Schloßbrett (20 x 24 x 5 mm)	×	1,2 alle, 1,8 alle, 2,0-12
1 56 071	Gummipuffer an Schloßbrett	×	12 B, 18 B, 12 C, 18 C
1 56 072	Gummipuffer an Schloßbrett (Kegelform)	×	12 C, 98 C, 1033, 1210, 12 N, 1233, 18 N, 1833, 1290, 1296, 2,0-12, 3,5-34, 3,5-57, 3,5-83
1 56 110	Gummiabdichtung für Türfenster an Gürtelstück 12 B, 12 C nicht für C 4 18 B, 18 C für C 2 ab Chassis-Nr. 12772 für Kw ab Chassis-Nr. 12791 für LV, LS-Vordertür ab Chassis-Nr. 12768 12 LG, 18 N, 1833 für Hintertür 1290, 1296 bis Chassis-Nr. 34772	2	12 B, 18 B, 12 C, 18 C, 1033, 1210, 12 N, 12 LG, 12 LGL, 18 N, 1833, 1290, 1296
1 56 111	Gummiabdichtung für Türfenster an Gürtelstück für C 4, SCP	2	12 B, 18 B
1 56 112	Gummiabdichtung für Türfenster an Gürtelstück für LV, LS-Hintertür bis Chassis-Nr. 12767	2	18 B, 18 C
1 56 113	Gummiabdichtung für Türfenster an Gürtelstück für LV, LS-Hintertür ab Chassis-Nr. 12768	2	18 B, 18 C
1 56 114	Gummiabdichtung für Türfenster an Gürtelstück 1833 für RLZ	2	92 C, 98 C, 1233, 1833
1 56 115	Gummiabdichtung für Türfenster an Gürtelstück 12 LG, 18 N für Vordertür 1233, 1833 für Seitenwand	2	12 LG, 1233, 18 N, 1833, 2,0-12
1 56 117	Gummiabdichtung für Türfenster an Gürtelstück 1290, 1296 ab Chassis-Nr. 34773	2	1290, 1296, 1190, 1396
1 56 118	Gummiabdichtung für Türfenster an Gürtelstück (280 mm lang)	4	20120
1 56 119	Gummiabdichtung für Türfenster an Gürtelstück (400 mm lang)	4	20120
1 56 120	Gummiabdichtung für Türfenster an Gürtelstück (380 mm lang)	2	20120, 2,0-12, 3,5-34, 3,5-57, 3,5-83
1 56 121	Gummiabdichtung für Türfenster an Gürtelstück (700 mm lang)	2	1190, 1396
1 56 240	Gummiabdichtung für Tür- und Seitenwandfenster an Gürtelstück (340 mm lang) für LZ, CL	4	1397, 20103
1 56 250	Gummiabdichtung für Türfenster (115 mm lang) für LZ, CL	2	1397, 20103
1 56 260	Gummiabdichtung für Seitenwandfenster (195 mm lang) für LC 4	2	20103
1 56 261	Gummiabdichtung für Seitenwandfenster (90 mm lang) für LC 4	2	20103
1 56 380	Gummiabdichtung für Tür, oben (1110 mm lang) für LZ bis Karosserie-Nr. 835	2	1397

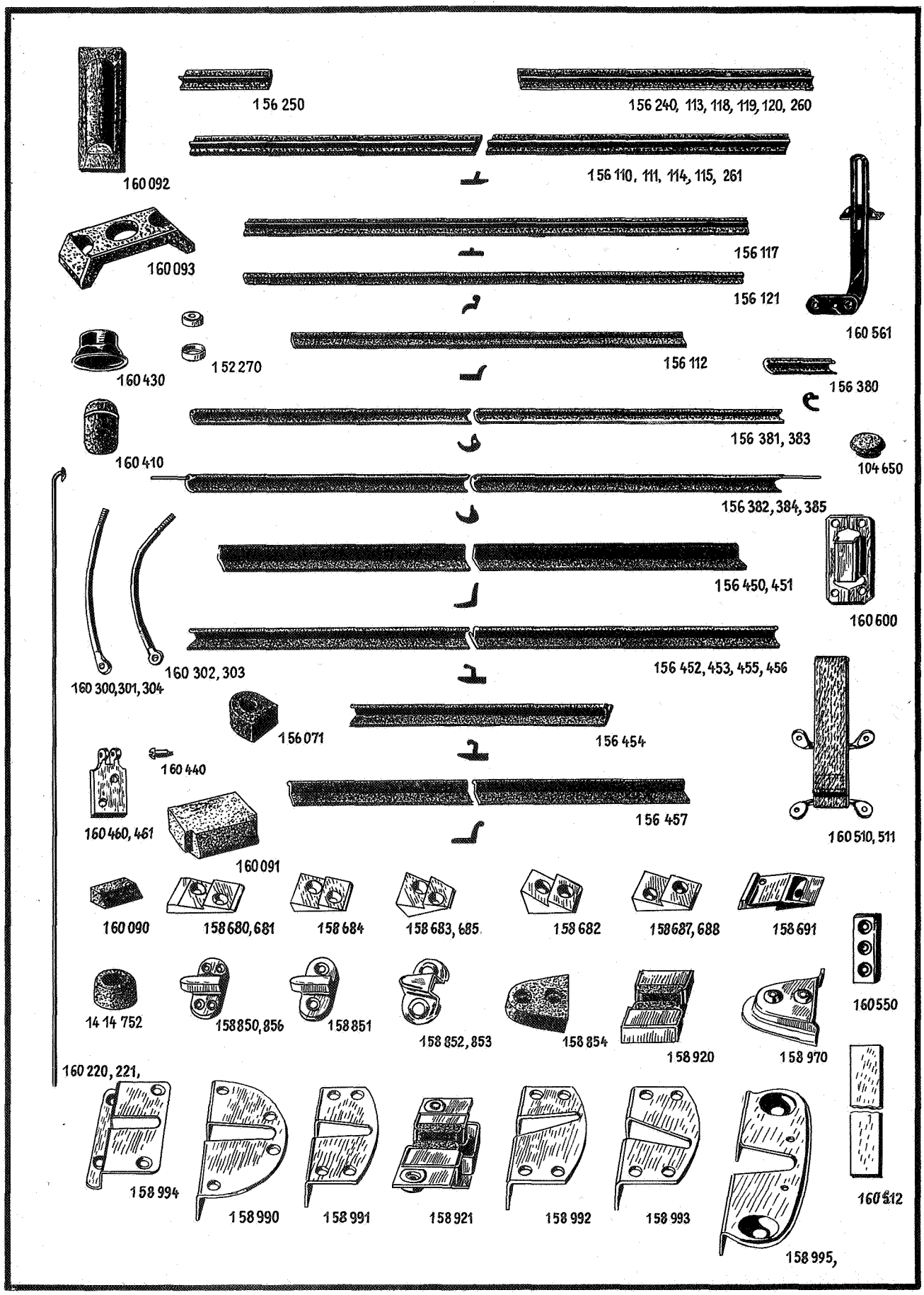
156 250
156 240, 113, 118, 119, 120, 260
160 092
156 110, 111, 114, 115, 261
160 093
156 117
156 121
160 561
160 430
152 270
156 112
156 380
160 410
156 381, 383
104 650
156 382, 384, 385
156 450, 451
160 600
160 300, 301, 304
160 302, 303
156 452, 453, 455, 456
156 071
156 454
160 440
160 460, 461
156 457
160 510, 511
160 091
160 090
158 680, 681
158 684
158 683, 685
158 682
158 687, 688
158 691
160 550
14 14 752
158 850, 856
158 851
158 852, 853
158 854
158 920
158 970
160 220, 221,
158 994
158 990
158 991
158 921
158 992
158 993
158 995,
160 512

TEILE-NAME	Stückzahl pro Wagen	Modell	Teile-Gruppen-Nr.
Gummiabdichtung für Tür, oben (1110 mm lang) für LZ ab Karosserie-Nr. 836	2	1397	1 56 381
Gummiabdichtung für Vordertür, oben (860 mm lang) 1397 für LV bis Karosserie-Nr. 3984 20103 für LV bis Karosserie-Nr. 4680 einschl. 4697, 4708	2	1397, 20103	1 56 382
Gummiabdichtung für Vordertür, oben (860 mm lang) 1397 für LV ab Karosserie-Nr. 3985 20103 für LV ab Karosserie-Nr. 4681 ausschl. 4697, 4708	2	1397, 20103	1 56 383
Gummiabdichtung für Hintertür, oben (570 mm lang) 1397 für LV bis Karosserie-Nr. 3984 20103 für LV bis Karosserie-Nr. 4680 einschl. 4697, 4708	2	1397, 20103	1 56 384
Gummiabdichtung für Hintertür, oben (570 mm lang) 1397 für LV ab Karosserie-Nr. 3985 20103 für LV ab Karosserie-Nr. 4681 ausschl. 4697, 4708	2	1397, 20103	1 56 385
Gummiabdichtung für Tür, unten 12 B, 12 C für Kw 1210 für L, LS 12 N für Kw	2	12 B, 12 C, 1033, 1210, 12 N, 12 LGL, 1290, 1296, 1190, 1396	1 56 450
Gummiabdichtung für Tür, unten für C 2, C 4, RD, T	2	12 B, 18 B, 12 C, 18 C, 1210, 12 N	1 56 451
Gummiabdichtung für Tür, unten für LZ, CL, C 4, LC 4	2	1397, 20103	1 56 452
Gummiabdichtung für Vordertür, unten für LV	2	1397, 20103	1 56 453
Gummiabdichtung für Hintertür, unten für LV	2	1397, 20103	1 56 454
Gummiabdichtung für Vordertür, unten	2	20120	1 56 455
Gummiabdichtung für Hintertür, unten	2	20120	1 56 456
Gummiabdichtung für Tür, unten 2,0-12 ab Chassis-Nr. 2V-4038 und Br. 2V-1 3,5 ab Chassis-Nr. V-2342 und Br. V-1	2	2,0-12, 3,5-34, 3,5-57, 3,5-83	1 56 457
Schließkeil 12 B, 12 C nicht für C 4, T 18 B, 18 C für SCP, C 2, Kw, nicht für C 4, T 1033, 1210 für LZ, LS, C 2, CL 12 N, 12 LGL für Kw	2	12 B, 18 B, 12 C, 18 C, 1033, 1210, 12 N, 12 LGL, 1290, 1296, 1190, 1396	**1 58 680**
für LV, LS	4	18 B, 18 C	
Schließkeil für C 4 3,5 bis Chassis-Nr. V-2341 nicht für Wagen mit Chassis-Kennzeichen Br. V-	2	12 B, 18 B, 12 C, 18 C, 12 N, 3,5-34, 3,5-57, 3,5-83	1 58 681
Schließkeil 12 B, 18 B, 12 C für T 1033, 1210 für T, RD 12 LG für C 4 12 LGL für Prw 1833 für RLZ, RC 2, RC 4, C 4	2	12 B, 18 B, 12 C, 18 C, 92 C, 98 C, 1033, 1210, 12 LG, 12 LGL, 1233, 1833	1 58 682
Schließkeil 12 LG für LV bis Karosserie-Nr. 3687 18 N für LV bis Karosserie-Nr. 4010	4	12 LG, 18 N	1 58 683
Schließkeil 12 LG für LV ab Karosserie-Nr. 3688 18 N für LV ab Karosserie-Nr. 4011, LLV ab Kar.-Nr. 750 2,0-12 bis Chassis-Nr. 2V-4037 nicht für Wagen mit Chassis-Kennzeichen Br. 2V-	4	12 LG, 18 N, 2,0-12	1 58 684

Teile-Gruppen-Nr.	TEILE-NAME	Stückzahl pro Wagen	Modell
1 58 685	Schließkeil 18 N für LLV bis Karosserie-Nr. 749 1833 für RLV	4	18 N, 1833
1 58 687	Schließkeil nicht für C 4, LC 4 2,0-12 ab Chassis-Nr. 2V-4038 und Br. 2V-1 3,5 ab Chassis-Nr. V-2342 und Br. V-1	4	1397, 20103, 20120, 2,0-12, 3,5-34, 3,5-57, 3,5-83
1 58 688	Schließkeil für C 4, LC 4	2	1397, 20103
1 58 850	Türnase 18 B, 18 C, für SCP, C 4, T 1033, 1210 für C 2, RD 1296 bis Chassis-Nr. 96-34772 3,5-34 ab Chassis-Nr. C 260 } bis Chassis-Nr. 2341 nicht für Wagen mit Chassis-Kennzeichen Br. V- 3,5-57 ab Chassis-Nr. C-823 } bis Chassis-Nr. 2341 nicht für Wagen mit Chassis-Kennzeichen Br. V-	×	12 B, 18 B, 12 C, 18 C, 1033, 1210, 12 N, 12 LGL, 1296, 3,5-34, 3,5-57, 3,5-83
1 58 851	Türnase für LV, LS, C 2, Kw	×	18 B, 18 C
1 58 852	Türnase 1033, 1210 für LZ, LS 1833 für RLZ, RC 2, RC 4 für RLV bis Chassis-Nr. U-959 1290 bis Chassis-Nr. 10-34773 3,5 ab Chassis-Nr. V-2342 und Br. V-1	×	92 C, 98 C, 1033, 1210, 12 LG, 1233, 18 N, 1833, 1290, 2,0-12, 3,5-34, 3,5-57, 3,5-83
1 58 853	Türnase, verchromt 18 N für LLV 1833 für RLV ab Chassis-Nr. U-960 und für C 4	×	18 N, 1833, 1397, 20103, 20120
1 58 854	Türnase, Gummi 1290, 1296 ab Chassis-Nr. 34773	×	1290, 1296, 1190, 1396
1 58 856	Türnase 3,5-34 bis Chassis-Nr. C-259 3,5-57 bis Chassis-Nr. C-822	×	3,5-34, 3,5-57
1 58 920	Gehäuse für Türnase mit Puffern 18 B, 18 C, für SCP, C 4, T 1033, 1210 für C 2, RD 12 N für C 4, Kw 1296 bis Chassis-Nr. 96-34772 3,5 bis Chassis-Nr. V-2341 nicht für Wagen mit Chassis-Kennzeichen Br. 2V-	×	12 B, 18 B, 12 C, 18 C, 1033, 1210, 12 N, 12 LGL, 1296 3,5-34, 3,5-57, 3,5-83
1 58 921	Gehäuse für Türnase mit Puffern für LV, LS, C 2, Kw	×	18 B, 18 C
1 58 922	Gehäuse für Türnase mit Puffern, schwarz 1033, 1210 für LZ, LS 18 N für LV 1833 für RLZ, RC 2, RC 4 RLV bis Chassis-Nr. U-959 1290 bis Chassis-Nr. 10-34772 1397, 20103 nicht für C 4, LC 4 3,5 ab Chassis-Nr. V-2342 und Br. V-1	×	92 C, 98 C, 1033, 1210, 12 LG, 1233, 18 N, 1833, 1290, 1397, 20103, 20120, 2,0-12, 3,5-34, 3,5-57, 3,5-83
1 58 970	Gehäuse für Türnase 1290, 1296 ab Chassis-Nr. 34773	×	1290, 1296, 1190, 1396
1 58 990	Deckblech zum Gehäuse für Türnase 12 B, 12 C für LZ, LS, C 2, Kw 18 B, 18 C für SCP 12 LGL, 12 N für Kw 1296 bis Chassis-Nr. 96-34772	×	12 B, 18 B, 12 C, 18 C, 12 LGL, 12 N, 1296
1 58 991	Deckblech zum Gehäuse für Türnase, unten 12 B, 18 B, 12 C, 18 C für C 4, T 1033, 1210 für RD 12 N für C 4 12 LGL für Prw 3,5-34 ab Chassis-Nr. C-260 } bis Chassis-Nr. 2341 nicht für Wagen mit Chassis-Kennzeichen Br. V- 3,5-57 ab Chassis-Nr. C-823 } bis Chassis-Nr. 2341 nicht für Wagen mit Chassis-Kennzeichen Br. V-	×	12 B, 18 B, 12 C, 18 C, 1033, 1210, 12 N, 12 LGL, 3,5-34, 3,5-57, 3,5-83

TEILE-NAME	Stückzahl pro Wagen	Modell	Teile-Gruppen-Nr.
Deckblech zum Gehäuse für Türnase, links unten 18 B, 18 C für C 4, T 1033, 1210 für RD 12 LGL für Prw	×	18 B, 18 C, 1033, 1210, 12 LGL	1 58 992
Deckblech zum Gehäuse für Türnase, rechts unten 18 B, 18 C für C 4, T 1033, 1210 für RD 12 LGL für Prw	×	18 B, 18 C, 1033, 1210, 12 LGL	1 58 993
Deckblech zum Gehäuse für Türnase 3,5-34 bis Chassis-Nr. C-259 3,5-57 bis Chassis-Nr. C-822	×	3,5-34, 3,5-57	1 58 994
Deckblech zum Gehäuse für Türnase 3,5 ab Chassis-Nr. V-2342 und Br. V-1	×	2,0-12, 3,5-34, 3,5-57, 3,5-83	1 58 995
Gummipuffer für Türanschlag an Schloßsäule und Rückwandtür 12 B, 12 C für LZ, LS, C 2, Kw 18 B, 18 C für SCP, C 2, Kw 1210 für C 2 12 N, 12 LGL für Kw 1296 nur für Rückwandtür ab Chassis-Nr. 96-34773 3,5 bis Chassis-Nr. V-2341 nicht für Wagen mit Chassis-Kennzeichen Br. V-	×	12 B, 18 B, 12 C, 18 C, 1210, 12 N, 12 LGL, 1296, 1396, 3,5-34, 3,5-57, 3,5-83	14 14 752
Gummipuffer für Türanschlag an Schloßsäule 12 B, 18 B, 12 C, 18 C für C 4, T 1210 nicht für C 2 12 N für C 4 1397, 20103 nicht für LV 3,5 ab Chassis-Nr. V-2342 und Br. V-1	×	12 B, 18 B, 12 C, 18 C, 92 C, 98 C, 1033, 1210, 12 N, 12 LG, 1233, 18 N, 1833, 1290, 1296, 1397, 20103, 2,0-12, 1190, 1396, 3,5-34, 3,5-57, 3,5-83	1 56 071
Gummipuffer für Türanschlag an Scharniersäule nicht für C 4, T	×	18 B, 18 C	1 04 650
Gummipuffer für Türanschlag, oben für LV, LS	×	18 B, 18 C	**1 60 090**
Gummipuffer für Türanschlag, unten für LV, LS, C 2, Kw	×	18 B, 18 C	1 60 091
Gummipuffer für Türanschlag, unten 12 B, 18 B, 12 C, 18 C, 1296-Rückwandtür 3,5 bis Chassis-Nr. V-2341 nicht für Wagen mit Chassis-Kennzeichen Br. V-	×	12 B, 18 B, 12 C, 18 C, 1296, 3,5-34, 3,5-57, 3,5-83	1 60 092
Gummipuffer für Türanschlag an Schloßsäule 1397, 20103 für LV	×	1397, 20103, 20120	1 60 093
Tellerscheibe für Gummipuffer (5 mm)	×	alle	1 52 270
Türspanner (M 5 x 825) 12 B, 12 C, 1033, 1210 für RD 12 LGL für Prw	2	12 B, 12 C, 1033, 1210, 12 LGL, 1290, 1296, 1190, 1396	1 60 220
Türspanner (M 5 x 855) 12 B, 18 B, 12 C, 18 C für C 4 3,5 ab Chassis-Nr. V-2342 und Br. V-1	2	12 B, 18 B, 12 C, 18 C, 20103, 2,0-12, 3,5-34, 3,5-57, 3,5-83	1 60 221
Türspanner (M 5 x 1060) für C 4	2	1397, 20103	1 60 222
Türhaltestange 1033, 1210 für LZ, LS	2	1033, 1210, 1290, 1296, 1190, 1396	1 60 300
Türhaltestange 12 LG, 18 N, 1833 für Vordertür 2,0-12 ab Chassis-Nr. 2V-4038 und Br. 2V-1 3,5 ab Chassis-Nr. V-2342 und Br. V-1	2	92 C, 98 C, 12 LG, 1233, 18 N, 1833, 1397, 20103, 20120, 2,0-12, 3,5-34, 3,5-57, 3,5-83	1 60 301
Türhaltestange für Hintertür	2	12 LG, 18 N, 1833	1 60 302
Türhaltestange für Hintertür	2	1397, 20103, 20120	1 60 303
Türhaltestange bis Chassis-Nr. 2V-4037 nicht für Wagen mit Chassis-Kennzeichen Br. 2V	2	2,0-12	1 60 304

Teile-Gruppen-Nr.	TEILE-NAME	Stückzahl pro Wagen	Modell
1 60 410	Gummipuffer für Türhaltestange 3,5 ab Chassis-Nr. V-2342 und Br. V-1	2	92 C, 98 C, 1033, 1210, 1233, 1290, 1296, 2,0-12, 1190, 1396, 3,5-34, 3,5-57, 3,5-83
		4	12 LG, 18 N, 1833, 1397, 20103, 20120
1 60 430	Fassung für Gummipuffer 3,5 ab Chassis-Nr. V-2342 und Br. V-1	2	92 C, 98 C, 1033, 1210, 1233, 1290, 1296, 2,0-12, 1190, 1396, 3,5-34, 3,5-57, 3,5-83
		4	12 LG, 18 N, 1833, 1397, 20103, 20120
1 60 440	Halbrundschraube für Haltestange, Spezial (M 5) 3,5 ab Chassis-Nr. V-2342 und Br. V-1	2	92 C, 98 C, 1033, 1210, 1233, 1290, 1296, 2,0-12, 1190, 1396, 3,5-34, 3,5-57, 3,5-83
		4	12 LG, 18 N, 1833, 1397, 20103, 20120
1 60 460	Scharnier für Türhaltestange, links	1	2,0-12, 3,5-34, 3,5-57, 3,5-83
1 60 461	Scharnier für Türhaltestange, rechts	1	2,0-12, 3,5-34, 3,5-57, 3,5-83
1 60 510	Türhalteband Zsb. 1033, 1210 für RD 1296 bis Chassis-Nr. 96-34772	2	12 B, 12 C, 1033, 1210, 12 N, 12 LGL, 1296
		4	18 B, 18 C
1 60 511	Türhalteband Zsb. Wagen mit Bereifung 4,75" x 17"	4	18 B, 18 C
1 60 512	Türhalteband, Leder	2	3,5-34, 3,5-57, 3,5-83
1 60 550	Befestigungsplatte für Türhalteband 12 LGL für Prw	4	12 LGL, 3,5-34, 3,5-57, 3,5-83
1 60 560	Halter für Rückwandtür Zsb., links	1	2,0-12
1 60 561	Halter für Rückwandtür Zsb., rechts	1	2,0-12
1 60 600	Verschluß mit Riegel und Führungen Zsb., für Rückwandtür	1	2,0-12
	Einsteigschiene und Einsteigverkleidung		
1 64 000	Einsteigschiene, links, 969 mm lang 12 LG für C 4 1833 für RLZ, RC 4, C 4	1	98 C, 12 LG, 1833
1 64 001	Einsteigschiene, rechts, 969 mm lang 12 LG für C 4 1833 für RLZ, RC 4, C 4	1	98 C, 12 LG, 1833
1 64 002	Einsteigschiene, 840 mm lang 1033 für LZ, LS, CL 1296 ab Chassis-Nr. 96-34773	2	1033, 1210, 1290, 1296, 1190, 1396
1 64 003	Einsteigschiene, links für LZ, CL, C 4 für LV links vorn 1397 bis Chassis-Nr. 97-20988 20103 bis Chassis-Nr. 103-11646	1	1397, 20103
1 64 004	Einsteigschiene, rechts für LZ, CL, C 4 für LV rechts vorn 1397 bis Chassis-Nr. 97-20988 20103 bis Chassis-Nr. 103-11646	1	1397, 20103
1 64 005	Einsteigschiene, links für LZ, CL, C 4 1397 ab Chassis-Nr. 97-20989 20103 ab Chassis-Nr. 103-11647	1	1397, 20103

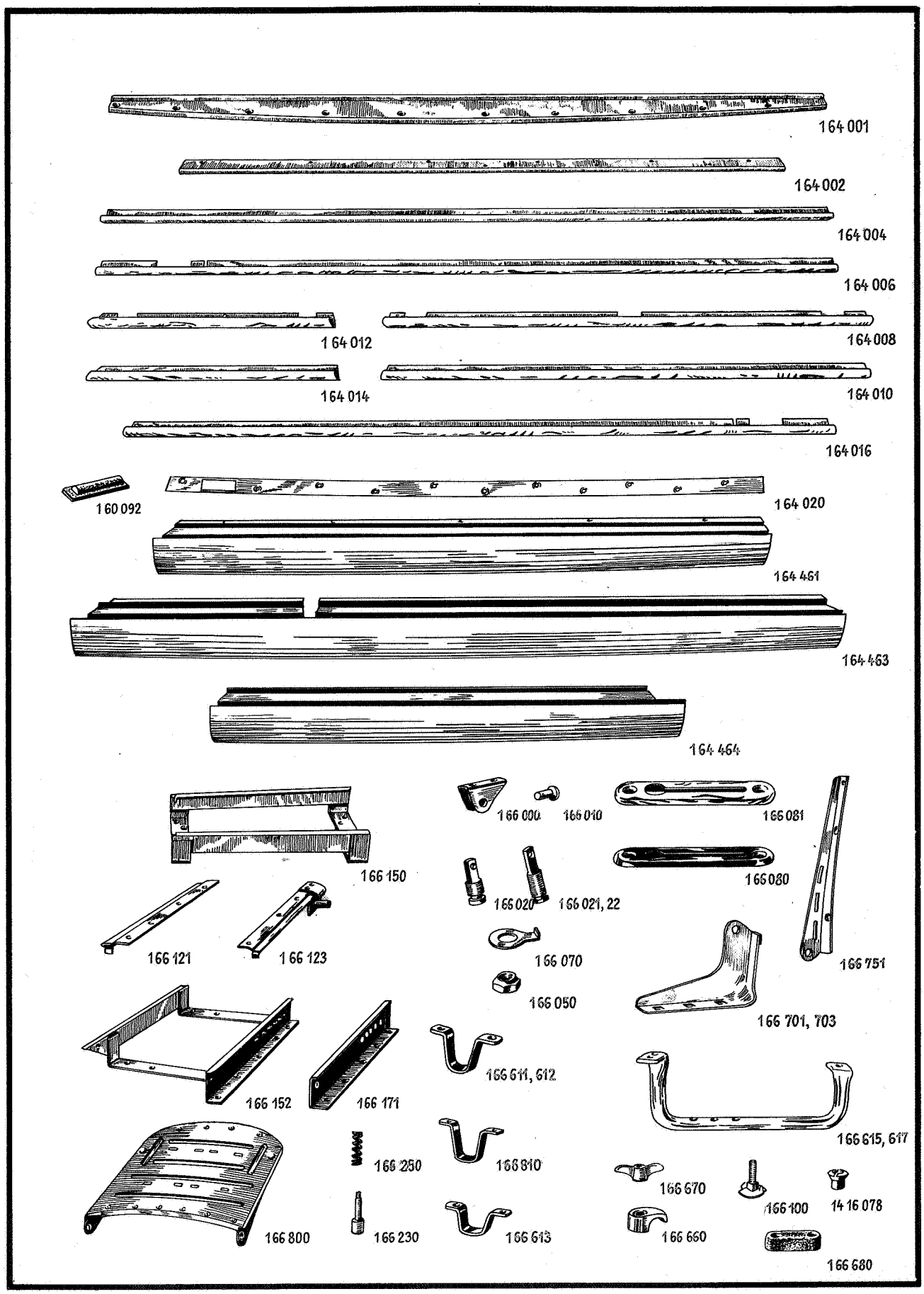
164 001
164 002
164 004
164 006
164 012
164 008
164 014
164 010
164 016
160 092
164 020
164 461
164 463
164 464
166 150
166 000
166 010
166 081
166 080
166 020
166 021, 22
166 121
166 123
166 070
166 751
166 050
166 701, 703
166 152
166 171
166 611, 612
166 615, 617
166 250
166 810
166 670
166 100
14 16 078
166 800
166 230
166 613
166 660
166 680

TEILE-NAME	Stückzahl pro Wagen	Modell	Teile-Gruppen-Nr.
Einsteigschiene, rechts für LZ, CL, C 4 1397 ab Chassis-Nr. 97-20989 20103 ab Chassis-Nr. 103-11647	1	1397, 20103	1 64 006
Einsteigschiene, links vorn für LV 1397 ab Chassis-Nr. 97-20989 20103 ab Chassis-Nr. 103-11647	1	1397, 20103	1 64 009
Einsteigschiene, rechts vorn für LV 1397 ab Chassis-Nr. 97-20989 20103 ab Chassis-Nr. 103-11647	1	1397, 20103	1 64 010
Einsteigschiene, links hinten für LV 1397 bis Chassis-Nr. 97-20988 20103 bis Chassis-Nr. 103-11646	1	1397, 20103	1 64 011
Einsteigschiene, rechts hinten für LV 1397 bis Chassis-Nr. 97-20988 20103 bis Chassis-Nr. 103-11646	1	1397, 20103	1 64 012
Einsteigschiene, links hinten für LV 1397 ab Chassis-Nr. 97-20989 20103 ab Chassis-Nr. 103-11647	1	1397, 20103	1 64 013
Einsteigschiene, rechts hinten für LV 1397 ab Chassis-Nr. 97-20989 20103 ab Chassis-Nr. 103-11647	1	1397, 20103	1 64 014
Einsteigschiene, links für LC 4		20103	1 64 015
Einsteigschiene, rechts für LC 4	1	20103	1 64 016
Einsteigschiene für Rückwandtür für Kw	1	12 B, 18 B, 12 C, 18 C, 12 N, 12 LGL, 1296, 1396	1 64 020
Gummipuffer an Einsteigschiene für Rückwandtür	2	2,0-12	1 60 092
	1	1396	
Einsteigverkleidung, links für LZ, CL, C 4, LC 4	1	1397, 20103	1 64 460
Einsteigverkleidung, rechts für LZ, CL, C 4, LC 4	1	1397, 20103	1 64 461
Einsteigverkleidung, links für LV	1	1397, 20103	1 64 462
Einsteigverkleidung, rechts für LV	1	1397, 20103	1 64 463
Einsteigverkleidung, links	1	20120	1 64 464
Teile für Vordersitz			
Scharnier für Gelenkstütze-Vordersitz 18 B, 18 C für LV ab Chassis-Nr. 14652 für LS ab Chassis-Nr. 14654	4	12 B, 18 B, 12 C, 18 C, 92 C, 1033, 1210, 12 N, 12 LG, 1233, 18 N, 1833, 1290	**1 66 000**
	2	1190	

Teile-Gruppen-Nr.	TEILE-NAME	Stückzahl pro Wagen	Modell
1 66 010	Bolzen für Scharnier 18 B, 18 C für LV ab Chassis-Nr. 14652 für LS ab Chassis-Nr. 14654	4	12 B, 18 B, 12 C, 18 C, 92 C, 1033, 1210, 12 N, 12 LG, 1233, 18 N, 1833, 1290
		2	1190
1 66 020	Gelenkstütze für Vordersitz, 51 mm lang	2	12 B, 12 C
1 66 021	Gelenkstütze für Vordersitz, 66 mm lang 18 B, 18 C für LV ab Chassis-Nr. 14652 für LS ab Chassis-Nr. 14654	2	18 B, 18 C, 1033, 1210, 12 N, 12 LG, 1233, 18 N, 1833, 1290, 1190
1 66 022	Gelenkstütze für Vordersitz, 80 mm lang	2	92 C, 98 C, 1033, 1210, 12 N, 12 LG, 1233, 18 N, 1833
1 66 050	Sechskantmutter für Gelenkstütze	4	12 B, 18 B, 12 C, 18 C
1 66 070	Sicherung für Flügelmutter an Gelenkstütze	4	12 B, 12 C
		2	92 C, 1033, 1210, 12 N, 12 LG, 1233, 18 N 1833, 1290, 1190
1 66 080	Stellschiene für Vordersitz, schwarz 18 B, 18 C für LV ab Chassis-Nr. 14652 für LS ab Chassis-Nr. 14654	4	12 B, 12 C
		2	18 B, 18 C, 92 C, 98 C, 1033, 1210, 12 LG, 1233, 18 N, 1833, 1290, 1190
1 66 081	Stellschiene für Vordersitz, verchromt	2	18 N, 1833
1 66 100	Senkschraube, Spezial	×	12 B, 18 B, 12 C, 18 C, 92 C, 98 C, 1033, 1210, 12 N, 12 LG, 1233, 18 N, 1833, 1290, 1190
14 16 078	Mutter, Spezial (M 8 x 1,25)	×	12 B, 18 B, 12 C, 18 C, 92 C, 98 C, 1033, 1210, 12 N, 12 LG, 1233, 18 N, 1833, 1290, 1190
1 66 120	Gleitschiene für linken Vordersitz, links 18 B, 18 C für LV bis Chassis-Nr. 14651 für LS bis Chassis-Nr. 14653 für SCP, C 4, T	1	18 B, 18 C, 98 C
1 66 121	Gleitschiene für linken Vordersitz, rechts 18 B, 18 C für LV bis Chassis-Nr. 14651 für LS bis Chassis-Nr. 14653 für SCP, C 4, T	1	18 B, 18 C, 98 C
1 66 122	Gleitschiene für rechten Vordersitz, links 18 B, 18 C für LV bis Chassis-Nr. 14651 für LS bis Chassis-Nr. 14653 für SCP, C 4, T	1	18 B, 18 C, 98 C
1 66 123	Gleitschiene für rechten Vordersitz, rechts 18 B, 18 C für LV bis Chassis-Nr. 14651 für LS bis Chassis-Nr. 14653 für SCP, C 4, T	1	18 B, 18 C, 98 C
1 66 150	Führung Zsb., für Vordersitz, innen für LV bis Chassis-Nr. 14651 für LS bis Chassis-Nr. 14653 für SCP, C 4, T	1	18 B, 18 C
1 66 151	Führung Zsb., für linken Vordersitz	1	98 C
1 66 152	Führung Zsb., für rechten Vordersitz	1	98 C
1 66 170	Führungsschiene für linken Vordersitz, außen	1	18 B, 18 C
1 66 171	Führungsschiene für rechten Vordersitz, außen	1	18 B, 18 C
1 66 230	Bolzen für Vordersitzfeststellung	2	18 B, 18 C, 98 C
1 66 250	Feder für Feststellbolzen	2	18 B, 18 C, 98 C
1 66 610	Stütze für Vordersitz, hinten	4	12 B, 12 C
1 66 611	Stütze für Vordersitz, hinten 18 B, 18 C für LV ab Chassis-Nr. 14652 für LS ab Chassis-Nr. 14654 für SCP, C 4, T	2	18 B, 18 C

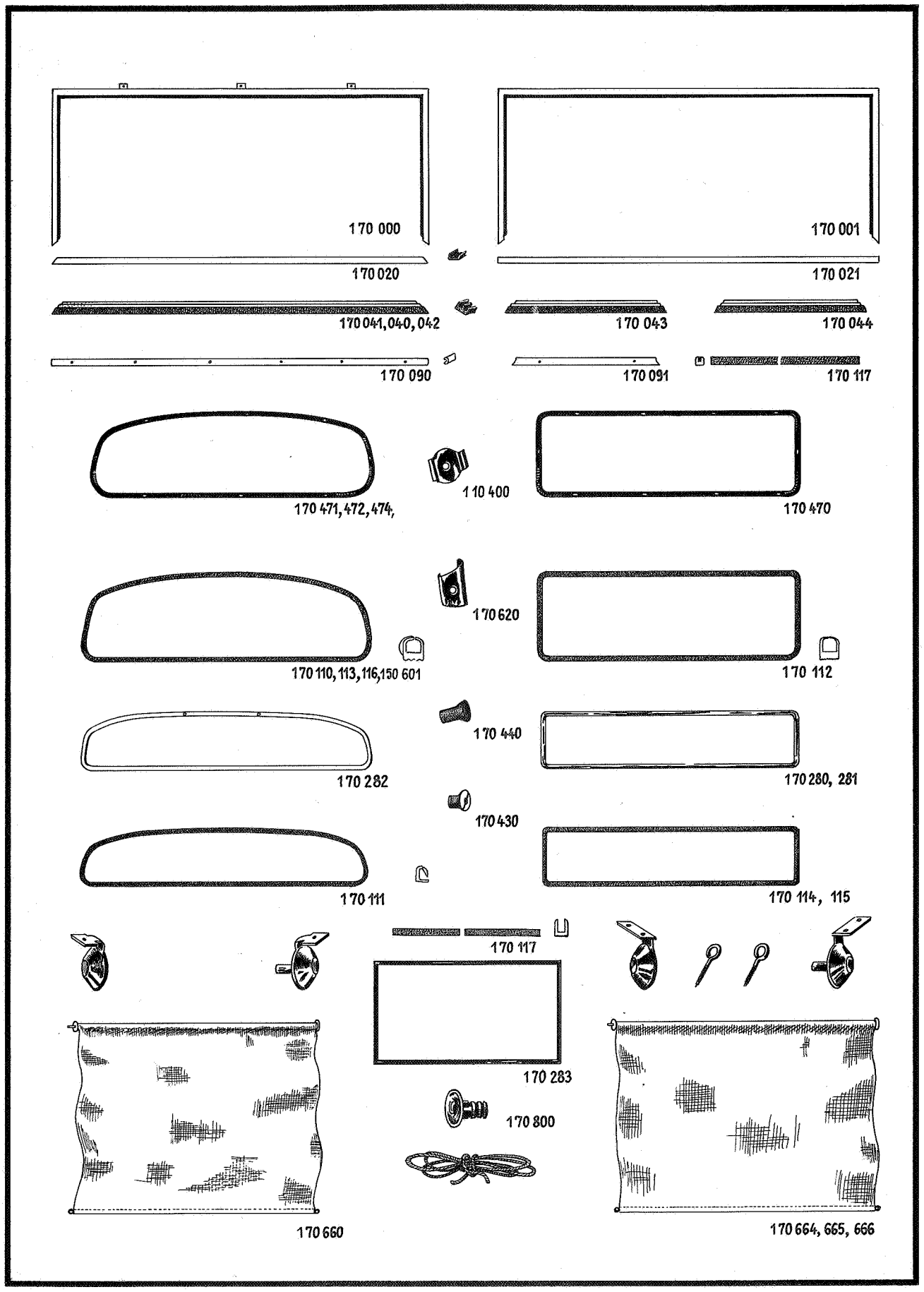
170 000
170 001
170 020
170 021
170 041,040,042
170 043
170 044
170 090
170 091
170 117
170 471,472,474,
110 400
170 470
170 620
170 110,113,116,150 601
170 112
170 440
170 282
170 280, 281
170 430
170 111
170 114, 115
170 117
170 283
170 800
170 660
170 664, 665, 666

TEILE-NAME	Stückzahl pro Wagen	Modell	Teile-Gruppen-Nr.
Stütze für Vordersitz, hinten, 62 mm hoch	2	98 C, 1033, 1210, 12 N, 12 LG, 18 N, 1833	1 66 612
Stütze für Vordersitz, hinten, 48 mm hoch	2	1033, 1210, 12 N, 12 LG, 18 N, 1833, 1290, 1190	1 66 613
Stütze für Vordersitz, links, schwarz	1	1397	1 66 614
Stütze für Vordersitz, rechts, schwarz	1	1397	1 66 615
Stütze für Vordersitz, links, verchromt	1	20103, 20120	1 66 616
Stütze für Vordersitz, rechts, verchromt	1	20103, 20120	1 66 617
Klemmbügel für Stütze	2	1397, 20103, 20120	1 66 660
Flügelmutter für Stütze, Aluminium poliert (M 10 x 1)	2	1397, 20103	1 66 670
Gummipuffer für Vordersitz	1	1397, 20103, 20120	1 66 680
Scharnier-Unterteil für Vordersitz-Rückenlehne, links, schwarz	2	1397	1 66 700
Scharnier-Unterteil für Vordersitz-Rückenlehne, rechts, schwarz	2	1397	1 66 701
Scharnier-Unterteil für Vordersitz-Rückenlehne, links, verchromt	2	1397, 20103	1 66 702
Scharnier-Unterteil für Vordersitz-Rückenlehne, rechts, verchromt	2	1397, 20103	1 66 703
Scharnier-Oberteil für Vordersitz-Rückenlehne, links, verchromt	2	1397, 20103	1 66 750
Scharnier-Oberteil für Vordersitz-Rückenlehne, rechts, verchromt	2	1397, 20103	1 66 751
Halbrundschraube für Scharnier (M 10 x 1,5 x 21) N-17550	4	1397, 20103	
Sechskantmutter für Scharnier (M 10 x 1,5) N-11341	8	1397, 20103	
Rückenlehne für Vordersitz, ungepolstert	1	1190	1 66 800
Befestigungsschraube für Vordersitz-Klemmbügel (M 10 x 1)	2	1397, 20103	1 66 931
Mittel- und Rückwandfenster			
Rahmen-Unterteil mit Seitenteilen für Mittelwandfenster PL bis Chassis-Nr. 120-500	1	20120	1 70 000
Rahmen-Unterteil mit Seitenteilen für Mittelwandfenster PL ab Chassis-Nr. 120-501	1	20120	1 70 001
Rahmen-Oberteil für Mittelwandfenster PL bis Chassis-Nr. 120-500	1	20120	1 70 020
Rahmen-Oberteil für Mittelwandfenster PL ab Chassis-Nr. 120-501	1	20120	1 70 021
Führung für Mittelwandfenster, oben, Gummi PL bis Chassis-Nr. 120-500	1	20120	1 70 040
Führung für Mittelwandfenster, unten, Gummi PL bis Chassis-Nr. 120-500	1	20120	1 70 041
Führung für Mittelwandfenster, oben und unten, Gummi PL ab Chassis-Nr. 120-501	2	20120	1 70 042
Führung für Mittelwandfenster, links und rechts, Gummi PL bis Chassis-Nr. 120-500	2	20120	1 70 043
Führung für Mittelwandfenster, links und rechts, Gummi PL ab Chassis-Nr. 120-501	2	20120	1 70 044
Leiste für Mittelwandfenster, oben und unten für PL	2	20120	1 70 090
Leiste für Mittelwandfenster, links und rechts für PL	2	20120	1 70 091

Teile-Gruppen-Nr.	TEILE-NAME	Stückzahl pro Wagen	Modell
1 70 110	Gummifassung für Rückwandfenster 12 B, 18 B, 12 C, 18 C für LZ, LV, LS 12 LG für LV 18 N für LV, LLV 1833 für RLV 1290 für LZ 1397 für LZ, LV, CL 20120 für LV, PL ab Chassis-Nr. 120-501 1190 für LZ	1	12 B, 18 B, 12 C, 18 C, 12 LG, 18 N, 1833, 1290, 1397, 20120, 1190
1 70 111	Gummifassung für Rückwandfenster für C 4, T	1	12 B, 18 B, 12 C, 18 C, 12 N
1 70 112	Gummifassung für Rückwandfenster für SCP	1	18 B, 18 C
1 70 113	Gummifassung für Rückwandfenster für RLZ	1	92 C, 98 C, 1233
1 50 601	Gummifassung für Rückwandfenster	1	1033, 1210
1 70 114	Gummifassung für Rückwandfenster 1210 für CL 12 LG für C 4 1833 für RC 2, RC 4, C 4 1290 für CL bis Chassis-Nr. 10-34772	1	1210, 12 LG, 1833, 1290
1 70 115	Gummifassung für Rückwandfenster 1290 für CL ab Chassis-Nr. 10-34773 1397 20103 für C 4, LC 4, CL 20120 für CL, LA, D 6 1190 für CL	1	1290, 1397, 20103, 20120, 1190
1 70 116	Gummifassung für Rückwandfenster 20103 für LZ, LV 20120 für LV, PL bis Chassis-Nr. 120-500	1	20103, 20120
1 70 117	Gummifassung für Rückwandfenster	1	2,0-12, 3,5-34, 3,5-57, 3,5-83
1 70 280	Rahmen für Rückwandfenster, außen für C 2, C 4, T und CL	1	12 B, 18 B, 12 C, 18 C, 1210, 12 N, 1290
1 70 281	Rahmen für Rückwandfenster 12 LG für C 4 1833 für RC 2, RC 4, C 4	1	12 LG, 1833
1 70 282	Rahmen für Rückwandfenster, außen 1290 für CL ab Chassis-Nr. 10-34773 1190 für CL	1	1290, 1397, 20103, 20120, 1190
1 70 283	Rahmen für Rückwandfenster 3,5 ab Chassis-Nr. V-2342 und Br. V-1	1	2,0-12, 3,5-34, 3,5-57, 3,5-83
1 70 430	Hülsenmutter für Rückwandfensterrahmen, Senkkopf (M 3)	×	1210, 1290, 1397, 20103, 20120, 1190
1 70 440	Gummipuffer für Rückwandfensterrahmen	2	1290, 1397, 20103, 20120, 1190
1 70 470	Fensterleiste für Rückwand	1	1033, 1210, 1290, 1190
1 70 471	Fensterleiste für Rückwand für LV	1	12 LG
1 70 472	Fensterleiste für Rückwand, nußbaum 1833 für RLV	1	18 N, 1833
1 70 474	Fensterleiste für Rückwand	1	20103
1 70 620	Deckblech für Rückwandfensterleiste, schwarz	1	1033, 1210, 12 LG, 18 N, 1290, 1190
1 10 400	Deckblech für Rückwandfensterleiste	1	1397, 20103
1 70 660	Rückwandfensterroller Zsb., blau	1	12 B, 18 B, 12 C, 18 C, 1210. 1290, 1190
1 70 661	Rückwandfensterroller Zsb., rotbraun	1	12 B, 18 B, 12 C, 18 C, 1210. 1290, 1190

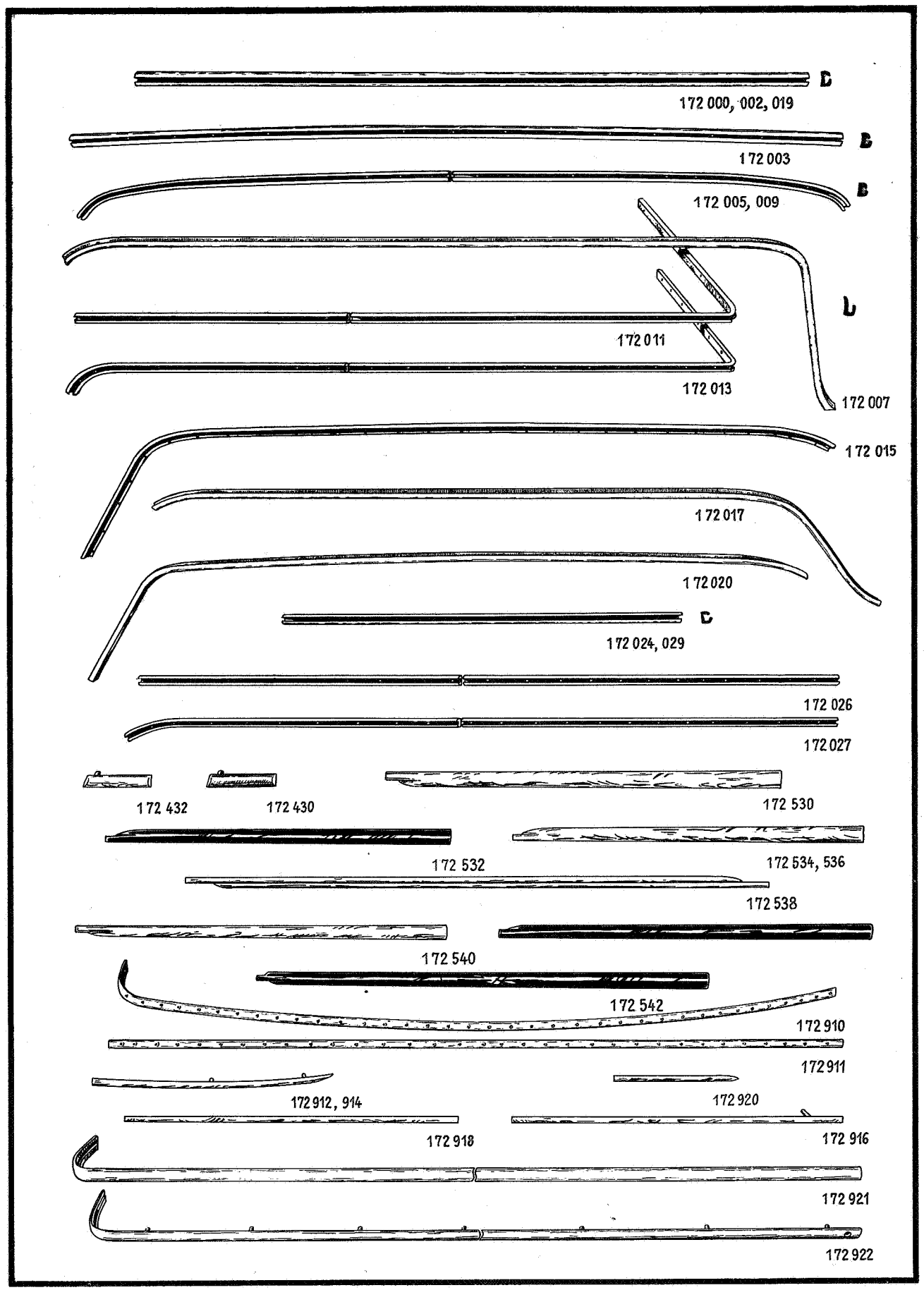
D
172 000, 002, 019
B
172 003
B
172 005, 009
L
172 011
172 013
172 007
172 015
172 017
172 020
D
172 024, 029
172 026
172 027
172 432
172 430
172 530
172 532
172 534, 536
172 538
172 540
172 542
172 910
172 911
172 912, 914
172 920
172 918
172 916
172 921
172 922

TEILE-NAME	Stückzahl pro Wagen	Modell	Teile-Gruppen-Nr.
Rückwandfensterroller Zsb., beige	1	12 B, 18 B, 12 C, 18 C, 1210. 1290, 1190	1 70 662
Rückwandfensterroller Zsb., grau	1	12 B, 18 B, 12 C, 18 C, 1210, 1290, 1190	1 70 663
Rückwandfensterroller Zsb. 1833 für RLV	1	18 N, 1833	1 70 664
Rückwandfensterroller Zsb., grün	1	1397	1 70 665
Rückwandfensterroller Zsb., graublau	1	20103, 20120	1 70 666
Rückwandfensterroller Zsb., braunbeige	1	20103, 20120	1 70 667
Rückwandfensterroller Zsb., grau	1	20103, 20120	1 70 668
Buchse für Rückwandfensterroller-Seilzug	1	20120	1 70 800
Regen- und Deckleiste			
Regenleiste, links für LZ, LS	1	12 B, 12 C	**1 72 000**
Regenleiste, rechts für LZ, LS	1	12 B, 12 C	1 72 001
Regenleiste, links für Kw	lfd. Mtr.	12 B, 12 C, 12 N	1 72 002
Regenleiste, links für LV, LS	1	18 B, 18 C	1 72 003
Regenleiste, rechts für LV, LS	1	18 B, 18 C	1 72 004
Regenleiste, links für LZ	1	1033, 1210, 1290, 1190	1 72 005
Regenleiste, rechts für LZ	1	1033, 1210, 1290, 1190	1 72 006
Regenleiste, links für CL	1	1210, 1290, 1190	1 72 007
Regenleiste, rechts für CL	1	1210, 1290, 1190	1 72 008
Regenleiste, links 12 LG für LV 1833 für RLV	1	12 LG, 18 N, 1833	1 72 009
Regenleiste, rechts 12 LG für LV 1833 für RLV	1	12 LG, 18 N, 1833	1 72 010
Regenleiste, links 12 LGL für Kw 1296 bis Chassis-Nr. 96-34772	1	12 LGL, 1296	1 72 011
Regenleiste, rechts 12 LGL für Kw 1296 bis Chassis-Nr. 96-34772	1	12 LGL, 1296	1 72 012
Regenleiste, links 1296 ab Chassis-Nr. 96-34773	1	1296, 1396	1 72 013
Regenleiste, rechts 1296 ab Chassis-Nr. 96-34773	1	1296, 1396	1 72 014
Regenleiste, links für LZ, LV	1	1397, 20103	1 72 015
Regenleiste, rechts für LZ, LV	1	1397, 20103	1 72 016

Teile-Gruppen-Nr.	TEILE-NAME	Stückzahl pro Wagen	Modell
1 72 017	Regenleiste, links für CL	1	1397, 20103
1 72 018	Regenleiste, rechts für CL	1	1397, 20103
1 72 019	Regenleiste, links und rechts für LV, PL 2,0-12 für Kw ab Chassis-Nr. 2V-4038 und Br. 2V-1	lfd. Mtr.	20120, 2,0-12, 3,5-34, 3,5-57, 3,5-83
1 72 020	Regenleiste, links für CL, LA, D 6	1	20120
1 72 021	Regenleiste, rechts für CL, LA, D 6	1	20120
1 72 029	Regenleiste, links und rechts 3,5 bis Chassis-Nr. V-2341 nicht für Wagen mit Chassis-Kennzeichen Br. V-	2	3,5-34, 3,5-57, 3,5-83
1 72 430	Deckleiste auf Windlauf, links, grundiert	1	1397, 20103
1 72 431	Deckleiste auf Windlauf, rechts, grundiert	1	1397, 20103
1 72 432	Deckleiste auf Windlauf, links, verchromt	1	1397, 20103, 20120
1 72 433	Deckleiste auf Windlauf, rechts, verchromt	1	1397, 20103, 20120
1 72 530	Deckleiste auf Vordertür, links, verchromt für LV	1	1397, 20103
1 72 531	Deckleiste auf Vordertür, rechts, verchromt für LV	1	1397, 20103
1 72 532	Deckleiste auf Vordertür, links, grundiert für LV	1	20103
1 72 533	Deckleiste auf Vordertür, rechts, grundiert für LV	1	20103
1 72 534	Deckleiste auf Hintertür, links, verchromt für LV	1	1397, 20103
1 72 535	Deckleiste auf Hintertür, rechts, verchromt für LV	1	1397, 20103
1 72 536	Deckleiste auf Hintertür, links, grundiert für LV	1	20103
1 72 537	Deckleiste auf Hintertür, rechts, grundiert für LV	1	20103
1 72 538	Deckleiste auf Tür, links für C 4, LC 4	1	1397, 20103
1 72 539	Deckleiste auf Tür, rechts für C 4, LC 4	1	1397, 20103
1 72 540	Deckleiste auf Vordertür links, Hintertür rechts, verchromt	2	20120
1 72 541	Deckleiste auf Vordertür rechts, Hintertür links, verchromt	2	20120
1 72 542	Deckleiste auf Tür, links	1	2,0-12
1 72 543	Deckleiste auf Tür, rechts	1	2,0-12
1 72 544	Deckleiste auf Vordertür links, Hintertür rechts, grundiert	2	20120
1 72 545	Deckleiste auf Vordertür rechts, Hintertür links, grundiert	2	20120
1 72 910	Deckleiste auf Seitenwand für Kw 1296 bis Chassis-Nr. 96-34772	2	12 N, 12 LGL, 1296
1 72 911	Deckleiste auf Seitenwand 1296 ab Chassis-Nr. 96-34773	2	1296, 1396
1 72 912	Deckleiste auf Seitenwand, links, verchromt für LV	1	1397, 20103

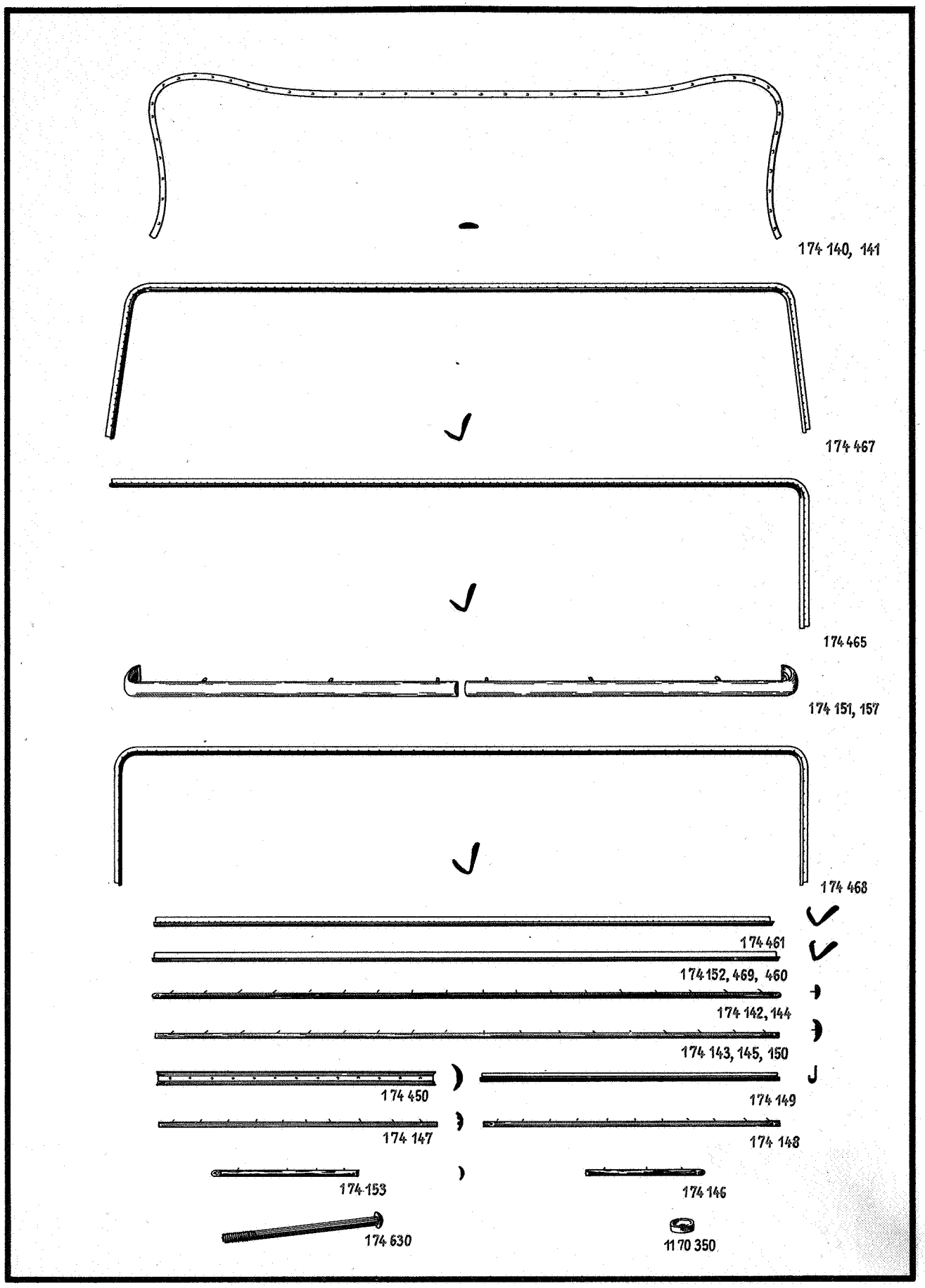
174 140, 141
174 467
174 465
174 151, 157
174 468
174 461
174 152, 469, 460
174 142, 144
174 143, 145, 150
174 450
174 149
174 147
174 148
174 153
174 146
174 630
11 70 350

TEILE-NAME	Stückzahl pro Wagen	Modell	Teile-Gruppen-Nr.
Deckleiste auf Seitenwand, rechts, verchromt für LV	1	1397, 20103	1 72 913
Deckleiste auf Seitenwand, links, grundiert für LV	1	20103	1 72 914
Deckleiste auf Seitenwand, rechts, grundiert für LV	1	20103	1 72 915
Deckleiste auf Seitenwand, links, verchromt für C 4	1	1397, 20103	1 72 916
Deckleiste auf Seitenwand, rechts, verchromt für C 4	1	1397, 20103	1 72 917
Deckleiste auf Seitenwand, links, verchromt für LC 4	1	20103	1 72 918
Deckleiste auf Seitenwand, rechts, verchromt für LC 4	1	20103	1 72 919
Deckleiste auf Seitenwand, links und rechts für LV, PL bis Chassis-Nr. 120-500	2	20120	1 72 920
Deckleiste auf Seitenwand für Kw bis Chassis-Nr. 2V-4037 nicht für Wagen mit Chassis-Kennzeichen Br. 2V-	2	2,0-12	1 72 921
Deckleiste auf Seitenwand für Kw ab Chassis-Nr. 2V-4038 und Br. 2V-1	2	2,0-12	1 72 922
Deckleiste auf Rückwand für LV	1	12 LG	1 74 140
Deckleiste auf Rückwand	1	18 N	1 74 141
Deckleiste auf Rückwand, oben für C 4	1	1397	1 74 142
Deckleiste auf Rückwand, unten für C 4	1	1397	1 74 143
Deckleiste auf Rückwand, oben für C 4, LC 4	1	20103	1 74 144
Deckleiste auf Rückwand, unten für C 4, LC 4	1	20103	1 74 145
Deckleiste auf Rückwand, oben, links und rechts für CL	2	1397, 20103	1 74 146
Deckleiste auf Rückwand, oben, mitten für CL	1	1210, 1290, 1397, 1190	1 74 147
Deckleiste auf Rückwand, oben, mitten für CL	1	20103	1 74 148
Deckleiste auf Rückwand, unten für CL	1	1397	1 74 149
Deckleiste auf Rückwand, unten für CL	1	20103	1 74 150
Deckleiste auf Rückwand, mitten für Prw ab Chassis-Nr. 2V-4038 und Br. 2V-1	1	2,0-12	1 74 151
Deckleiste auf Rückwand, links und rechts für CL	2	1210, 1290, 1190	1 74 153
Deckleiste auf Rückwand (Führerhaus) ab Chassis-Nr. V-2342 und Br. V-1	1	3,5-34, 3,5-57, 3,5-83	1 74 157
Deckleiste auf Ecksäule, links und rechts, hinten für Kw	2	12 B, 18 B, 12 C, 18 C, 12 N, 12 LGL, 1296, 1396	1 74 450
Deckleiste auf Dach, vorn 12 B, 18 B, 12 C, 18 C für LZ, LV, Kw 12 LGL für Kw 1296 bis Chassis-Nr. 96-34772	1	12 B, 18 B, 12 C, 18 C, 12 N, 12 LGL, 1296, 1396	1 74 460

Teile-Gruppen-Nr.	TEILE-NAME	Stückzahl pro Wagen	Modell
1 74 461	Deckleiste auf Dach, vorn bis Chassis-Nr. V-2341 nicht für Wagen mit Chassis-Kennzeichen Br. V-	1	3,5-34, 3,5-57, 3,5-83
1 74 462	Deckleiste auf Dach, links für LZ	1	12 B, 12 C
1 74 463	Deckleiste auf Dach, rechts für LZ	1	12 B, 12 C
1 74 464	Deckleiste auf Dach, links für LV	1	18 B, 18 C
1 74 465	Deckleiste auf Dach, rechts für LV	1	18 B, 18 C
1 74 466	Deckleiste auf Dach, links	1	1033, 1210, 1290, 1190
1 74 467	Deckleiste auf Dach, rechts	1	1033, 1210, 1290, 1190
1 74 469	Deckleiste auf Dach, hinten 3,5 ab Chassis-Nr. V-2342 und Br. V-1 2,0-12, Prw ab Chassis-Nr. 2V-4038 und Br. 2V-1	1	3,5-34, 3,5-57, 3,5-83 2,0-12
1 74 470	Deckleiste auf Dach, hinten bis Chassis-Nr. V-2341 nicht für Wagen mit Chassis-Kennzeichen Br. V-	lfd. Mtr.	3,5-34, 3,5-57, 3,5-83
1 74 630	Halbrundschraube für Deckleiste (4 x 70 mm)	2	1397, 20103
		4	20120
11 70 350	Tellerscheibe für Deckleiste (5,2 mm)	×	1397, 20103, 20120
	Teile für Koffer, Kofferraum und Deckel für Ersatzradkasten		
1 76 000	**Kofferdeckel Zsb.** für C 4 bis Chassis-Nr. 97-20988	1	1397
1 76 001	Kofferdeckel Zsb. für C 4 ab Chassis-Nr. 97-20989	1	1397
1 76 002	Kofferdeckel Zsb. für LZ, CL, LV bis Chassis-Nr. 97-20988	1	1397
1 76 003	Kofferdeckel Zsb. für LZ, CL, LV ab Chassis-Nr. 97-20989	1	1397
1 76 004	Kofferdeckel Zsb. 20103 für LV bis Chassis-Nr. 103-11646 20120 alle für LV, PL bis Chassis-Nr. 120-500	1	20103, 20120
1 76 005	Kofferdeckel Zsb. 20103 für LZ, CL für LV ab Chassis-Nr. 103-11647 20120 für LV, PL ab Chassis-Nr. 120-501	1	20103, 20120
1 76 006	Kofferdeckel Zsb. für C 4 bis Chassis-Nr. 103-11646	1	20103
1 76 007	Kofferdeckel Zsb. für C 4, LC 4 ab Chassis-Nr. 103-11647	1	20103
1 76 140	Scharnier für Kofferdeckel, links, Kofferdeckel ohne Zierleisten für LZ, LV	1	1397
1 76 141	Scharnier für Kofferdeckel, rechts, Kofferdeckel ohne Zierleisten für LZ, LV	1	1397
1 76 142	Scharnier für Kofferdeckel, links, Kofferdeckel ohne Zierleisten für CL	1	1397
1 76 143	Scharnier für Kofferdeckel, rechts, Kofferdeckel ohne Zierleisten für CL	1	1397

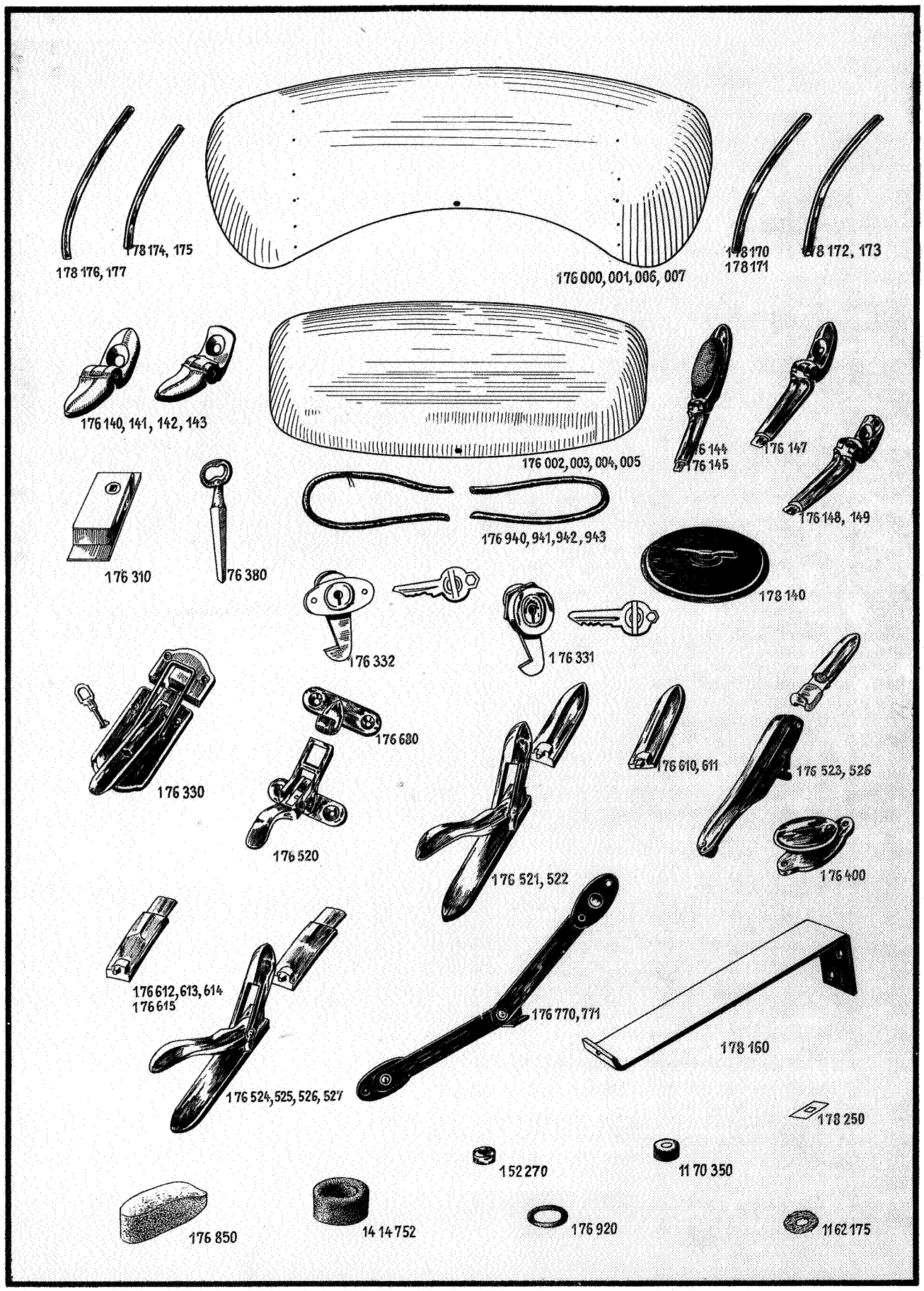
178 176, 177
178 174, 175
176 000, 001, 006, 007
178 170
178 171
178 172, 173
176 140, 141, 142, 143
176 002, 003, 004, 005
176 144
176 145
176 147
176 148, 149
176 310
176 380
176 940, 941, 942, 943
178 140
176 332
176 331
176 330
176 680
176 520
176 610, 611
176 523, 526
176 521, 522
176 400
176 612, 613, 614
176 615
176 770, 771
178 160
176 524, 525, 526, 527
178 250
152 270
11 70 350
176 850
14 14 752
176 920
11 62 175

TEILE-NAME	Stückzahl pro Wagen	Modell	Teile-Gruppen-Nr.
Scharnier für Kofferdeckel, links für C 4, LC 4	1	1397, 20103	1 76 144
Scharnier für Kofferdeckel, rechts für C 4, LC 4	1	1397, 20103	1 76 145
Scharnier für Kofferdeckel, links, Kofferdeckel mit Zierleisten 1397 für LZ, CL, LV 20103 für LZ, LV 20120 für LV, PL bis Chassis-Nr. 120-500	1	1397, 20103, 20120	1 76 146
Scharnier für Kofferdeckel, rechts, Kofferdeckel mit Zierleisten 1397 für LZ, CL, LV 20103 für LZ, LV 20120 für LV, PL bis Chassis-Nr. 120-500	1	1397, 20103, 20120	1 76 147
Scharnier für Kofferdeckel, links 20103 für CL 20120 für LV, PL ab Chassis-Nr. 120-501	1	20103, 20120	1 76 148
Scharnier für Kofferdeckel, rechts 20103 für CL 20120 für LV, PL ab Chassis-Nr. 120-501	1	20103, 20120	1 76 149
Schloß für Klappdeckel für C 2, RD	2	12 B, 12 C	1 76 310
Schloß für Koffer 18 B, 18 C nicht für SCP 1833 für C 4	2	18 B, 18 C, 1833	1 76 330
Schloß für Koffer 1397 für LZ bis Karosserie-Nr. 3507 für LV bis Karosserie-Nr. 5898 für CL bis Karosserie-Nr. 2729 für C 4 bis Karosserie-Nr. 2426 20103 für LV bis Chassis-Nr. 103-11646 für C 4 bis Karosserie-Nr. 4007 20120 bis Chassis-Nr. 120-500	1	1397, 20103, 20120	1 76 331
Schloß für Koffer 1397 für LZ ab Karosserie-Nr. 3508 für LV ab Karosserie-Nr. 5899 für CL ab Karosserie-Nr. 2730 für C 4 ab Karosserie-Nr. 2427 20103 für LV ab Chassis-Nr. 103-11647 für C 4 ab Karosserie-Nr. 4008 20120 für LZ, CL ab Karosserie-Nr. 120-501	1	1397, 20103, 20120	1 76 332
Schlüssel für Klappdeckelschloß Bei Bestellung von Schlüsseln für Kofferschloß muß jeweils die eingeschlagene Nummer bzw. Schließung angegeben werden. Siehe Schlüsselliste.	1	12 B, 12 C, 18 B, 18 C	1 76 380
Rosette für Klappdeckelschloß für C 2, RD	1	12 B, 12 C, 18 B, 18 C	1 76 400
Ziehverschluß für Koffer für SCP	2	18 B, 18 C	1 76 520
Ziehverschluß für Koffer, links, Kofferdeckel ohne Zierleisten für LZ bis Karosserie-Nr. 3507 für LV bis Karosserie-Nr. 5898 für CL bis Karosserie-Nr. 2729	1	1397	1 76 521
Ziehverschluß für Koffer, rechts, Kofferdeckel ohne Zierleisten für LZ bis Karosserie-Nr. 3507 für LV bis Karosserie-Nr. 5898 für CL bis Karosserie-Nr. 2729	1	1397	1 76 522
Ziehverschluß für Koffer, links und rechts, Kofferdeckel ohne Zierleisten für LZ ab Karosserie-Nr. 3508 für LV ab Karosserie-Nr. 5899 für CL ab Karosserie-Nr. 2730	2	1397	1 76 523
Ziehverschluß für Koffer, links, Kofferdeckel mit Zierleisten 1397 für LZ, LV, CL bis Chassis-Nr. 97-20988 20103 für LZ, LV, CL bis Chassis-Nr. 103-11646 20120 bis Chassis-Nr. 120-500	1	1397, 20103, 20120	1 76 524

Teile-Gruppen-Nr.	TEILE-NAME	Stückzahl pro Wagen	Modell
1 76 525	Ziehverschluß für Koffer, rechts, Kofferdeckel mit Zierleisten 1397 für LZ, LV, CL bis Chassis-Nr. 97-20988 20103 für LZ, LV, CL bis Chassis-Nr. 103-11646 20120 bis Chassis-Nr. 120-500	1	1397, 20103, 20120
1 76 526	Ziehverschluß für Koffer, links und rechts, Kofferdeckel mit Zierleisten 1397 für C 4 ab Karosserie-Nr. 2427 20103 für LZ, LV, CL ab Chassis-Nr. 103-11647 für C 4, LC 4 ab Karosserie-Nr. 4008 20120 ab Chassis-Nr. 120-501	2	1397, 20103, 20120
1 76 527	Ziehverschluß für Koffer, links 1397 für C 4 bis Karosserie-Nr. 2426 20103 für C 4, LC 4 bis Karosserie-Nr. 4007	1	1397, 20103
1 76 528	Ziehverschluß für Koffer, rechts 1397 für C 4 bis Karosserie-Nr. 2426 20103 für C 4, LC 4 bis Karosserie-Nr. 4007	1	1397, 20103
1 76 610	Ziehverschluß-Oberteil, links für LZ bis Karosserie-Nr. 3507 für LV bis Karosserie-Nr. 5898 für CL bis Karosserie-Nr. 2729	1	1397
1 76 611	Ziehverschluß-Oberteil, rechts für LZ bis Karosserie-Nr. 3507 für LV bis Karosserie-Nr. 5898 für CL bis Karosserie-Nr. 2729	1	1397
1 76 612	Ziehverschluß-Oberteil, links 1397 für LZ, LV, CL bis Chassis-Nr. 97-20988 20103 für LZ, LV, CL bis Chassis-Nr. 103-11646 20120 bis Chassis-Nr. 120-500	1	1397, 20103, 20120
1 76 613	Ziehverschluß-Oberteil, rechts 1397 für LZ, LV, CL bis Chassis-Nr. 97-20988 20103 für LZ, LV, CL bis Chassis-Nr. 103-11646 20120 bis Chassis-Nr. 120-500	1	1397, 20103, 20120
1 76 614	Ziehverschluß-Oberteil, links 1397 für C 4 bis Karosserie-Nr. 2426 20103 für C 4, LC 4 bis Karosserie-Nr. 4007	1	1397, 20103
1 76 615	Ziehverschluß-Oberteil, rechts 1397 für C 4 bis Karosserie-Nr. 2426 20103 für C 4, LC 4 bis Karosserie-Nr. 4007	1	1397, 20103
1 76 616	Ziehverschluß-Oberteil 1397 für LZ ab Karosserie-Nr. 3508 für LV ab Karosserie-Nr. 5899 für CL ab Karosserie-Nr. 2730 für C 4 ab Karosserie-Nr. 2427 20103 für LZ, LV, CL ab Chassis-Nr. 103-11647 C 4, LC 4 ab Karosserie-Nr. 4008 20120 ab Chassis-Nr. 120-501	2	1397, 20103, 20120
1 76 770	Ausstellschiene für Klappdeckel, links für C 2, RD	1	18 B, 18 C
1 76 771	Ausstellschiene für Klappdeckel, rechts für C 2, RD	1	18 B, 18 C
14 14 752	Gummipuffer für Klappdeckel für C 2, RD	2	18 B, 18 C
1 76 850	Gummipuffer an Kofferscharnier für Verdeckauflage für C 4	2	1397, 20103
11 70 350	Tellerscheibe für Gummipuffer (5,2 mm Ø, 6 mm hoch)	×	1397, 20103
1 52 270	Scheibe, Spezial, für Scharnier-Unterteil (5-mm-Ø, 3,5 mm hoch)	×	18 B, 18 C
11 62 175	Unterlegscheibe für Scharnier-Unterteil, Leder (6,5 x 16 mm)	×	1397, 20103, 20120
1 76 920	Dichtungsring für Scharnier, Gummi	2	1397, 20103, 20120
1 76 940	Gummiabdichtung für Kofferdeckel für LZ, LV, CL	1	1397

TEILE-NAME	Stückzahl pro Wagen	Modell	Teile-Gruppen-Nr.
Gummiabdichtung für Kofferdeckel für C 4	1	1397	1 76 941
Gummiabdichtung für Kofferdeckel 20103 für LZ, LV, CL	1	20103, 20120	1 76 942
Gummiabdichtung für Kofferdeckel für C 4, LC 4	1	20103	1 76 943
Verschlußdeckel für Kraftstoffeinfüllöffnung	1	18 B, 18 C	1 78 140
Versteifung für Kofferrückwand für C 4	1	1397, 20103	1 78 160
Zierleiste auf Kofferdeckel, links 1397 für C 4 bis Karosserie-Nr. 2426 20103 für C 4 bis Karosserie-Nr. 4007	1	1397, 20103	1 78 170
Zierleiste auf Kofferdeckel, rechts 1397 für C 4 bis Karosserie-Nr. 2426 20103 für C 4 bis Karosserie-Nr. 4007	1	1397, 20103	1 78 171
Zierleiste auf Kofferdeckel, links 1397 für C 4 ab Karosserie-Nr. 2427 20103 für C 4 ab Karosserie-Nr. 4008 und LC 4	1	1397, 20103	1 78 172
Zierleiste auf Kofferdeckel, rechts 1397 für C 4 ab Karosserie-Nr. 2427 20103 für C 4 ab Karosserie-Nr. 4008 und LC 4	1	1397, 20103	1 78 173
Zierleiste auf Kofferdeckel, links 1397 für LZ, LV, CL bis Chassis-Nr. 97-20988 20103 für LZ, LV, CL bis Chassis-Nr. 103-11646 20120 bis Chassis-Nr. 120-500	1	1397, 20103, 20120	1 78 174
Zierleiste auf Kofferdeckel, rechts 1397 für LZ, LV, CL bis Chassis-Nr. 97-20988 20103 für LZ, LV, CL bis Chassis-Nr. 103-11646 20120 bis Chassis-Nr. 120-500	1	1397, 20103, 20120	1 78 175
Zierleiste auf Kofferdeckel, links 20103 für LZ, LV, CL ab Chassis-Nr. 103-11647 20120 ab Chassis-Nr. 120-501	1	20103, 20120	1 78 176
Zierleiste auf Kofferdeckel, rechts 20103 für LZ, LV, CL ab Chassis-Nr. 103-11647 20120 ab Chassis-Nr. 120-501	1	20103, 20120	1 78 177
Halteblech für Schraube an Zierleiste	6	1397, 20103, 20120	1 78 250
Scheibe, Leder (6,5 x 16 mm)	6	1397, 20103, 20120	11 62 175
Deckel für Ersatzradkasten Zsb. nicht für C 4, LC 4	1	1397, 20103, 20120	1 78 290
Deckel für Ersatzradkasten Zsb., 2 Ersatzräder nicht für C 4, LC 4	1	1397, 20103, 20120	1 78 291
Deckel für Ersatzradkasten Zsb. für C 4, LC 4	1	1397, 20103	1 78 292
Rosette mit Deckel für Ersatzradkastendeckelschloß	2	1397, 20103, 20120	1 78 330
Schlüssel für Ersatzradkasten	1	1397, 20103, 20120	1 78 340
Rück- und Seitenwandverkleidung			
Rück- und Seitenwandverkleidung für LV	1	1397	1 80 000
Rück- und Seitenwandverkleidung mit Radeinbau für LZ	1	1190	1 80 003

Teile-Gruppen-Nr.	TEILE-NAME	Stückzahl pro Wagen	Modell
	Verdeck-Zubehör		
1 84 000	**Scharnier mit Spriegelbeschlag für Verdeck,** links für C 2	1	12 B, 18 B, 12 C, 18 C, 1210
1 84 001	Scharnier mit Spriegelbeschlag für Verdeck, rechts für C 2	1	12 B, 18 B, 12 C, 18 C, 1210
1 84 020	Scharnier für Verdeck, links für CL	1	1210, 1290, 1190
1 84 021	Scharnier für Verdeck, rechts für CL	1	1210, 1290, 1190
1 84 022	Scharnier für Verdeck, links für CL	1	1397, 20103
1 84 023	Scharnier für Verdeck, rechts für CL	1	1397, 20103
1 32 341	Stift für Verdeckscharnier für C 2	2	12 B, 18 B, 12 C, 18 C, 1210
1 84 120	Lagerbock für Verdeckstütze für C 4 20120 für CL, LA, D 6	2	12 B, 18 B, 12 C, 18 C, 12 N, 12 LG, 1833, 1397, 20103, 20120
1 84 130	Lagerbock für Verdeckgestänge, links für LC 4	1	20103
1 84 131	Lagerbock für Verdeckgestänge, rechts für LC 4	1	20103
1 84 170	Stütze für Verdeck, links, grundiert für C 4	1	1397, 20103
1 84 171	Stütze für Verdeck, rechts, grundiert für C 4	1	1397, 20103
1 84 250	Anschlag für Verdeckstütze, links, verchromt für C 4	1	1397, 20103
1 84 251	Anschlag für Verdeckstütze, links, grundiert für C 4	1	1397, 20103
1 84 252	Anschlag für Verdeckstütze, rechts, verchromt für C 4	1	1397, 20103
1 84 253	Anschlag für Verdeckstütze, rechts, grundiert für C 4	1	1397, 20103
1 84 254	Anschlag für Verdeckstütze, links für CL, LA, D 6	1	20120
1 84 255	Anschlag für Verdeckstütze, rechts für CL, LA, D 6	1	20120
1 84 320	Verdeckgestänge Zsb. für LC 4	1	20103
1 84 360	Verdeckgestänge mit Befestigungsplatte Zsb., hinten, grundiert	1	1397
1 84 361	Verdeckgestänge mit Befestigungsplatte Zsb., hinten, grundiert	1	20103
1 84 400	Bolzen, Spezial, für Lagerbock an Verdeck (M 10 x 1) für LC 4	2	20103
1 84 430	Hauptspriegel, verchromt	1	1397
1 84 431	Hauptspriegel, grundiert	1	20103
1 84 432	Hauptspriegel, hinten für CL, LA, D 6	1	20120
1 32 500	Mutter, Spezial, für Hauptspriegel	8	1397, 20103
1 84 490	Verdeckspriegel für C 2	1	12 B, 18 B, 12 C, 18 C, 1210

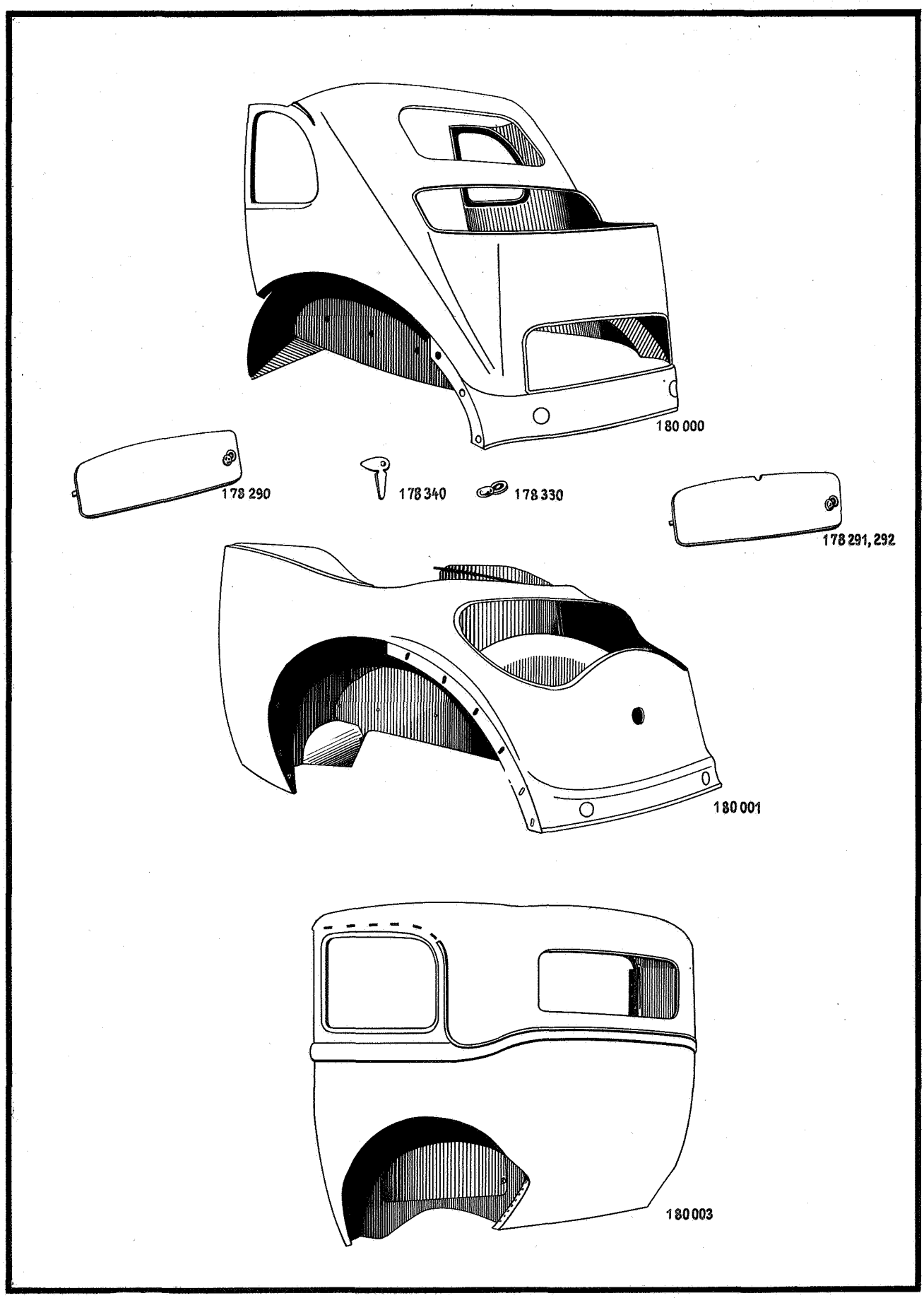
180 000
178 290
178 340
178 330
178 291, 292
180 001
180 003

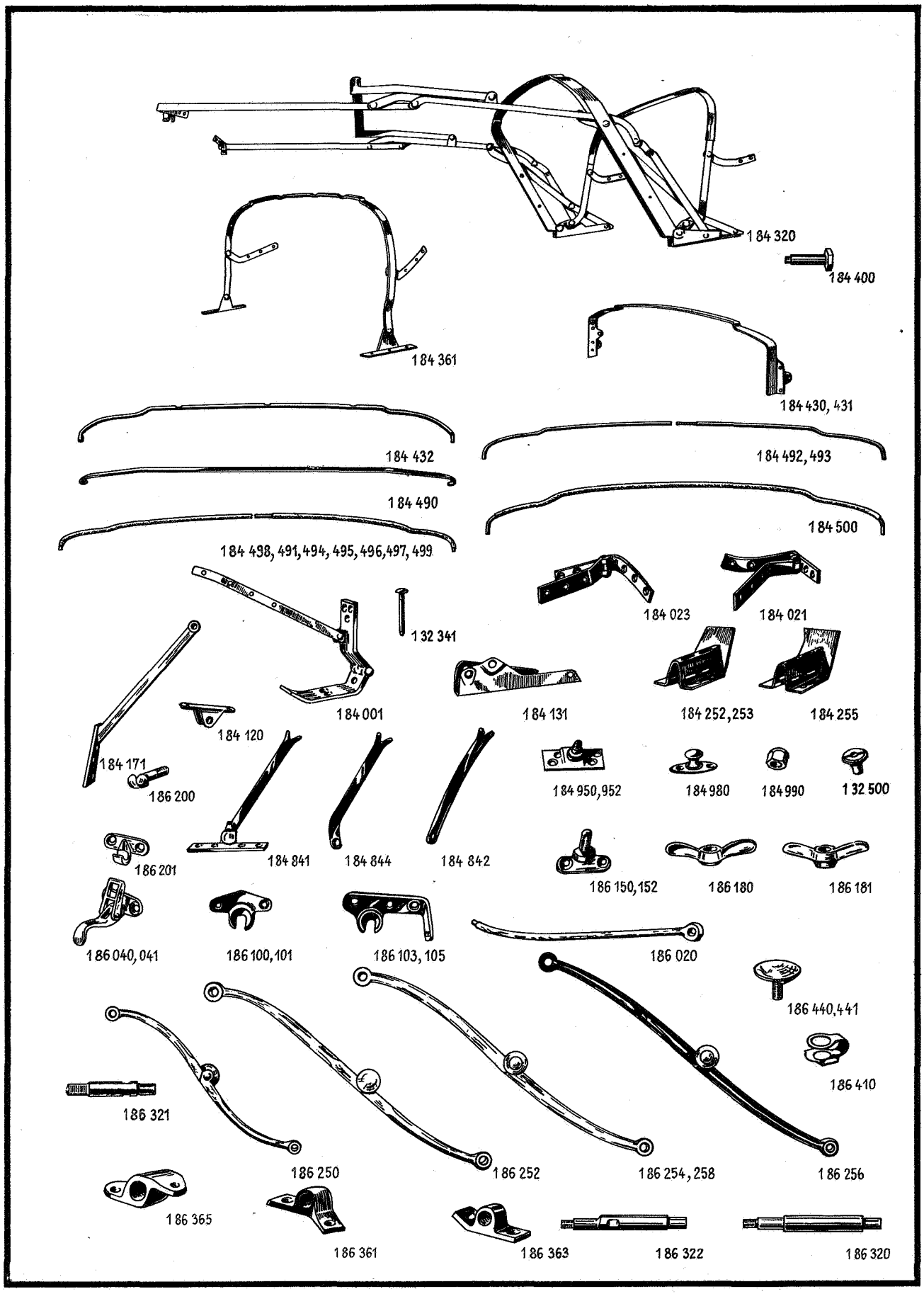
184 320
184 400
184 361
184 430, 431
184 432
184 492, 493
184 490
184 500
184 498, 491, 494, 495, 496, 497, 499
184 023
184 021
132 341
184 001
184 131
184 252, 253
184 255
184 120
184 171
186 200
184 950, 952
184 980
184 990
132 500
186 201
184 841
184 844
184 842
186 150, 152
186 180
186 181
186 040, 041
186 100, 101
186 103, 105
186 020
186 440, 441
186 410
186 321
186 250
186 252
186 254, 258
186 256
186 365
186 361
186 363
186 322
186 320

TEILE-NAME	Stückzahl pro Wagen	Modell	Teile-Gruppen-Nr.
Verdeckspriegel, vorn für CL	1	1210, 1290, 1190	1 84 491
Verdeckspriegel, mitten für CL	1	1210, 1290, 1190	1 84 492
Verdeckspriegel, hinten	1	1210, 1290, 1190	1 84 493
Verdeckspriegel, vorn	1	1397	1 84 494
Verdeckspriegel, mitten	1	1397	1 84 495
Verdeckspriegel, hinten	1	1397	1 84 496
Verdeckspriegel, vorn	1	20103	1 84 497
Verdeckspriegel, mitten	1	20103	1 84 498
Verdeckspriegel, hinten	1	20103	1 84 499
Verdeckspriegel, mitten für LA, D 6	1	20120	1 84 500
Spannbügel mit Halter und Lager für Verdeckverschluß, links für C 2	1	12 B, 18 B, 12 C, 18 C, 1210	1 84 840
Spannbügel mit Halter und Lager für Verdeckverschluß, rechts für C 2	1	12 B, 18 B, 12 C, 18 C, 1210	1 84 841
Spannbügel für Verdeck für CL 1290 bis Karosserie-Nr. 11026	2	1210, 1290	1 84 842
Spannbügel für Verdeck, links für CL 1290 ab Karosserie-Nr. 11027 1397 ab Karosserie-Nr. 3712	1	1290, 1397, 20103, 1190	1 84 843
Spannbügel für Verdeck, rechts 1290 ab Karosserie-Nr. 11027 1397 ab Karosserie-Nr. 3712	1	1290, 1397, 20103, 1190	1 84 844
Halter für Spannbügel für CL 1290 bis Karosserie-Nr. 11026 1397 bis Karosserie-Nr. 3711	2	1210, 1290, 1397, 20120	1 84 950
Halter für Spannbügel, links für CL 1290 ab Karosserie-Nr. 11027 1397 ab Karosserie-Nr. 3712	1	1290, 1397, 20103, 1190	1 84 951
Halter für Spannbügel, rechts für CL 1290 ab Karosserie-Nr. 11027 1397 ab Karosserie-Nr. 3712	1	1290, 1397, 20103, 1190	1 84 952
Zapfen mit Rosette für Spannbügel für CL	2	1210, 1290, 1397, 20103, 20120, 1190	1 84 980
Hutmutter für Spannbügel (M 8 x 1,25)	2	20120	1 84 990
Strebe für Verdeck, links vorn für LC 4	1	20103	**1 86 020**
Strebe für Verdeck, rechts vorn für LC 4	1	20103	1 86 021
Ziehverschluß für Verdeck für CL 1290 bis Karosserie-Nr. 10096 1397 bis Karosserie-Nr. 2909	2	1210, 1290, 1397	1 86 040
Ziehverschluß für Verdeck für CL 1290 ab Karosserie-Nr. 10097 1397 ab Karosserie-Nr. 2910 20120 für CL, LA, D 6	2	1290, 1397, 20103, 20120, 1190	1 86 041

Teile-Gruppen-Nr.	TEILE-NAME	Stückzahl pro Wagen	Modell
1 86 100	Verschluß-Oberteil für Verdeck für C 4, T, RD	2	12 B, 18 B, 12 C, 18 C, 1033, 1210, 12 N
1 86 101	Verschluß-Oberteil für Verdeck 12 LG für C 4 1833 für RC 2, RC 4, C 4	2	12 LG, 1833
1 86 102	Verschluß-Oberteil für Verdeck, links, verchromt für C 4	1	1397, 20103
1 86 103	Verschluß-Oberteil für Verdeck, rechts, verchromt für C 4	1	1397, 20103
1 86 104	Verschluß-Oberteil für Verdeck, links, grundiert für C 4, LC 4	1	1397, 20103
1 86 105	Verschluß-Oberteil für Verdeck, rechts, grundiert für C 4, LC 4	1	1397, 20103
1 86 150	Verschluß-Unterteil für Verdeck für C 4, RC 2, RC 4, T, RD	2	12 B, 18 B, 12 C, 18 C, 1033, 1210, 12 N, 12 LG, 1833
1 86 151	Verschluß-Unterteil für Verdeck, links für C 4, LC 4	1	1397, 20103
1 86 152	Verschluß-Unterteil für Verdeck, rechts für C 4, LC 4	1	1397, 20103
1 86 180	Flügelmutter für Verdeckverschluß für C 4, RC 2, RC 4, T, RD	2	12 B, 18 B, 12 C, 18 C, 12 N, 12 LG, 1833
1 86 181	Flügelmutter für Verdeckverschluß	2	1397, 20103
1 86 200	Haken für Verdeckverschluß für CL 1290 bis Karosserie-Nr. 10096 1397 bis Karosserie-Nr. 2909	2	1210, 1290, 1397
1 86 201	Haken für Verdeckverschluß für CL 1290 ab Karosserie-Nr. 10097 1397 ab Karosserie-Nr. 2910 20120 für CL, LA, D 6	2	1290, 1397, 20103, 20120, 1190
1 86 250	Sturmstange Zsb., links für C 2	1	12 B, 18 B, 12 C, 18 C, 1210
1 86 251	Sturmstange Zsb., rechts für C 2	1	12 B, 18 B, 12 C, 18 C, 1210
1 86 252	Sturmstange Zsb., links für C 4	1	12 B, 18 B, 12 C, 18 C
1 86 253	Sturmstange Zsb., rechts für C 4	1	12 B, 18 B, 12 C, 18 C
1 86 254	Sturmstange Zsb., links für C 4, RC 4	1	12 N, 12 LG, 1833
1 86 255	Sturmstange Zsb., rechts für C 4, RC 4	1	12 N, 12 LG, 1833
1 86 256	Sturmstange Zsb., links für C 4	1	1397, 20103
1 86 257	Sturmstange Zsb., rechts für C 4	1	1397, 20103
1 86 258	Sturmstange Zsb., links für CL, LA, D 6	1	20120
1 86 259	Sturmstange Zsb., rechts für CL, LA, D 6	1	20120
1 86 320	Haltebolzen für Sturmstange, unten für C 4, RC 4	2	12 B, 18 B, 12 C, 18 C, 12 N, 12 LG, 1833
1 86 321	Haltebolzen für Sturmstange, oben Façonschraube 1 86 441 mitliefern	2	1397, 20103, 20120

TEILE-NAME	Stückzahl pro Wagen	Modell	Teile-Gruppen-Nr.
Haltebolzen für Sturmstange, unten Façonschraube 1 86 441 mitliefern	2	1397, 20103	1 86 322
Platte für Sturmstangenhaltebolzen, links unten für C 4	1	1397, 20103	1 86 360
Platte für Sturmstangenhaltebolzen, rechts unten für C 4	1	1397, 20103	1 86 361
Platte für Sturmstangenhaltebolzen, links oben für CL, LA, D 6	1	20120	1 86 362
Platte für Sturmstangenhaltebolzen, rechts oben für CL, LA, D 6	1	20120	1 86 363
Platte für Sturmstangenhaltebolzen, links unten für CL, LA, D 6	1	20120	1 86 364
Platte für Sturmstangenhaltebolzen, rechts unten für CL, LA, D 6	1	20120	1 86 365
Sicherungsblech für Sturmstange für C 4, LC 4 20120 für CL, LA, D 6	4	12 B, 18 B, 12 C, 18 C, 12 N, 12 LG, 1397, 20103, 20120	1 86 410
Façonmutter für Sturmstange für C 2	4	12 B, 18 B, 12 C, 18 C, 1210	1 86 430
Façonschraube für Sturmstange für C 4, RC 4	4	12 B, 18 B, 12 C, 18 C, 12 N, 12 LG, 1833	1 86 440
Façonschraube für Sturmstange 20120 für CL, LA, D 6	4	1397, 20103, 20120	1 86 441
Gummitülle für Sturmstangenhaltebolzen, oben	2	12 N	1 86 460
Gummitülle für Sturmstangenhaltebolzen, oben für C 4, LC 4	2	12 LG, 1833, 20103	1 86 461
Gummitülle für Sturmstangenhaltebolzen, oben für CL, LA, D 6	2	20120	1 86 462
Gummitülle für Sturmstangenhaltebolzen, unten für C 4	2	12 B, 18 B, 12 C, 18 C, 12 N	1 86 463
Gummitülle für Sturmstangenhaltebolzen, unten für C 4, RC 4	2	12 LG, 1833	1 86 464
Gummitülle für Sturmstangenhaltebolzen, unten für C 4	2	1397, 20103	1 86 465
Gummitülle für Sturmstangenhaltebolzen, unten für CL, LA, D 6	2	20120	1 86 466
Gummiabdichtung für Türfenster, an Verdecksäule für C 4	2	12 B, 18 B, 12 C, 18 C	1 86 550
Gummiabdichtung für Türfenster, an Verdecksäule für C 4	2	12 N	1 86 551
Gummiabdichtung für Türfenster, an Verdecksäule für C 4, RC 4	2	12 LG, 1833	1 86 552
Gummiabdichtung für Türfenster, an Verdecksäule links für C 4	1	1397, 20103	1 86 554
Gummiabdichtung für Türfenster, an Verdecksäule rechts für C 4	1	1397, 20103	1 86 555
Gummiabdichtung für Seitenwandfenster, an Verdecksäule für LC 4	2	20103	1 86 620
Schiene für Gummiabdichtung für C 4	2	12 B, 18 B, 12 C, 18 C	1 86 640
Schiene für Gummiabdichtung für C 4	2	20103	1 86 641

Teile-Gruppen-Nr.	TEILE-NAME	Stückzahl pro Wagen	Modell
1 86 660	Verdeckauflage, Gummi für T, RD	2	12 B, 18 B, 12 C, 18 C, 1210
1 86 661	Verdeckauflage, Gummi für C 4, RC 4 20120 für CL, LA, D 6	2	12 LG, 1833, 1397, 20103, 20120
1 86 690	Tellerscheibe für Verdeckauflage (3,5 mm)	4	12 B, 18 B, 12 C, 18 C, 1210, 1033
1 86 700	Halter für Verdeckauflage für C 2	2	12 B, 18 B, 12 C, 18 C
1 86 730	Haltegurt für Verdeck	2	1210, 1290, 1190
1 86 750	Krampe für Verdeckhaltegurt und Riemen	×	1210, 12 LG, 1833, 1290, 1397, 20103, 20120, 1190
1 18 840	Druckknopf-Unterteil	×	12 B, 18 B, 12 C, 18 C, 12 N, 1833
1 86 820	Hülse für Verdeckspriegel und Verdecksäulendübel (M 14 x 1,5 x 27)	×	1290, 1397, 20103, 20120, 1190
1 86 830	Dübel an Verdecksäule (M 6 x 45)	2	1290, 1397, 20103, 1190
1 86 870	Verdeckbezug mit Wattierung, silbergrau-dunkelbeige für CL	1	1210, 1290, 1190
1 86 871	Verdeckbezug mit Wattierung, silbergrau-blau für CL	1	1210, 1290, 1190
1 86 872	Verdeckbezug mit Wattierung, silbergrau-dunkelbeige für CL	1	1397
1 86 873	Verdeckbezug mit Wattierung für C 4	1	1397
1 86 877	Verdeckbezug mit Wattierung, silberbeige-beige für LC 4	1	20103
1 86 878	Verdeckbezug mit Wattierung, sonnenlandschwarzweiß-beige für LC 4	1	20103
1 86 879	Verdeckbezug mit Wattierung, sonnenlandschwarzweiß-hellgrün für LC 4	1	20103
1 86 880	Verdeckbezug mit Wattierung, sonnenlandsilberbraun-dunkelbeige für LC 4	1	20103
	Karosserie-Dach		
1 88 000	**Dachrahmenverkleidung,** links vorn für LZ, CL	1	1397, 20103
1 88 001	Dachrahmenverkleidung, rechts vorn für LZ, CL	1	1397, 20103
1 88 002	Dachrahmenverkleidung, links vorn für LV	1	1397, 20103
1 88 003	Dachrahmenverkleidung, rechts vorn für LV	1	1397, 20103
1 88 004	Dachrahmenverkleidung, links hinten für LV	1	1397, 20103
1 88 005	Dachrahmenverkleidung, rechts hinten für LV	1	1397, 20103
1 88 360	Dachspriegel Nr. 1, vorn für LZ	1	1397, 20103
1 88 361	Dachspriegel Nr. 1, vorn für LV	1	1397
1 88 362	Dachspriegel Nr. 1, vorn für LZ	1	20103

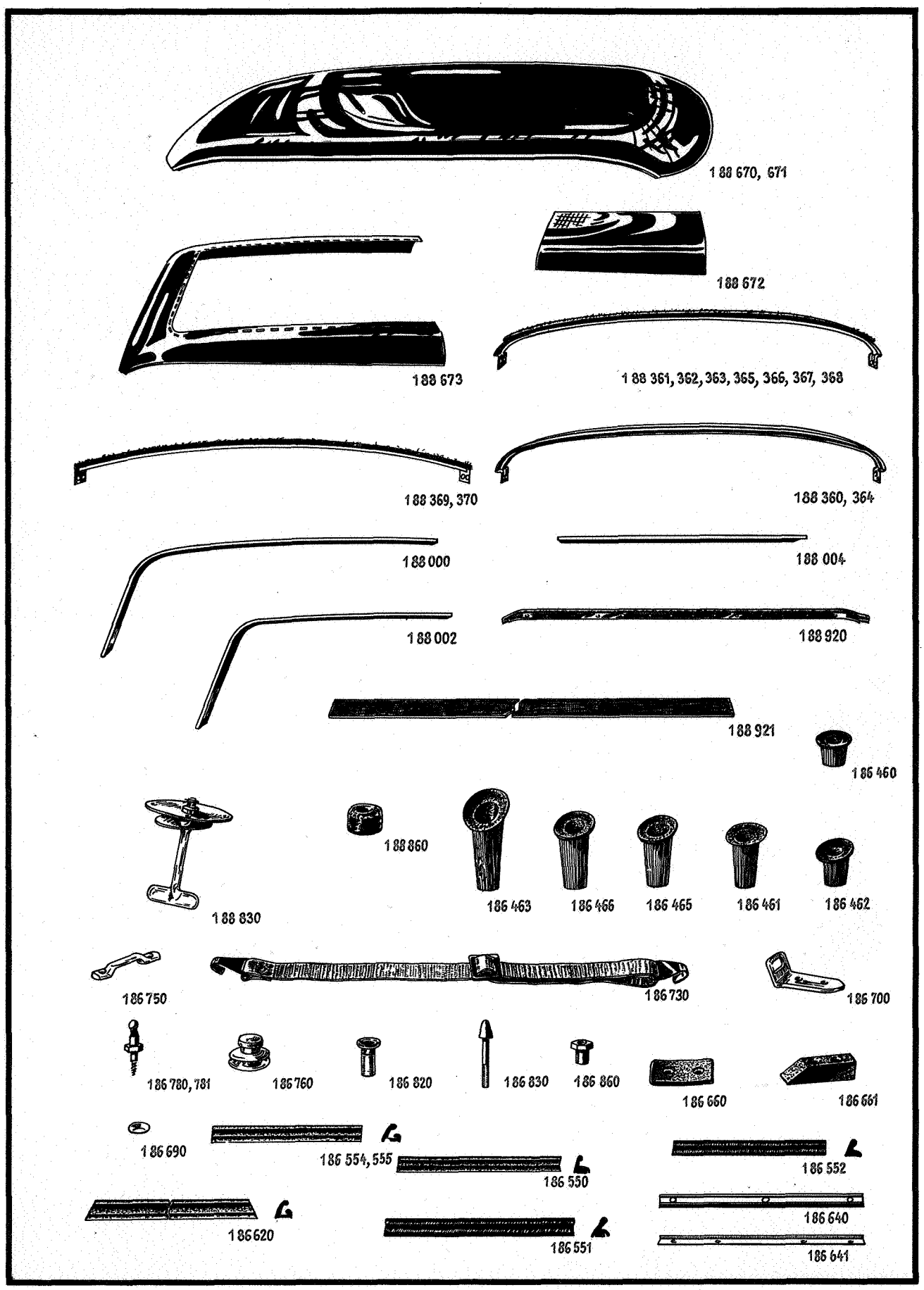
188 670, 671
188 672
188 673
188 361, 362, 363, 365, 366, 367, 368
188 369, 370
188 360, 364
188 000
188 004
188 002
188 920
188 921
186 460
188 860
186 463
186 466
186 465
186 461
186 462
188 830
186 750
186 730
186 700
186 780, 781
186 760
186 820
186 830
186 860
186 660
186 661
186 690
186 554, 555
186 550
186 552
186 620
186 551
186 640
186 641

TEILE-NAME	Stückzahl pro Wagen	Modell	Teile-Gruppen-Nr.
Dachspriegel Nr. 1, vorn 20103 für LV 20120 für LA, D 6	1	20103, 20120	1 88 363
Dachspriegel Nr. 2, mitten für LZ, LV	1	1397	1 88 364
Dachspriegel Nr. 2, mitten für LZ, LV	1	20103	1 88 365
Dachspriegel Nr. 3, mitten für LV	1	1397	1 88 366
Dachspriegel Nr. 3, mitten für LZ	1	20103	1 88 367
Dachspriegel Nr. 3, mitten für LV	1	20103	1 88 368
Dachspriegel Nr. 4, hinten für LZ, LV	1	1397	1 88 369
Dachspriegel Nr. 4, hinten für LZ, LV	1	20103	1 88 370
Dachverkleidung für LZ, LV	1	1397	1 88 670
Dachverkleidung, links hinten für LV, PL	1	20120	1 88 672
Dachverkleidung, vorn und seitlich für LZ	1	1190	1 88 673
Verschluß Zsb., für Schiebedach für LS, SCP	1	12 B, 18 B, 12 C, 18 C	1 88 830
Gummipuffer für Stellschraube für LS	1	1210	1 88 860
Gummiabdichtung mit Schiene für Schiebedach, vorn für LS	1	1210	1 88 920
Gummiabdichtung für Schiebedach, hinten für LS	1	1210	1 88 921
Teile für Pritsche			
Eckverschluß an Vorderwand, links	1	2,0-12, 3,5-34, 3,5-57	1 90 090
Eckverschluß an Vorderwand, rechts	1	2,0-12, 3,5-34, 3,5-57	1 90 091
Eckverschluß mit Hebel Zsb., links vorn und rechts hinten 2,0-12 bis Chassis-Nr. 2V-4037 nicht für Wagen mit Chassis-Kennzeichen Br. 2V- 3,5 bis Chassis-Nr. V-2341 nicht für Wagen mit Chassis-Kennzeichen Br. V-	2	2,0-12, 3,5-34, 3,5-57	1 90 170
Eckverschluß mit Hebel Zsb., links vorn und rechts hinten 2,0-12 ab Chassis-Nr. 2V-4038 und Br. 2V-1 3,5 ab Chassis-Nr. V-2342 und Br. V-1	2	2,0-12, 3,5-34, 3,5-57	1 90 172
Eckverschluß mit Hebel Zsb., rechts vorn und links hinten	2	2,0-12, 3,5-34, 3,5-57	1 90 173
Eckverschluß Zsb., an Rückwand, links	1	2,0-12, 3,5-34, 3,5-57	1 90 290
Eckverschluß Zsb., an Rückwand, rechts	1	2,0-12, 3,5-34, 3,5-57	1 90 291
Scharnier Zsb., für Seitenwand	2	2,0-12, 3,5-34	1 90 350
	4	3,5-57	
Scharnier Zsb., für Rückwand, mitten	1	2,0-12, 3,5-34, 3,5-57	1 90 380
Schiene für Scharnierschenkel, Vorder-, Seiten- und Rückwand, links und rechts, 468 mm lang	5	2,0-12, 3,5-34	1 90 422
	7	3,5-57	

Teile-Gruppen-Nr.	TEILE-NAME	Stückzahl pro Wagen	Modell
1 90 440	Scharnierbolzen	9	2,0-12, 3,5-34
		11	3,5-57
1 90 450	Seitenwandfassung, links vorn, rechts hinten	2	2,0-12, 3,5-34, 3,5-57
1 90 451	Seitenwandfassung, rechts vorn, links hinten	2	2,0-12, 3,5-34, 3,5-57
1 90 540	Schiene für Seitenwandabdeckung	2	2,0-12
1 90 541	Schiene für Seitenwandabdeckung	2	3,5-34
1 90 542	Schiene für Seitenwandabdeckung	2	3,5-57
1 90 580	Schiene für Vorder- und Rückwandabdeckung	2	2,0-12
1 90 581	Schiene für Vorder- und Rückwandabdeckung 3,5-34 ab Chassis-Nr. D-589 3,5-57 ab Chassis-Nr. D-2273	2	3,5-34, 3,5-57
1 90 872	Eckwinkel, links	2	2,0-12, 3,5-34, 3,5-57
1 90 873	Eckwinkel, rechts	2	2,0-12, 3,5-34, 3,5-57
1 90 890	Schriftschild „Opel" für Pritsche	1	3,5-34, 3,5-57
1 90 891	Schriftschild „Blitz" für Pritsche	1	3,5-34, 3,5-57
	Pritschenüberdachung		
1 92 000	**Bogen für Plane,** vorn	1	2,0-12
1 92 001	Bogen für Plane, vorn 3,5-34 ab Chassis-Nr. D-589 3,5-57 ab Chassis-Nr. D-2273	1	3,5-34, 3,5-57
1 92 002	Bogen für Plane, mitten und hinten	2	2,0-12
1 92 003	Bogen für Plane, mitten und hinten 3,5-34 ab Chassis-Nr. D-589 3,5-57 ab Chassis-Nr. D-2273	2	3,5-34, 3,5-57
1 92 150	Winkel für Planbogenbefestigung an Pritsche, links vorn	1	2,0-12
1 92 151	Winkel für Planbogenbefestigung an Pritsche, rechts vorn	1	2,0-12
1 92 170	Unterlegplatte für Planbogen an Pritsche (40 x 20 x 8 mm)	×	2,0-12, 3,5-34, 3,5-57
1 92 180	Gewindeplatte (M 10 x 1,5)	2	2,0-12, 3,5-34, 3,5-57
1 92 190	Platte für Bogen an Dachleiste	18	2,0-12, 3,5-34
		24	3,5-57
1 92 200	Bügel für Plane	2	2,0-12
1 92 201	Bügel für Plane	2	3,5-34, 3,5-57
1 92 220	Plane, komplett	1	2,0-12
1 92 221	Plane, komplett ab Chassis-Nr. D-589	1	3,5-34
1 92 222	Plane, komplett ab Chassis-Nr. D-2273	1	3,5-57
	Karosserie-Befestigung		
1 94 000	**Zwischenlage,** Fiber (1,5 x 32 x 74 mm)	×	12 B, 12 C, 1033, 1210, 12 N, 12 LGL, 1290, 1296, 1190, 1396
1 94 001	Zwischenlage, Fiber (3 x 40 x 70 mm)	×	92 C, 98 C, 1233, 18 N, 1833
1 94 002	Zwischenlage, Gummi (16,5 x 40 x 70 mm)	×	92 C, 98 C, 12 LG, 1233, 18 N, 1833

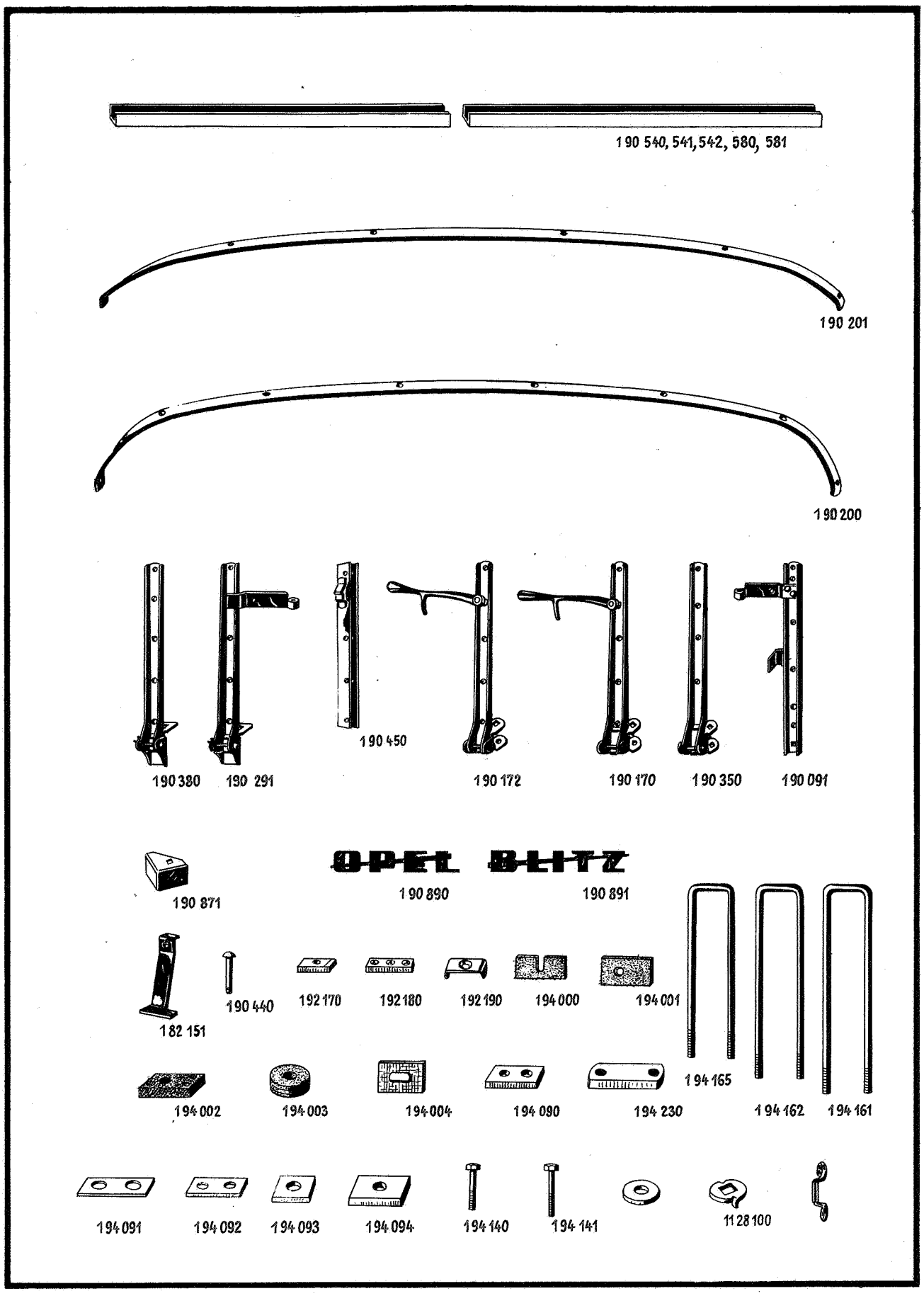
190 540, 541, 542, 580, 581
190 201
190 200
190 380
190 291
190 450
190 172
190 170
190 350
190 091
OPEL BLITZ
190 871
190 890
190 891
182 151
190 440
192 170
192 180
192 190
194 000
194 001
194 165
194 002
194 003
194 004
194 090
194 230
194 162
194 161
194 091
194 092
194 093
194 094
194 140
194 141
1128100

TEILE-NAME	Stückzahl pro Wagen	Modell	Teile-Gruppen-Nr.
Zwischenlage, Gummi (45 mm Ø)	×	1397, 20103	1 94 003
Zwischenlage, Pappe (2,5 x 44 x 60 mm)	×	1397, 20103, 20120	1 94 004
Beilegplatte (7 x 44 x 75 mm)	2	1397, 20103	1 94 090
Beilegplatte (2 x 25 x 70 mm)	6	1397, 20103	1 94 091
Beilegplatte (3 x 25 x 58 mm)	6	1397, 20103	1 94 092
Beilegplatte (4 x 35 x 40 mm)	4	1397, 20103	1 94 093
Beilegplatte (7 x 44 x 60 mm)	2	20120	1 94 094
Sechskantschraube (M 10 x 1 x 70)	2	1397, 20103, 20120	1 94 140
Sechskantschraube (M 10 x 1 x 75)	2	1397, 20103, 20120	1 94 141
Bügel für Pritschenbefestigung, vorn, 357 mm ganze Länge	2	3,5-34, 3,5-57	1 94 161
Bügel für Pritschenbefestigung, vorn und mitten, 342 mm ganze Länge	4	3,5-34	1 94 162
	6	3,5-57	
Bügel für Pritschenbefestigung, hinten, 301 mm ganze Länge	2	3,5-34, 3,5-57	1 94 165
Platte für Bügel	4	3,5-34	1 94 230
	6	3,5-57	
Scheibe, Spezial, mit Vierkantloch (13,5 x 35 mm)	4	2,0-12, 3,5-34, 3,5-57, 3,5-83	11 28 100

UNTERGRUPPEN-FOLGE

		Seite
200	Rahmen Zsb.	1
02	Längsträger, links	3
04	Längsträger, rechts	3
22	Querträger, vorn	3
24	Querträger Nr. 2	3
26	Querträger Nr. 3	4
28	Querträger Nr. 3 a	4
32	Querträger Nr. 4	4
34	Querträger Nr. 5	4
36	Querträger, hinterer	4
38	Querträger, 5. und hinterer	4
40	Motorstütze	5
42	Lager für Vorderachskörper	5
46	Vorderfederstütze	5
48	Hinterfederstütze	5
50	Vorderfederhand und Verbindungsrohr	6
52	Hinterfederhand	6
56	Karosseriestütze	7
60	Halter für Batterie	8
62	Trittbrettstütze und Verbindungsstrebe	8
64	Befestigungsplatte und Bock für Kofferstütze	9

Erklärung zu den Bildtafeln der Gruppe 2

„RAHMEN"

Auf den Tafeln der Gruppe 2 RAHMEN tragen die tiefer gestellten Zahlen zur schnelleren Auffindung des Teiles bei, z. B 222_1

2 = Hauptgruppe
22 = Untergruppe
tief 1 = Blockstellen 100 - 199

also 222100 Stütze für Andrehkurbel.

1. RAHMEN UND TEILE — MODELL 1190 — „P 4"

238	nur für Wagen mit Reserverad hinten
248_5	nur für Lieferwagen
250	nur für Lieferwagen

2. RAHMENTEILE — MODELL 13237 — „OLYMPIA"

3. RAHMEN UND TEILE — MODELLE 20103, 20120 — „6 ZYLINDER"

4. RAHMEN UND TEILE — MODELLE 3,5 LTR. — „BLITZ"

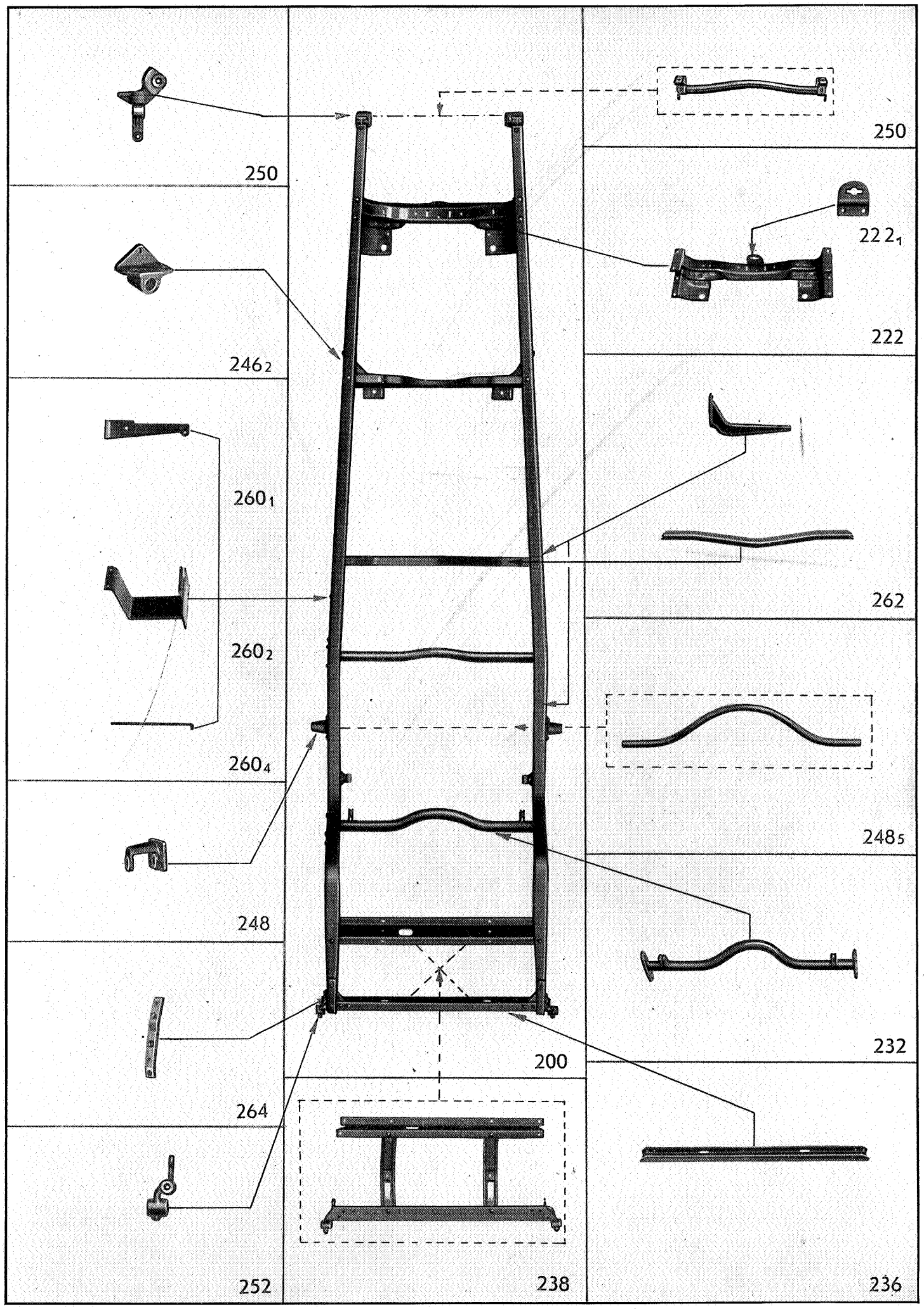
250
250
222 2₁
222
246 2
260 1
262
260 2
248 5
260 4
248
232
200
264
236
252
238

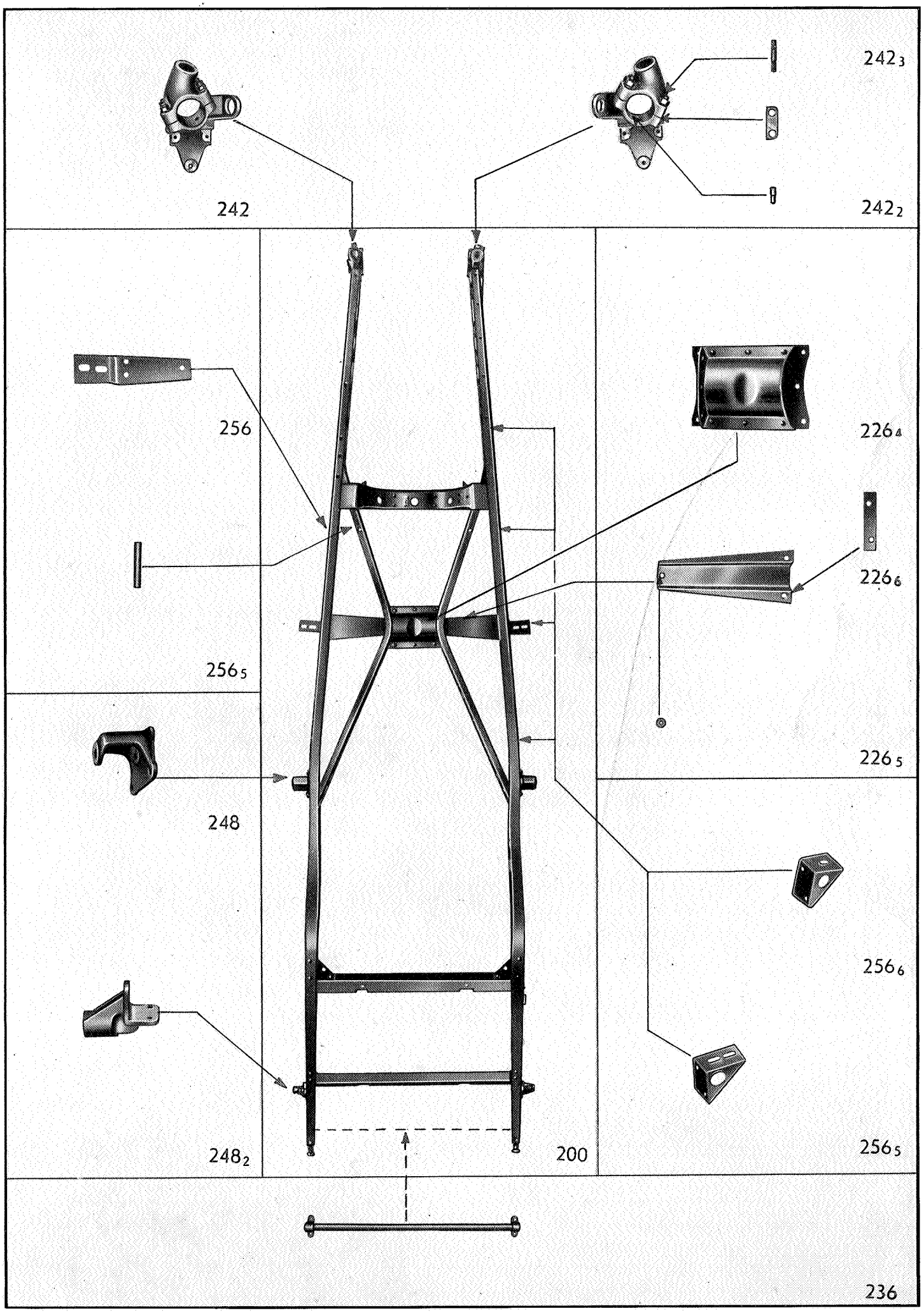
242
242_3
242_2
256
256_5
226_4
226_6
226_5
248
248_2
200
256_6
256_5
236

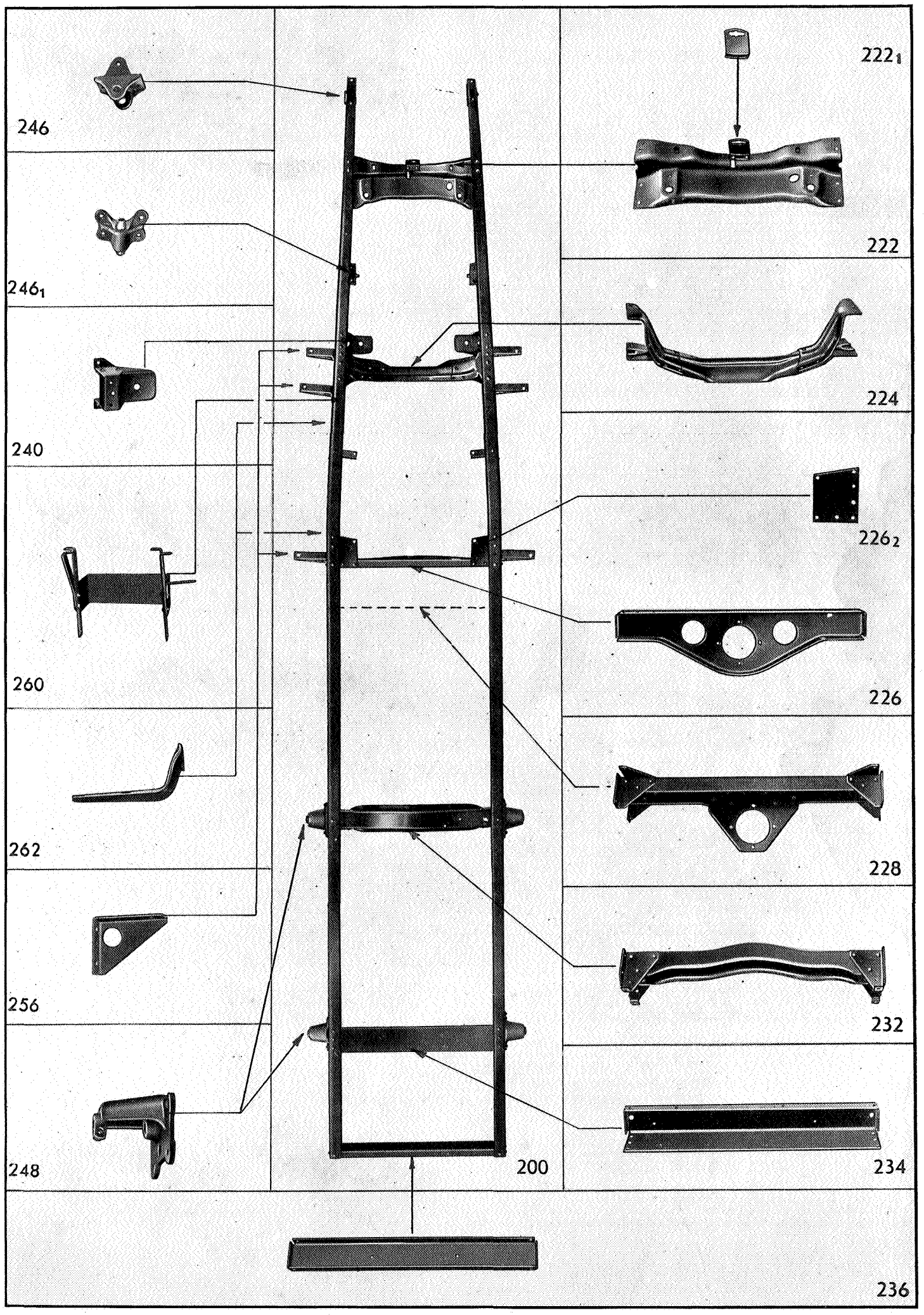
246
246₁
240
260
262
256
248
200
222₁
222
224
226₂
226
228
232
234
236

HAUPTGRUPPE 2

RAHMEN

TEILE-NAME	Stückzahl pro Wagen	Modell	Teile-Gruppen-Nr.
In dem Zusammenbau Rahmen sind die Trittbrettstützen und der Lenkgehäusebock nicht enthalten.			
Rahmen Zsb. bis Chassis-Nr. 4516	1	12 B, 12 C	2 00 000
Rahmen Zsb. ab Chassis-Nr. 4517	1	12 C	2 00 001
Rahmen Zsb.	1	92 C	2 00 002
Rahmen Zsb. bis Chassis-Nr. 16128	1	18 B, 18 C	2 00 003
Rahmen Zsb. ab Chassis-Nr. 16129	1	18 C	2 00 004
Rahmen Zsb. für 1833-RLZ bis Chassis-Nr. U-643 ausschließlich U-284/85/87/91/95/99, 301—26/29—32/34—37/40/42/43/45/52/88/89/90	1	98 C, 1833	2 00 005
Rahmen Zsb., Llkg bis Chassis-Nr. 4V-2341 nicht für Wagen mit Chassis-Kennzeichen Br. V-	1	3,5-34	2 00 006
Rahmen Zsb., Rlkg. bis Chassis-Nr. 4V-2341 nicht für Wagen mit Chassis-Kennzeichen Br. V-	1	3,5-34	2 00 007
Rahmen Zsb., Llkg bis Chassis-Nr. 7V-2341 nicht für Wagen mit Chassis-Kennzeichen Br. V- Bis Chassis-Nr. 57C-1578 ist Gelenkwellenlager-Gehäuse Nr. 4 58 051 mitzuliefern.	1	3,5-35, 3,5-57	2 00 008
Rahmen Zsb., Rlkg. bis Chassis-Nr. 7V-2341 nicht für Wagen mit Chassis-Kennzeichen Br. V- Bis Chassis-Nr. 57C-1578 ist Gelenkwellenlager-Gehäuse Nr. 4 58 051 mitzuliefern.	1	3,5-35, 3,5-57	2 00 009
Rahmen Zsb., Llkg bis Chassis-Nr. 8V-2341 nicht für Wagen mit Chassis-Kennzeichen Br. V-	1	3,5-83	2 00 010
Rahmen Zsb., Rlkg. bis Chassis-Nr. 8V-2341 nicht für Wagen mit Chassis-Kennzeichen Br. V-	1	3,5-83	2 00 011
Rahmen Zsb. für L und LS-RH, C 2 und RD 1290 bis Chassis-Nr. 10-34772	1	1033, 1210, 1290	2 00 012
Rahmen Zsb. für L und LS-RV 1290 bis Chassis-Nr. 10-34772	1	1210, 1290	2 00 013
Rahmen Zsb.	1	12 N	2 00 014
Rahmen Zsb. für L-RH Bis Chassis-Nr. L-94, ausschließlich L-52/53/65/70/81/85/87 sind die Trittbretter Nr. 11 40 353/11 40 478 mitzuliefern.	1	12 LG	2 00 015
Rahmen Zsb. für L-RV	1	12 LG	2 00 016

Teile-Gruppen-Nr.	TEILE-NAME	Stückzahl pro Wagen	Modell
2 00 017	Rahmen Zsb. für C 4	1	12 LG
2 00 018	Rahmen Zsb. 1296 bis Chassis-Nr. 96-34772	1	12 LGL, 1296
2 00 019	Rahmen Zsb. Bis Chassis-Nr. K-328 sind die Trittbretter Nr. 11 40 355/11 40 480 mitzuliefern.	1	1233
2 00 020	Rahmen Zsb. Bis Chassis-Nr. M 113 sind die Trittbretter Nr. 11 40 357/11 40 482 mitzuliefern.	1	18 N
	für RLV, RC 2 und RC 4 RLZ ab Chassis-Nr. U-644 einschließlich U-284/85/87/91/95/99, 301—26/29/32/34/37/40/42/45/52/88/89/90 Bei RLV, RC 2 und RC 4 bis Chassis-Nr. U-232 sind die Trittbretter Nr. 11 40 358/11 40 483 mitzuliefern.	1	1833
2 00 022	Rahmen Zsb. für C 4	1	1833
2 00 023	Rahmen Zsb. bis Chassis-Nr. 97-20988	1	1397
2 00 024	Rahmen Zsb. bis Chassis-Nr. 103-11646	1	20103
2 00 025	Rahmen Zsb. bis Chassis-Nr. 120-500	1	20120
2 00 026	Rahmen Zsb. bis Chassis-Nr. 2V-700 nicht für Wagen mit Chassis-Kennzeichen Br. 2V	1	2,0-12
2 00 027	Rahmen Zsb. ab Chassis-Nr. 2V-701 bis Chassis-Nr. 2V-4037 nicht für Wagen mit Chassis-Kennzeichen Br. 2V-	1	2,0-12
2 00 028	Rahmen Zsb., Llkg. ab Chassis-Nr. 4V-2342 bis Chassis-Nr. Br. 4V-3301	1	3,5-34
2 00 029	Rahmen Zsb., Rlkg. ab Chassis-Nr. 4V-2342 bis Chassis-Nr. Br. 4V-3301	1	3,5-34
2 00 030	Rahmen Zsb., Llkg. ab Chassis-Nr. 7V-2342 und Br. V-1	1	3,5-57
2 00 031	Rahmen Zsb., Rlkg. ab Chassis-Nr. 7V-2342 und Br. V-1	1	3,5-57
2 00 032	Rahmen Zsb., Llkg. ab Chassis-Nr. 8V-2342 und Br. V-1	1	3,5-83
2 00 033	Rahmen Zsb., Rlkg. ab Chassis-Nr. 8V-2342 und Br. V-1	1	3,5-83
2 00 034	Rahmen Zsb. für L-RH 1290 ab Chassis-Nr. 10-34773	1	1290, 1190
2 00 035	Rahmen Zsb. für L-RV und CL 1290 ab Chassis-Nr. 10-34773	1	1290, 1190
2 00 036	Rahmen Zsb. 1296 ab Chassis-Nr. 96-34773	1	1296, 1396
2 00 037	Rahmen Zsb. ab Chassis-Nr. 2V-4038 und Br. 2V-1	1	2,0-12
2 00 038	Rahmen Zsb. ab Chassis-Nr. 97-20989	1	1397

TEILE-NAME	Stückzahl pro Wagen	Modell	Teile-Gruppen-Nr.
Rahmen Zsb. ab Chassis-Nr. 103-11647 bis Chassis-Nr. 103-44083	1	20103	2 00 039
Rahmen Zsb. ab Chassis-Nr. 120-501	1	20120	2 00 040
Rahmen Zsb., Llkg. ab Chassis-Nr. Br. 4V-3302	1	3,5-34	2 00 041
Rahmen Zsb., Rlkg. ab Chassis-Nr. Br. 4V-3302	1	3,5-34	2 00 042
Rahmen Zsb., Llkg. ab Chassis-Nr. 103-44084	1	20103	2 00 043
Rahmen Zsb., Rlkg. ab Chassis-Nr. 103-44084	1	20103	2 00 044
Längsträger, links, Llkg. bis Chassis-Nr. 4V-2341 nicht für Wagen mit Chassis-Kennzeichen Br. V-	1	3,5-34	**2 02 000**
Längsträger, links, Llkg. bis Chassis-Nr. 7V-2341 nicht für Wagen mit Chassis-Kennzeichen Br. V-	1	3,5-57	2 02 001
Längsträger, links, Llkg. bis Chassis-Nr. 8V-2341 nicht für Wagen mit Chassis-Kennzeichen Br. V-	1	3,5-83	2 02 002
Längsträger, links, Llkg. ab Chassis-Nr. 4V-2342 bis Chassis-Nr. Br. 4V-3301	1	3,5-34	2 02 003
Längsträger, links, Llkg. ab Chassis-Nr. 7V-2342 und Br. V-1	1	3,5-57	2 02 004
Längsträger, links, Llkg. ab Chassis-Nr. 8V-2342 und Br. V-1	1	3,5-83	2 02 005
Längsträger, links, Llkg. ab Chassis-Nr. Br. 4V-3302	1	3,5-34	2 02 006
Längsträger, rechts, Llkg. bis Chassis-Nr. 4V-2341 nicht für Wagen mit Chassis-Kennzeichen Br. V-	1	3,5-34	**2 04 000**
Längsträger, rechts, Llkg. bis Chassis-Nr. 7V-2341 nicht für Wagen mit Chassis-Kennzeichen Br. V-	1	3,5-57	2 04 001
Längsträger, rechts, Llkg. bis Chassis-Nr. 8V-2341 nicht für Wagen mit Chassis-Kennzeichen Br. V-	1	3,5-83	2 04 002
Längsträger, rechts, Llkg. ab Chassis-Nr. 4V-2342 bis Chassis-Nr. Br. 4V-3301	1	3,5-34	2 04 003
Längsträger, rechts, Llkg. ab Chassis-Nr. 7V-2342 und Br. V-1	1	3,5-57	2 04 004
Längsträger, rechts, Llkg. ab Chassis-Nr. 8V-2342 und Br. V-1	1	3,5-83	2 04 005
Längsträger, rechts, Llkg. ab Chassis-Nr. Br. 4V-3302	1	3,5-34	2 04 006
Querträger Zsb., vorn	1	1,2 alle, 1033, 1190, 1396	**2 22 000**
Querträger Zsb., vorn	1	1,8 alle	2 22 001
Querträger Zsb., vorn	1	3,5 alle	2 22 002
Querträger Zsb., vorn	1	2,0-12	2 22 003
Stütze für Andrehkurbel	1	1,2 alle, 1033, 1190, 1396	2 22 100

Teile-Gruppen-Nr.	TEILE-NAME	Stückzahl pro Wagen	Modell
2 22 101	Stütze für Andrehkurbel	1	1,8 alle
2 22 102	Stütze für Andrehkurbel	1	2,0-12
2 22 103	Stütze für Andrehkurbel	1	3,5 alle
2 24 000	**Querträger Nr. 2 Zsb.**	1	3,5 alle
2 26 000	**Querträger Nr. 3 Zsb.**	1	3,5-83
2 26 075	Querträger Nr. 3 3,5-57 bis Chassis-Nr. 57C-1578	1	3,5-35, 3,5-57
2 26 076	Querträger Nr. 3 für Gelenkwellenlager 3,5-57 ab Chassis-Nr. 57C-1579	1	3,5-57
2 26 077	Querträger Nr. 3 bis Chassis-Nr. Br. 4V-3301	1	3,5-34
2 26 078	Querträger Nr. 3 ab Chassis-Nr. Br. 4V-3302	1	3,5-34
2 26 079	Rohrquerträger (Krankenwagen, nur bei Umbau)	1	3,5-34
2 26 250	Verstärkungsplatte für Querträger Nr. 3	2	3,5-34, 3,5-57
2 26 450	X-Trägerverbindung	1	1397
2 26 451	X-Trägerverbindung	1	20103, 20120
2 26 525	Stütze für Wagenheber	2	1397, 20103, 20120
2 26 600	Unterlage für Wagenheberstütze (17 x 27 x 128 mm)	2	1397, 20103, 20120
2 26 625	Abstandring für Wagenheberstütze (8,4 x 10 x 18 mm)	2	1397, 20103, 20120
2 28 000	**Querträger Nr. 3a Zsb.**	1	3,5-83
2 32 000	**Querträger Nr. 4 Zsb.**	1	3,5 alle
2 32 001	Querträger Nr. 4 Zsb., mit Stoßdämpferlaschenlager	1	92 C, 1233
2 32 002	Querträger Nr. 4 Zsb., mit Stoßdämpferlaschenlager	1	98 C, 18 N, 1833
2 32 003	Querträger Nr. 4 Zsb., mit Stoßdämpferlaschenlager	1	1033, 1210, 12 N, 1290, 1190
2 32 004	Querträger Nr. 4 Zsb., mit Stoßdämpferlaschenlager	1	12 LG
2 32 005	Querträger Nr. 4 Zsb., mit Stoßdämpferlaschenlager	1	12LGL, 1296, 1396
2 34 050	**Querträger Nr. 5** (für 3,5-34, hinten)	1	3,5 alle
2 36 000	**Querträger mit Federhänden Zsb.,** hinten	1	92 C, 1233
2 36 001	Querträger mit Federhänden Zsb., hinten 1833 nicht für C 4	1	98 C, 18 N, 1833
2 36 002	Querträger mit Federhänden Zsb., hinten für L-RH	1	12 LG
2 36 003	Querträger mit Federhänden Zsb., hinten für L-RV	1	12 LG
2 36 004	Querträger mit Federhänden Zsb., hinten 1296 bis Chassis-Nr. 96-34772	1	12 LGL, 1296
2 36 005	Querträger mit Federhänden Zsb., hinten 1296 ab Chassis-Nr. 96-34773	1	1296, 1396
2 36 006	Querträger Zsb., hinten	1	20120
2 36 100	Querträger, hinten 1833 für C 4	1	18 B, 18 C, 1833
2 36 101	Querträger, hinten für L und CL-RV	1	1210, 1290, 1190

TEILE-NAME	Stückzahl pro Wagen	Modell	Teile-Gruppen-Nr.
Querträger, hinten (für 3,5-54 siehe Nr. 2 34 050)	1	3,5-57, 3,5-83	2 36 103
Querträger Nr. 5 und hinterer, Zsb.	1	12 B, 12 C	**2 38 000**
Querträger Nr. 5 und hinterer, Zsb. mit Federhänden 1210 nicht für L-RV 1290 für L-RH bis Chassis-Nr. 10-34772	1	1033, 1210, 12 N, 1290	2 38 001
Querträger Nr. 5 und hinterer, Zsb. mit Federhänden für L-RH 1290 ab Chassis-Nr. 10-34773	1	1290, 1190	2 38 002
Stütze für Motoraufhängung, vorn links	1	2,0-12	**2 40 000**
Stütze für Motoraufhängung, vorn rechts	1	2,0-12	2 40 050
Stütze für Motoraufhängung Zsb., hinten	2	3,5 alle	2 40 100
Lager für Vorderachskörper Zsb., links	1	1397	**2 42 000**
Lager für Vorderachskörper Zsb., links	1	20103, 20120	2 42 001
Lager für Vorderachskörper Zsb., rechts	1	1397	2 42 050
Lager für Vorderachskörper Zsb., rechts	1	20103, 20120	2 42 051
Paßstift für Vorderachskörperlager	2	1397, 20103, 20120	2 42 250
Zwischenlage für Vorderachskörperlager (1,6 mm)	2	1397, 20103	2 42 275
Zwischenlage für Vorderachskörperlager (2,00 mm)	4	1397, 20103, 20120	2 42 276
Stiftschraube für Vorderachskörperlager (M 12 x 1,5 x 63)	8	1397, 20103, 20120	2 42 300
Sicherungsblech für Vorderachskörperlagerdeckel ab Chassis-Nr. 103-48990 Die Sicherungsbleche können auch für Wagen bis Chassis-Nr. 103-48989 verwendet werden, jedoch sind an Stelle der Federringe Unterlegscheiben zu verwenden.	4	20103	2 42 325
Stütze für Vorderfeder, vorn	2	2,0-12	**2 46 075**
Stütze für Vorderfeder, vorn links	1	3,5 alle	2 46 100
Stütze für Vorderfeder, vorn rechts	1	3,5 alle	2 46 125
Stütze mit Federaufhängebolzen für Vorderfeder, hinten	2	3,5 alle	2 46 150
Stütze mit Federaufhängebolzen für Vorderfeder, hinten bis Chassis-Nr. 2V-700	2	2,0-12	2 46 151
Stütze mit Buchse für Vorderfeder, hinten ab Chassis-Nr. 2V-701	2	2,0-12	2 46 152
Stütze mit Buchse für Vorderfeder, hinten links 1290 ab Chassis-Nr. 10-34773	1	1290, 1190	2 46 200
Stütze mit Buchse für Vorderfeder, hinten rechts 1290 ab Chassis-Nr. 10-34773	1	1290, 1190	2 46 225
Stütze für Vorderfeder, hinten 1290, 1296 bis Chassis-Nr. 34772	2	1,2 alle, 1033	2 46 250
Stütze für Vorderfeder, hinten	2	1,8 alle	2 46 251
Stütze für Vorderfeder, hinten 1296 ab Chassis-Nr. 96-34773	2	1296, 1396	2 46 252
Stütze für Hinterfeder, vorn 1290 bis Chassis-Nr. 10-34772	2	12 B, 12 C, 92 C, 1033, 1210, 12 LG, 12 N, 1233, 1290	**2 48 050**
Stütze für Hinterfeder, vorn 1296 bis Chassis-Nr. 96-34772	2	1,8 alle, 12 LGL, 1296	2 48 051

Teile-Gruppen-Nr.	TEILE-NAME	Stückzahl pro Wagen	Modell
2 48 052	Stütze für Hinterfeder, vorn 1290 ab Chassis-Nr. 10-34773	2	1290, 1190
2 48 053	Stütze für Hinterfeder, vorn	2	1397, 20103, 20120
2 48 100	Stütze für Hinterfeder, vorn und hinten Bei 3,5-34 bis Chassis-Nr. 34 C-204 3,5-35 bis Chassis-Nr. 35 LC-1407 3,5-57 bis Chassis-Nr. 57 C-633 ist Federaufhängebolzen Nr. 4 32 203 mitzuliefern.	4	3,5 alle
2 48 101	Stütze für Hinterfeder, vorn und hinten	4	2,0-12
2 48 125	Stütze für Hinterfeder, vorn links 1296 ab Chassis-Nr. 96-34773	1	1296, 1396
2 48 150	Stütze für Hinterfeder, vorn rechts 1296 ab Chassis-Nr. 96-34773	1	1296, 1396
2 48 225	Stütze mit Buchse für Hinterfeder, hinten 1397 bis Chassis-Nr. 97-20988	2	1397, 20103
2 48 226	Stütze mit Buchse für Hinterfeder, hinten	2	20120
2 48 227	Stütze mit Buchse für Hinterfeder, hinten ab Chassis-Nr. 97-20989	2	1397
2 48 450	Zwischenstück für vordere Hinterfederstütze, links 1296 bis Chassis-Nr. 96-34772	1	12 LGL, 1296
2 48 475	Zwischenstück für vordere Hinterfederstütze, rechts 1296 bis Chassis-Nr. 96-34772	1	12 LGL, 1296
2 48 500	Verstrebung für vordere Hinterfederstütze	1	12 LGL, 1296, 1396
2 48 526	Niet für Hinterfederstütze, vorn an Längsträger (8 x 22 mm)	2	1190
2 50 000	**Vorderfederhand mit Verbindungsrohr Zsb.**, links und rechts 1296 bis Chassis-Nr. 96-34772	1	92 C, 12 LG, 1233, 1296
2 50 001	Vorderfederhand mit Verbindungsrohr Zsb., links und rechts 98C ab Chassis-Nr. 18C-22795 (Vorderfederhand für 98 C bis Chassis-Nr. 18 C-22794 siehe Nr. 2 50 051/2 50 101)	1	98 C, 18 N, 1833
2 50 003	Vorderfederhand mit Verbindungsrohr Zsb., links und rechts (gekröpftes Rohr) 1296 ab Chassis-Nr. 96-34773	1	1296, 1396
2 50 050	Vorderfederhand mit Buchse Zsb., links bis Chassis-Nr. 4516	1	12 B, 12 C
2 50 051	Vorderfederhand mit Federaufhängebolzen Zsb., links 98C bis Chassis-Nr. 18C-22794	1	18 B, 18 C, 98 C
2 50 052	Vorderfederhand mit Federaufhängebolzen Zsb., links 12C ab Chassis-Nr. 4517 1290 bis Chassis-Nr. 10-34772	1	12 C, 1033, 1210, 12 N, 1290
2 50 100	Vorderfederhand mit Buchse Zsb., rechts bis Chassis-Nr. 4516	1	12 B, 12 C
2 50 101	Vorderfederhand mit Federaufhängebolzen Zsb., rechts 98C bis Chassis-Nr. 18C-22794	1	18 B, 18 C, 98 C
2 50 102	Vorderfederhand mit Federaufhängebolzen Zsb., rechts 12C ab Chassis-Nr. 4517 1290 bis Chassis-Nr. 10-34772	1	12 C, 1033, 1210, 12 N, 1290
2 50 151	Vorderfederhand, links 1290 ab Chassis-Nr. 10-34773	1	1290, 1190
2 50 226	Vorderfederhand, rechts 1290 ab Chassis-Nr. 10-34773	1	1290, 1190
2 52 000	**Hinterfederhand mit Buchse Zsb.** bis Chassis-Nr. 4516	2	12 B, 12 C
2 52 001	Hinterfederhand mit Federaufhängebolzen Zsb. 1833 für C 4	2	18 B, 18 C, 98 C, 1833

TEILE-NAME	Stückzahl pro Wagen	Modell	Teile-Gruppen-Nr.
Hinterfederhand mit Federaufhängebolzen Zsb., links 12C ab Chassis-Nr. 4517 1290 bis Chassis-Nr. 10-34772	1	12 C, 1033, 1210, 12 N, 1290	2 52 050
Hinterfederhand mit Buchse Zsb., links 1290 ab Chassis-Nr. 10-34773	1	1290, 1190	2 52 051
Hinterfederhand mit Federaufhängebolzen Zsb., rechts 12C ab Chassis-Nr. 4517 1290 bis Chassis-Nr. 10-34772	1	12 C, 1033, 1210, 12 N, 1290	2 52 075
Hinterfederhand mit Buchse Zsb., rechts 1290 ab Chassis-Nr. 10-34773	1	1290, 1190	2 52 076
Stütze mit Verstärkungsplatte für Karosserie, links 20103 bis Chassis-Nr. 103-44083	2	1397, 20103	2 56 000
Stütze mit Verstärkungsplatte für Karosserie, vorn links	1	20120	2 56 001
Stütze mit Verstärkungsplatte für Karosserie, hinten links	1	20120	2 56 002
Stütze mit Verstärkungsplatte für Karosserie, links ab Chassis-Nr. 103-44084	1	20103	2 56 003
Stütze mit Verstärkungsplatte für Karosserie, rechts 20103 bis Chassis-Nr. 103-44083	2	1397, 20103	2 56 050
Stütze mit Verstärkung für Karosserie, vorn rechts	1	20120	2 56 051
Stütze mit Verstärkungsplatte für Karosserie, hinten rechts	1	20120	2 56 052
Stütze mit Verstärkungsplatte für Karosserie, rechts ab Chassis-Nr. 103-44084	1	20103	2 56 053
Stütze für Karosserie, links und rechts ab Chassis-Nr. V-2342 und Br. V-1	2	3,5 alle	2 56 101
Stütze für Karosserie, vorn links und rechts bis Chassis-Nr. 2V-4037 nicht für Wagen mit Chassis-Kennzeichen Br. 2V-	2	2,0-12	2 56 102
Stütze für Karosserie, vorn links und rechts ab Chassis-Nr. 2V-4038 und Br. 2V-1	2	2,0-12	2 56 103
Stütze für Karosserie, hinten links und rechts ab Chassis-Nr. 2V-4038 und Br. 2V-1	2	2,0-12	2 56 104
Stütze für Karosserie, links	1	92 C, 12 LG, 1233	2 56 175
Stütze für Karosserie, links	1	98 C, 18 N, 1833	2 56 176
Stütze für Karosserie, mitten links ab Chassis-Nr. 2V-4038 und Br. 2V-1	1	2,0-12	2 56 177
Stütze für Karosserie, hinten links bis Chassis-Nr. 2V-4037 nicht für Wagen mit Chassis-Kennzeichen Br. 2V-	1	2,0-12	2 56 178
Stütze für Karosserie, rechts	1	92 C, 12 LG, 1233	2 56 325
Stütze für Karosserie, rechts	1	98 C, 18 N, 1833	2 56 326
Stütze für Karosserie, hinten rechts bis Chassis-Nr. 2V-4037 nicht für Wagen mit Chassis-Kennzeichen Br. 2V-	1	2,0-12	2 56 327
Stütze für Karosserie, mitten rechts ab Chassis-Nr. 2V-4038 und Br. 2V-1	1	2,0-12	2 56 328
Abstandrohr für Karosseriestütze (11 x 15 x 90 mm)	2	1397, 20103, 20120	2 56 500
Verbindungsstrebe für Karosseriestütze	1	92 C, 12 LG, 1233, 1296, 1396	2 56 525
Verbindungsstrebe für Karosseriestütze	1	98 C, 18 N, 1833	2 56 526
Stützwinkel für Karosserie, links Nr. 2 und 4, rechts Nr. 3	3	1397, 20103	2 56 550
Stützwinkel für Karosserie, rechts Nr. 2 und 4, links Nr. 3	3	1397, 20103	2 56 551

Teile-Gruppen-Nr.	TEILE-NAME	Stückzahl pro Wagen	Modell
2 56 552	Stützwinkel für Karosserie, links Nr. 1, 4 und 5, rechts Nr. 3	4	20120
2 56 553	Stützwinkel für Karosserie, rechts Nr. 1, 4 und 5, links Nr. 3	4	20120
2 56 600	Stützwinkel für Karosserie, vorn links Nr. 1	1	1397, 20103
2 56 601	Stützwinkel für Karosserie, vorn links Nr. 2	1	20120
2 56 625	Stützwinkel für Karosserie, vorn rechts Nr. 1	1	1397, 20103
2 56 626	Stützwinkel für Karosserie, vorn rechts Nr. 2	1	20120
2 60 000	**Halter für Batterie Zsb.**	1	3,5-34, 3,5-57
2 60 001	Halter für Batterie Zsb.	1	3,5-83
2 60 002	Halter für Batterie Zsb., bei 2 Lichtmaschinen bis Chassis-Nr. 8-V-2341 nicht für Wagen mit Chassis-Kennzeichen Br. V-	1	3,5-83
2 60 003	Halter für Batterie Zsb.	1	2,0-12
2 60 004	Halter für Batterie Zsb., bei 12-Volt-Lichtmaschine ab Chassis-Nr. V-2342 und Br. V-1	1	3,5-34, 3,5-57
2 60 100	Halter für Batterie Zsb., bei 12-Volt-Lichtmaschine ab Chassis-Nr. 8V-2342 und Br. V-1	1	3,5-83
2 60 150	Stütze für Batterieaufhängung	1	12 B, 12 C
2 60 153	Stütze für Batterieaufhängung	1	98 C, 18 N, 1833
2 60 154	Stütze für Batterieaufhängung	1	92 C, 1033, 1210, 12 N, 12 LG, 1233, 1290, 1296, 1190, 1396
2 60 275	Band für Batterieaufhängung	1	12 B, 12 C
2 60 277	Band für Batterieaufhängung 1290, 1296 bis Chassis-Nr. 34772	1	92 C, 1033, 1210, 12 N, 12 LG, 1233, 18 N, 1833, 1290, 1296
2 60 279	Band für Batterieaufhängung 1290, 1296 ab Chassis-Nr. 34773	1	1290, 1296, 1190, 1396
2 60 280	Band für Batterieaufhängung, bei 12-Volt-Lichtmaschine ab Chassis-Nr. 8V-2342 und Br. V-1	1	3,5-83
2 60 425	Klemmschraube für Batterie	1	12 B, 12 C, 92 C
2 60 426	Klemmschraube für Batterie	1	18 B, 18 C, 98 C
2 60 427	Klemmschraube für Batterie bis Chassis-Nr. V-2341 nicht für Wagen mit Chassis-Kennzeichen Br. V-	2	3,5 alle
2 60 428	Klemmschraube für Batterie, bei 2 Lichtmaschinen bis Chassis-Nr. 8V-2341 nicht für Wagen mit Chassis-Kennzeichen Br. V-	2	3,5-83
2 60 429	Klemmschraube für Batterie ($^5/_{16}$"-18 x 295 mm)	2	1033, 1210, 12 LG, 12 N, 1233, 18 N, 1833, 1290, 1296
2 60 430	Klemmschraube für Batterie (M 8 x 1,25 x 260)	2	1290, 1296, 1190, 1396
2 60 431	Klemmschraube für Batterie	2	2,0-12
2 60 432	Klemmschraube für Batterie (M 8 x 1,25)	1	1397, 20103, 20120
2 60 525	Klemmplatte für Batterie	1	1397, 20103, 20120
2 62 000	**Trittbrettstütze mit Verbindungsstrebe** 12 LG für C 4 12 LG für L ab Chasss-Nr. L-94, einschl. L-52/53/65/70/81/85/87 1233 ab Chassis-Nr. K-329	1	12 LG, 1233

TEILE-NAME	Stückzahl pro Wagen	Modell	Teile-Gruppen-Nr.
Trittbrettstütze mit Verbindungsstrebe 18 N ab Chassis-Nr. M-114 1833 für RLV, RC 2 und RC 4 ab Chassis-Nr. U-233, für RLZ ab Chassis-Nr. U-644, einschl. U-284/85/87/91/95/99, 301—26/29/32/34/37/40/42/43/45/52/88/89/90	1	18 N, 1833	2 62 001
Verbindungsstrebe für Trittbrettstütze 12 LG für L bis Chassis-Nr. L-93, ausschl. L-52/53/65/70/81/85/87 1233 bis Chassis-Nr. K-328	1	1,2 alle, 1190, 1396	2 62 025
Verbindungsstrebe für Trittbrettstütze 18 N bis Chassis-Nr. M-113 1833 für RLV, RC 2 und RC 4 bis Chassis-Nr. U-232 und für RLZ bis Chassis-Nr. U-643, ausschl. U-284/85/87/91/95/99, 301—26/29/32/34/37/40/42/43/45/52/88/89/90	1	1,8 alle	2 62 026
Gewindestück für Verbindungsstrebe (3/8"-24)	2	92 C, 12 LG, 1233	2 62 075
Stütze für Trittbrett, vorn	2	3,5 alle	2 62 125
Stütze für Trittbrett, vorn	2	2,0-12	2 62 126
Stütze für Trittbrett, vorn und hinten	4	12 B, 12 C	2 62 175
Stütze für Trittbrett, vorn und hinten	4	18 B, 18 C	2 62 176
Stütze für Trittbrett, vorn und hinten	4	1033, 1210, 12 N, 12 LGL, 1290, 1296, 1190, 1396	2 62 177
Stütze für Trittbrett, hinten	2	3,5 alle	2 62 225
Stütze für Trittbrett, hinten bei Kw mitten und hinten	2 (4)	2,0-12	2 62 226
Befestigungsplatte für Kofferstütze	**2**	18 B, 18 C, 98 C, 1833	**2 64 000**
Bock für Kofferbrücke für L und CL	2	1290, 1190	2 64 150
Bock für Kofferbrücke, links	1	12 LG	2 64 175
Bock für Kofferbrücke, rechts	1	12 LG	2 64 200
Zughaken, vorn links, zum nachträglichen Einbau	1	3,5-34, 3,5-57, 3,5-83	**2 66 006**
Zughaken, vorn rechts, zum nachträglichen Einbau	1	3,5-34, 3,5-57, 3,5-83	2 66 007

UNTERGRUPPEN-FOLGE

		Seite
302	Vorderachskörper	1
04	Vorderradaufhängung, links und rechts	1
06	Tragarm für Vorderrad	1
08	Achsschenkel	2
10	Vorderfeder und Stoßdämpfer (Synchron)	3
12	Vorderfeder (Synchron)	3
14	Stoßdämpferzylinder (Synchron)	4
16	Vorderfedersitz (Synchron)	4
18	Deckel für Federgehäuse (Synchron)	4
20	Lenk- und Spurstangenhebel	4
22	Spurstange	5
24	Spurstangenhülse	6
26	Vorderradnabe und Bremstrommel	8
28	Vorderradlager, innen und Abdichtung	9
30	Vorderradlager, außen und Nabenbefestigung	10
32	Vorderfeder	10
34	Federblätter	11
36	Vorderfederbuchse und Federzubehör	11
38	Federgehänge	12
40	Federbefestigung	13
42	Stoßdämpfer	14
44	Stoßdämpferkolben, Einlaß- u. Überdruckventil	14
46	Stoßdämpferdeckel	15
48	Stoßdämpferbefestigung	15

Erklärung zu den Bildtafeln der Gruppe 3

„VORDERRAD-AUFHÄNGUNG"

5. MODELL 1190 — „P 4"

6. MODELL 1190 — „P 4" FORTSETZUNG

338 für 1,2, 1,8, 1033

7. MODELLE 1397, 20103, 20120 — SYNCHRON

8. MODELLE 3,5 LTR. — „BLITZ"

320 auch 2,0-12 324 auch 2,0-12

9. MODELLE 3,5 LTR. — „BLITZ" FORTSETZUNG

338 für 2,0-12 340 für 2,0-12

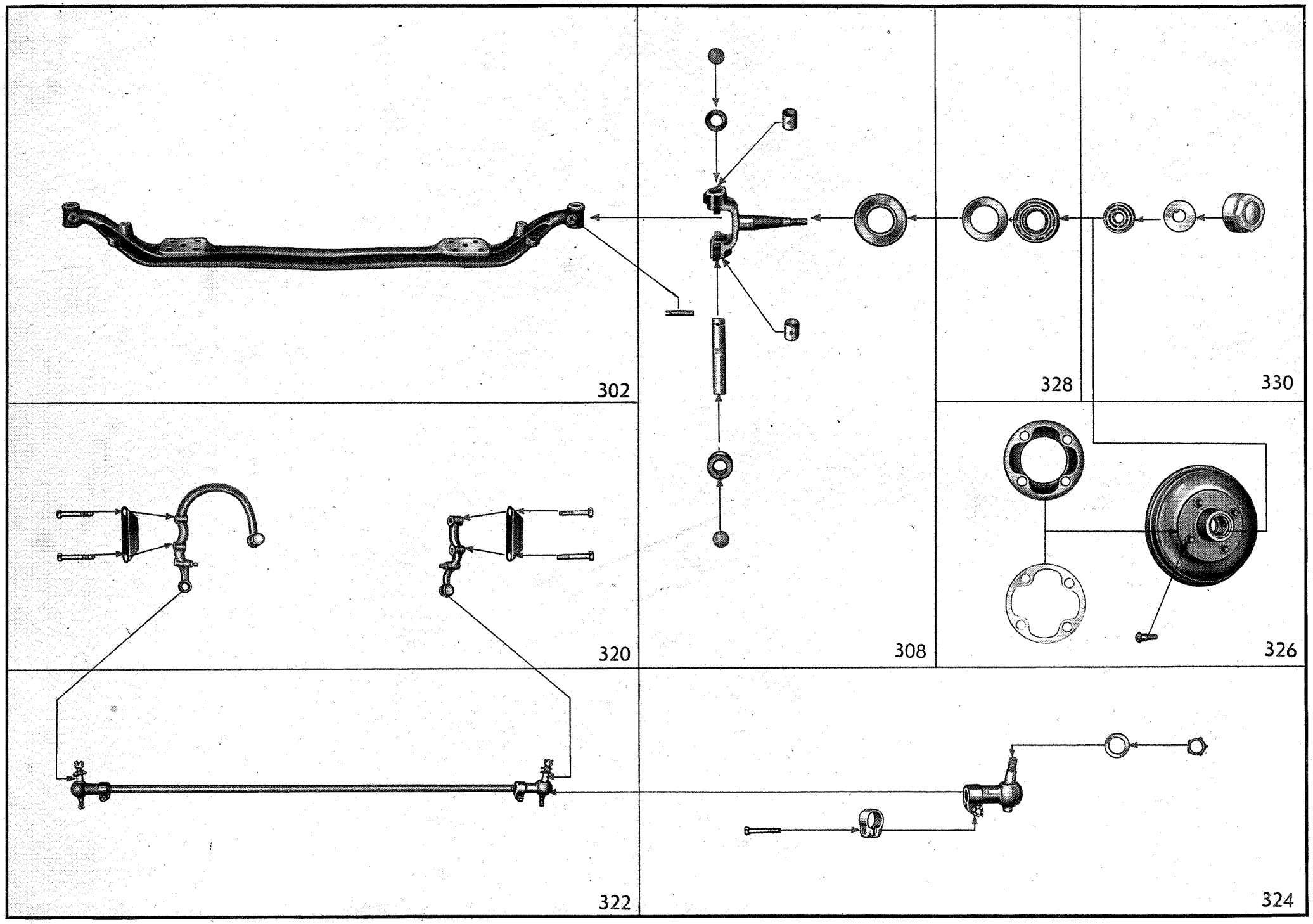
302
308
328
330
320
326
322
324

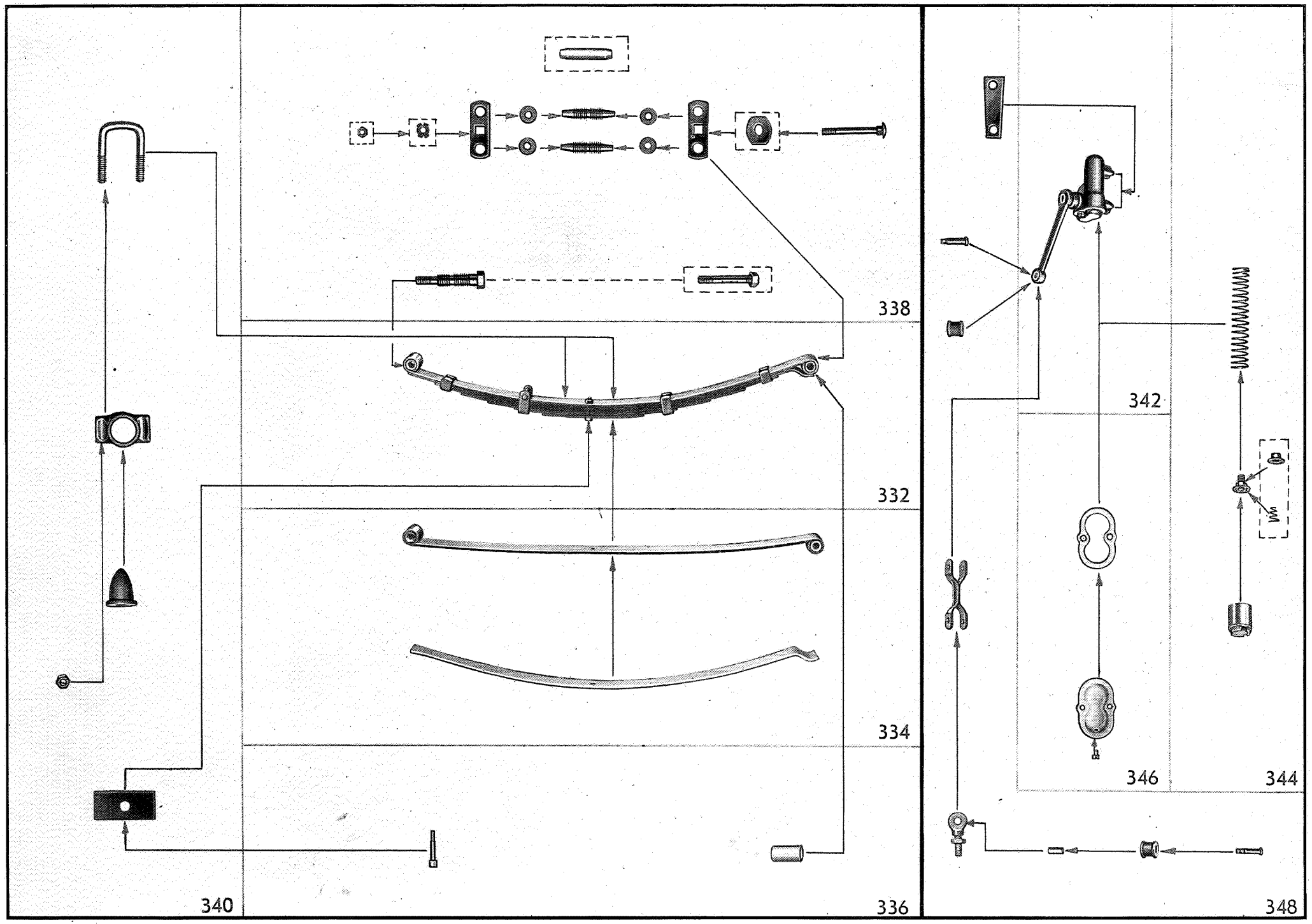
338
332
334
340
336
342
346
344
348

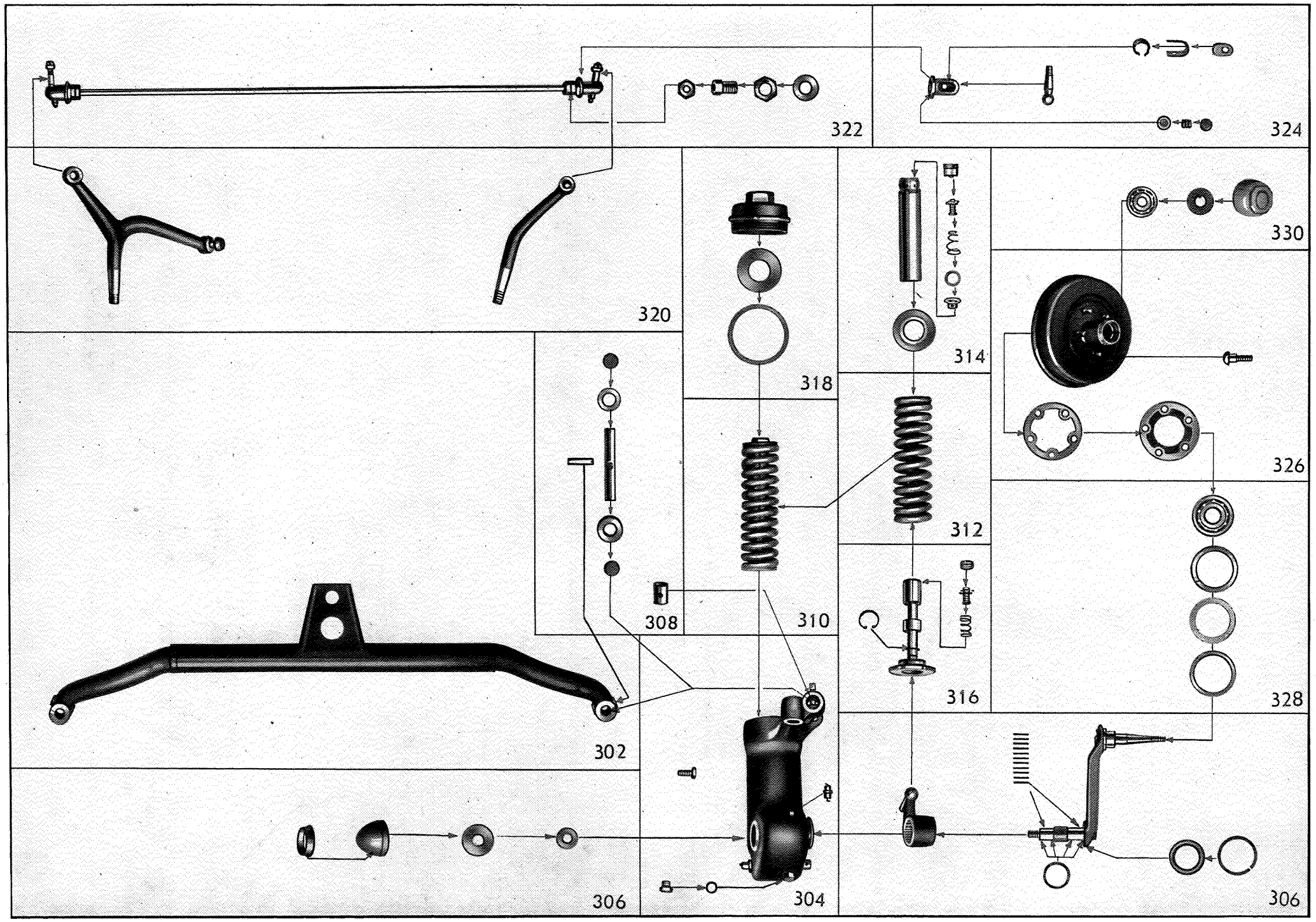
322
324
320
318
314
330
326
308
310
312
316
328
302
306
304
306

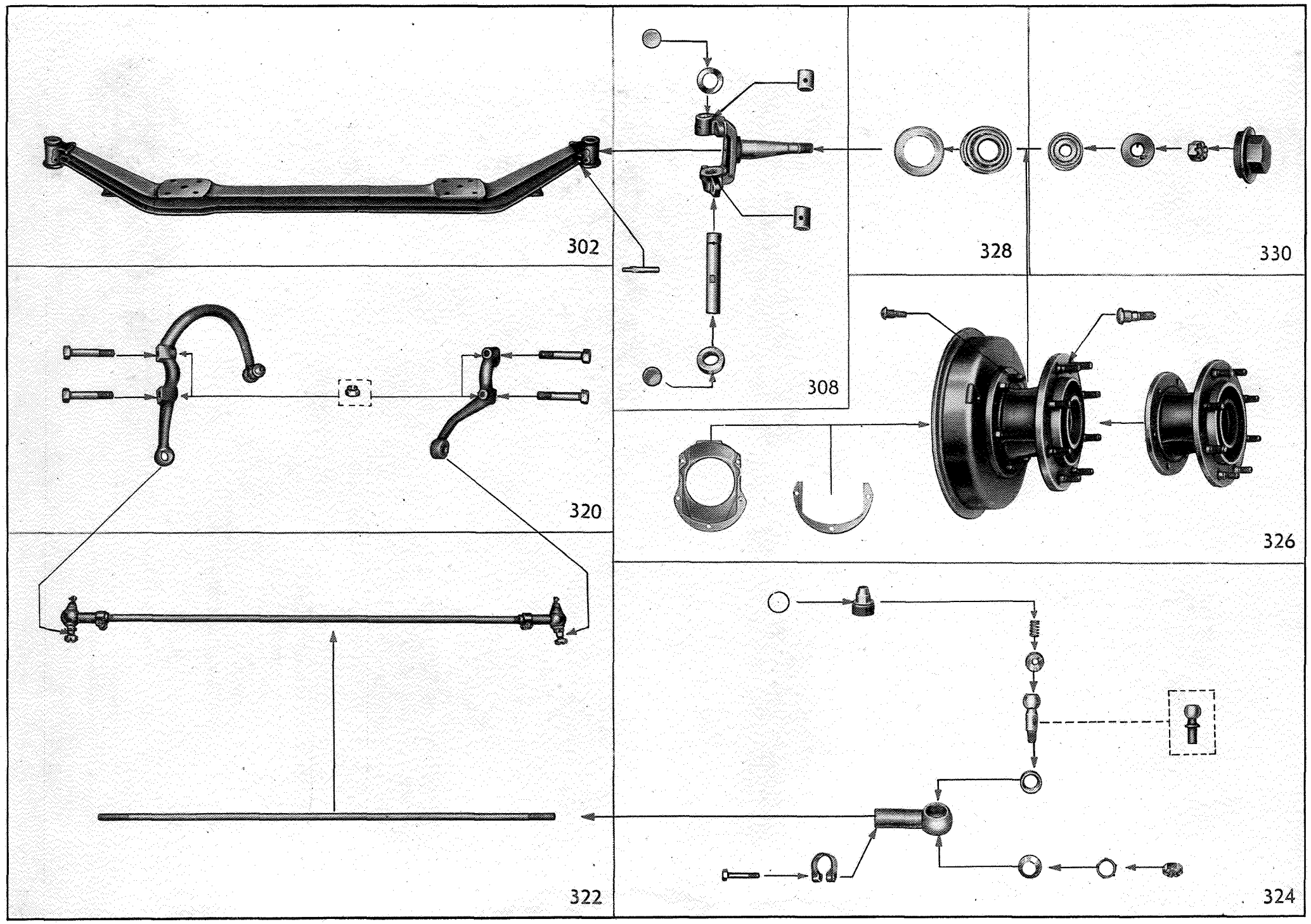
302
308
328
330
320
326
322
324

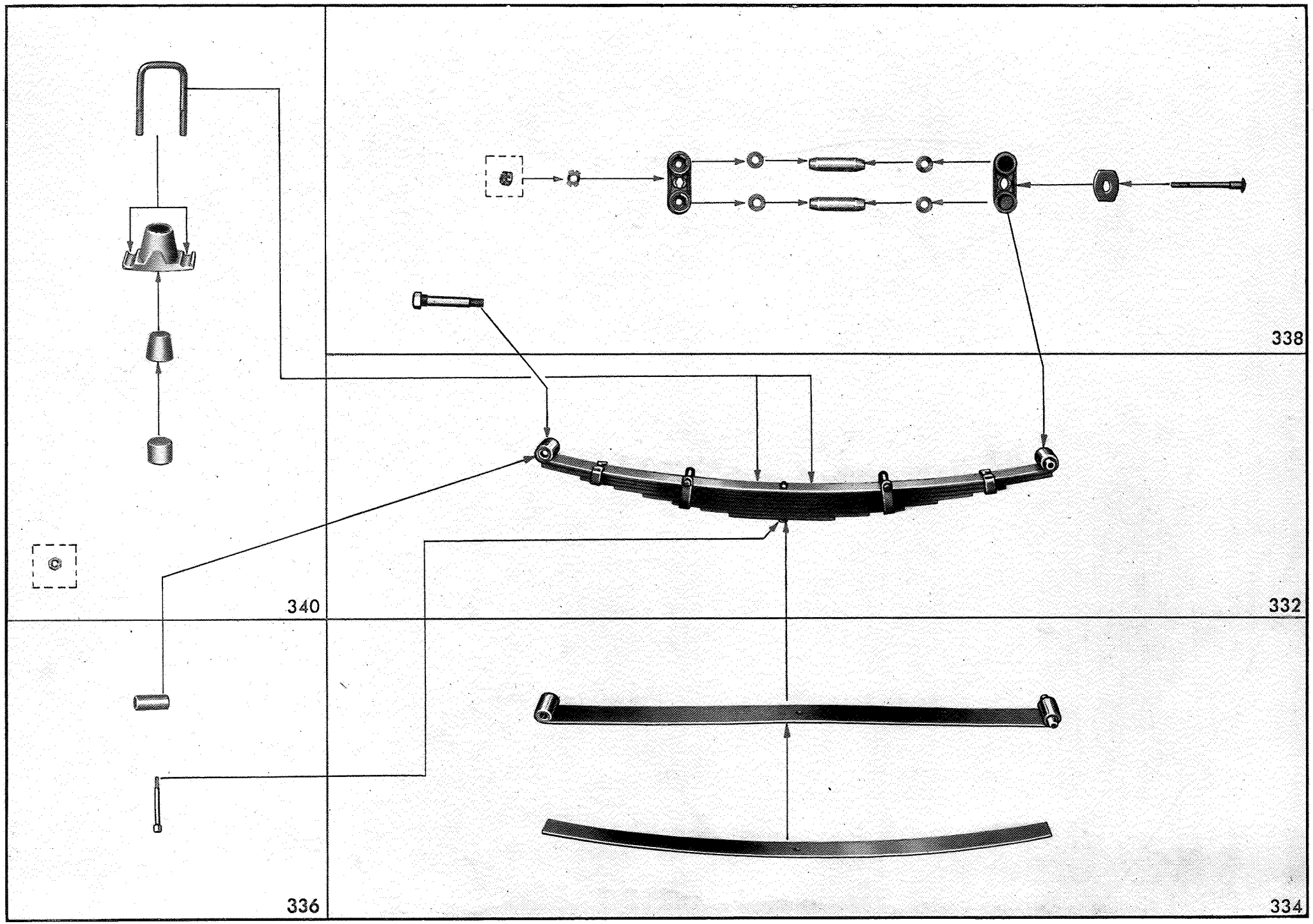
338
332
340
336
334

HAUPTGRUPPE 3

VORDERRAD-AUFHÄNGUNG

TEILE-NAME	Stückzahl pro Wagen	Modell	Teile-Gruppen-Nr.
Vorderachskörper mit Kühlerstütze	**1**	1397	**3 02 000**
Vorderachskörper mit Kühlerstütze	1	20103, 20120	3 02 001
Vorderachskörper Für 1,2, 1033 sowie 1190-L-RH bis Chassis-Nr. 190-28519 ausschließlich 190-28040/41 1190 L-RV und CL bis Chassis-Nr. 190-27962, ausschl. 190-27915 bis 27940 1396 bis Chassis-Nr. 396-4300 sind: 2 Augbolzen 3 48 127 2 Sechskantmuttern N-10828 4 Bügel für Vorderfeder 3 40 159 8 Federringe N-10698 8 Sechskantmuttern 3 40 375 mitzuliefern.	1	1,2 alle, 1033, 1190, 1396	3 02 050
Vorderachskörper	1	1,8 alle	3 02 051
Vorderachskörper	1	3,5 alle	3 02 052
Vorderachskörper	1	2,0-12	3 02 053
Federgehäuse Zsb., links 20103 bis Chassis-Nr. 103-44083	**1**	1397, 20103, 20120	**3 04 275**
Federgehäuse Zsb., links 20103 ab Chassis-Nr. 103-44084	1	20103	3 04 278
Federgehäuse Zsb., rechts 20103 bis Chassis-Nr. 103-44083	1	1397, 20103, 20120	3 04 300
Federgehäuse Zsb., rechts 20103 ab Chassis-Nr. 103-44084	1	20103	3 04 303
Buchse für Federgehäusenadellager, Innen-Ø 39,82 mm, Außen-Ø 47,25 mm	×	1397, 20103, 20120	3 04 636
Buchse für Federgehäusenadellager, Innen-Ø 38,9 mm, Außen-Ø 47,25 mm	×	20103	3 04 637
Entlüftungsnippel für Federgehäuse	2	1397, 20103, 20120	3 04 650
Verschlußschraube für Federgehäuse (M 14 x 1,5) N-16290	2	1397, 20103, 20120	
Dichtung für Verschlußschraube N-16280	2	1397, 20103, 20120	
Anschlagschraube für Federgehäuse (M 10 x 1 x 22)	2	1397, 20103, 20120	3 04 725
Schmiernippel für Federgehäuse	2	1397, 20103, 20120	3 04 800
Tragarm mit Schmiernippel für Vorderrad 20103 bis Chassis-Nr. 103-44083	**2**	1397, 20103, 20120	**3 06 000**
Tragarm für Vorderrad ab Chassis-Nr. 103-44084	2	20103	3 06 052
Halter für Dichtungsring	2	1397, 20103, 20120	3 06 100
Dichtungsring für Federgehäuse, Gummi	2	1397, 20103, 20120	3 06 125
Druckring für Nadellager	8	1397, 20103, 20120	3 06 150
Lagernadel im Federgehäuse für Vorderrad-Tragarm Nr. 3 06 000/001 (24,7 x 2,4 mm) 20103 bis Chassis-Nr. 103-44083	196	1397, 20103, 20120	3 06 175
Lagernadel im Federgehäuse für Vorderrad-Tragarm Nr 3 06 052 ab Chassis-Nr. 103-44084	244	20103	3 06 178
Lagernadel für abnormalen Tragarm (24,8 x 2,2 mm)	×	20103	3 06 180

Teile-Gruppen-Nr.	TEILE-NAME	Stückzahl pro Wagen	Modell
3 06 200	Kipphebel auf Vorderarm-Tragarm	2	1397, 20103, 20120
3 06 225	Beilegscheibe für Vorderrad-Tragarm an Federgehäuse (0,125 mm)	×	1397, 20103, 20120
3 06 226	Beilegscheibe für Vorderrad-Tragarm an Federgehäuse (0,18 mm)	×	1397, 20103, 20120
3 06 227	Beilegscheibe für Vorderrad-Tragarm an Federgehäuse (0,24 mm)	×	1397, 20103, 20120
3 06 275	Druckscheibe für Vorderrad-Tragarm (16,3 x 51 x 4,75 mm)	2	1397, 20103, 20120
3 06 300	Schutzkappe für Vorderrad-Tragarm	2	1397, 20103, 20120
3 06 325	Dichtung für Schutzkappe, Gummi	2	1397, 20103, 20120
3 08 000	**Achsschenkel mit Buchsen**	2	1,2 alle, 1033
3 08 001	Achsschenkel mit Buchsen und Ölablenkscheibe	2	1,8 alle
3 08 002	Achsschenkel mit Buchsen und Ölablenkscheibe Bis Chassis-Nr. 2V-600 ist je eine Kronenmutter Nr. 3 30 276 mitzuliefern.	2	2,0-12
3 08 003	Achsschenkel mit Buchsen	2	1190, 1396
3 08 050	Achsschenkel mit Buchsen, links	1	3,5 alle
3 08 075	Achsschenkel mit Buchsen, rechts	1	3,5 alle
3 08 150	Buchse für Achsschenkelbolzen	4	1,2 alle, 1033, 1190, 1396
3 08 151	Buchse für Achsschenkelbolzen	4	1,8 alle
3 08 152	Buchse für Achsschenkelbolzen	4	3,5 alle
3 08 153	Buchse für Achsschenkelbolzen im Federgehäuse	4	1397, 20103, 20120
3 08 154	Buchse für Achsschenkelbolzen	4	2,0-12
3 08 200	Drucklager für Achsschenkelbolzen	2	1,2 alle, 1,8 alle, 1033, 1190, 1396
3 08 201	Drucklager für Achsschenkelbolzen	2	3,5 alle
3 08 202	Drucklager für Achsschenkelbolzen	2	1397, 20103, 20120, 2,0-12
3 08 250	Beilegscheibe für Achsschenkel (0,08 mm)	×	3,5 alle
3 08 251	Beilegscheibe für Achsschenkel (0,13 mm)	×	1,2 alle, 1,8 alle, 1033, 1190, 1396
3-08 252	Beilegscheibe für Achsschenkel (0,13 mm)	×	3,5 alle
3 08 253	Beilegscheibe für Achsschenkel (0,25 mm)	×	1,2 alle, 1,8 alle, 1033, 1190, 1396
3 08 254	Beilegscheibe für Achsschenkel (0,125 mm)	×	1397, 20103, 20120, 2,0-12
3 08 255	Beilegscheibe für Achsschenkel (0,24 mm)	×	1397, 20103, 20120, 2,0-12
3 08 325	Bolzen für Achsschenkel, normal	2	1,2 alle, 1033, 1190, 1396
3 08 326	Bolzen für Achsschenkel, normal	2	1,8 alle
3 08 327	Bolzen für Achsschenkel, normal	2	3,5 alle
3 08 328	Bolzen für Achsschenkel, normal	2	1397, 20103, 20120
3 08 329	Bolzen für Achsschenkel, normal	2	2,0-12
3 08 330	Bolzen für Achsschenkel, 0,1 mm Übergröße	×	1,2 alle, 1033, 1190, 1396
3 08 331	Bolzen für Achsschenkel, 0,1 mm Übergröße	×	1,8 alle
3 08 332	Bolzen für Achsschenkel, 0,2 mm Übergröße	×	1,2 alle, 1033, 1190, 1396
3 08 333	Bolzen für Achsschenkel, 0,2 mm Übergröße	×	1,8 alle
3 08 335	Bolzen für Achsschenkel, 0,1 mm Übergröße	×	2,0-12

TEILE-NAME	Stückzahl pro Wagen	Modell	Teile-Gruppen-Nr.
Bolzen für Achsschenkel, 0,1 mm Übergröße	×	3,5-34, 3,5-57, 3,5-83	3 08 336
Bolzen für Achsschenkel, 0,2 mm Übergröße	×	2,0-12	3 08 337
Bolzen für Achsschenkel, 0,2 mm Übergröße	×	3,5-34, 3,5-57, 3,5-83	3 08 338
Bolzen für Achsschenkel, 0,1 mm Übergröße	×	1397, 20103, 20120	3 08 348
Bolzen für Achsschenkel, 0,2 mm Übergröße	×	1397, 20103, 20120	3 08 349
Keil für Achsschenkelbolzen	2	1,2 alle, 1,8 alle, 1033, 1190, 1396	3 08 425
Keil für Achsschenkelbolzen	2	3,5 alle	3 08 426
Keil für Achsschenkelbolzen	2	1397, 20103, 20120	3 08 427
Keil für Achsschenkelbolzen	2	2,0-12	3 08 428
Verschlußscheibe für Achsschenkelbolzen, gewölbt (21,6 mm Ø)	4	1,2 alle, 1,8 alle, 1033, 1190, 1396	3 08 475
Verschlußscheibe für Achsschenkelbolzen, gewölbt (1 1/8" Ø)	4	3,5 alle	3 08 476
Verschlußscheibe für Achsschenkelbolzen, gewölbt (27 mm Ø)	4	1397, 20103, 20120, 2,0-12	3 08 477
Ölablenkscheibe für Achsschenkel	2	1,2 alle, 1033, 1190, 1396	3 08 500
Ölablenkscheibe für Achsschenkel	2	1,8 alle	3 08 501
Ölablenkscheibe für Achsschenkel	2	2,0-12	3 08 502
Die Vorderfedern sowie Vorderfedern und Stoßdämpfer Zsb. werden nur paarweise geliefert Bei Auswechslung von Vorderfeder und Stoßdämpfer Zsb. (Ausführung: Deckel für Federgehäuse, innen mit Führung für Auflagering) gegen Vorderfeder und Stoßdämpfer Zsb. Nr. 3 10 000/001/002 (Ausführung: Deckel für Federgehäuse, innen mit ausgedrehter Kugelpfanne für Stoßdämpferzylinder) sind je 2 Deckel Nr. 3 18 001 für Federgehäuse und je 2 Beilegscheiben Nr. 3 18 075/76/77 für Federsitz mitzuliefern. Bei Auswechslung der Vorderfeder-Spiralfeder mit abgeschrägtem Sitz, gegen die Vorderfeder-Spiralfeder Nr. 3 12 000/001/002 mit geradem Sitz sind jeweils bei 1397: 2 Vorderfedern und Stoßdämpfer Zsb. Nr. 3 10 000 bei 20103: 2 Vorderfedern und Stoßdämpfer Zsb. Nr. 3 10 001 bei 20120: 2 Vorderfedern und Stoßdämpfer Zsb. Nr. 3 10 003 und je 2 Deckel Nr. 3 18 001 für Federgehäuse, je 2 Beilegscheiben Nr. 3 18 075/76/77 für Federsitz mitzuliefern.			
Vorderfeder und Stoßdämpfer Zsb.	2	1397	**3 10 000**
Vorderfeder und Stoßdämpfer Zsb. Llkg. bis Chassis-Nr. 103-42457 ausschließlich 103-41047 bis 41053/200, 42186/439 Rlkg. bis Chassis-Nr. 103-41722 einschließlich 103-42273	2	20103	3 10 001
Vorderfeder und Stoßdämpfer Zsb.	2	20120	3 10 002
Vorderfeder und Stoßdämpfer Zsb. Llkg. ab Chassis-Nr. 103-42458 einschließlich 103-41047 bis 41053/200, 42186/439 Rlkg. ab Chassis-Nr. 103-41723 ausschließlich 103-42273	2	20103	3 10 004
Vorderfeder-Spiralfeder	2	1397	**3 12 000**
Vorderfeder-Spiralfeder Llkg. bis Chassis-Nr. 103-42457 ausschließlich 103-41047 bis 41053/200, 42186/439 Rlkg. bis Chassis-Nr. 103-41722 einschließlich 103-42273	2	20103	3 12 001
Vorderfeder-Spiralfeder	2	20120	3 12 002

Teile-Gruppen-Nr.	TEILE-NAME	Stückzahl pro Wagen	Modell
3 12 003	Vorderfeder-Spiralfeder Llkg. ab Chassis-Nr. 103-42458 einschließlich 103-41047 bis 41053/200, 42186/439 Rlkg. ab Chassis-Nr. 103-41723 ausschließlich 103-42273	2	20103
3 14 001	**Stoßdämpferzylinder mit Druckkugel,** vorn	2	1397, 20103, 20120
3 14 075	Federsitz für Stoßdämpferzylinder mit Druckkugel	2	1397, 20103, 20120
3 14 150	Halter für Stoßdämpfereinlaß- und Überdruckventil (M 33 x 1)	2	1397, 20103, 20120
3 14 151	Halter für Stoßdämpfereinlaß- und Überdruckventil (M 29 x 1,5)	2	1397, 20103, 20120
3 14 175	Stoßdämpfereinlaß- und Überdruckventil Zsb., vorn, Kennzeichen 9-AX 20103 ab Chassis-Nr. 103-11647	2	1397, 20103
3 14 176	Stoßdämpfereinlaß- und Überdruckventil Zsb., vorn, Kennzeichen 4-AZ bis Chassis-Nr. 103-11646	2	20103
3 14 177	Stoßdämpfereinlaß- und Überdruckventil Zsb., vorn, Kennzeichen 8-AZ	2	20103
3 14 178	Stoßdämpfereinlaß- und Überdruckventil Zsb., vorn, Kennzeichen 9-AY	2	20120
3 14 400	Feder für Stoßdämpfereinlaßventil, konisch, 0,6 mm Draht	4	1397, 20103, 20120
3 14 425	Unterlegscheibe für Stoßdämpfereinlaßventilhalter (19 x 27 x 2,5 mm)	2	1397, 20103, 20120
3 14 450	Halter für Stoßdämpfereinlaßventil	2	1397, 20103, 20120
	Sicherungsring für Stoßdämpferventilhalter (J-27 x 1,2) N-10358	2	1397, 20103, 20120
3 16 075	**Kolben für Stoßdämpfer Zsb.,** mit schrägem Federsitz	2	1397, 20103, 20120
3 16 076	Kolben für Stoßdämpfer Zsb., mit geradem Federsitz	2	1397, 20103, 20120
3 16 175	Stoßdämpfereinlaß- und Überdruckventil im Kolben Zsb., Kennzeichen 8-C	2	1397
3 16 176	Stoßdämpfereinlaß- und Überdruckventil im Kolben Zsb., Kennzeichen 7-D	2	20103, 20120
3 16 177	Stoßdämpfereinlaß- und Überdruckventil im Kolben Zsb., Kennzeichen 7-BX	2	20103
3 16 178	Stoßdämpfereinlaß- und Überdruckventil im Kolben Zsb., Kennzeichen 6-D	2	20103
3 14 400	Feder für Stoßdämpfereinlaßventil, konisch, 0,6 mm Draht	4	1397, 20103, 20120
3 16 425	Ventilsitz für Stoßdämpferkolben (M 25 x 1)	2	1397, 20103, 20120
	Sicherungsring für Buchse im Stoßdämpferzylinder (J-33 x 1,2) N-10451	2	1397, 20103, 20120
3 18 000	**Deckel für Federgehäuse,** innen mit Führung für Auflagering	2	1397, 20103, 20120
3 18 001	Deckel für Federgehäuse, innen mit ausgedrehter Kugelpfanne für Stoßdämpferzylinder	2	1397, 20103, 20120
3 18 025	Auflage für Stoßdämpfer, verkupfert	2	1397, 20103, 20120
3 18 050	Dichtung für Federgehäusedeckel	2	1397, 20103, 20120
3 18 075	Beilegscheibe für Federgehäusedeckel (42 x 75 x 0,1 mm)	×	1397, 20103, 20120
3 18 076	Beilegscheibe für Federgehäusedeckel (42 x 75 x 0,25 mm)	×	1397, 20103, 20120
3 18 077	Beilegscheibe für Federgehäusedeckel (42 x 75 x 0,5 mm)	×	1397, 20103, 20120
	Bei Bestellung von Lenk- oder Spurstangenhebel für die Modelle 1,2 alle und 1033 sind 2 Sechskantschrauben Nr. 3 20 500 und 2 Kronenmuttern Nr. N-11244 mitzuliefern.		
3 20 000	**Lenk- und Spurstangenhebel Zsb.,** Llkg. 1190 bis Chassis-Nr. 190-8692, ausschl. 190-8104 bis 8624	1	1,2 alle, 1033, 1190, 1396
3 20 001	Lenk- und Spurstangenhebel Zsb., Rlkg. 1190 bis Chassis-Nr. 190-8692, ausschl. 190-8104 bis 8624	1	1,2 alle, 1033, 1190, 1396

Nachtrag

zur

OPEL

Ersatzteil-Haupt-Preisliste

15. März 1939

Ausgabe: 1. Oktober 1939

Gruppen-Nummer	Stück-preis	Pr. Gr.	Gruppen-Nummer	Stück-preis	Pr. Gr.	Gruppen-Nummer	Stück-preis	Pr. Gr.
2 00 077	340,--	2	4 06 333	-,12	1	5 26 053	1,40	2
2 00 764	90,--	2	4 06 334	-,12	1	5 26 078	1,40	2
2 00 765	90,--	2	4 06 651	5,--	1	5 26 753	-,15	2
2 00 766	90,--	2	4 06 657	3,30	1	5 26 850	-,15	2
2 00 767	90,--	2	4 06 732	1,80	1	5 26 875	-,20	2
2 22 010	32,--	2	4 08 185	30,--	2	5 26 900	-,10	2
2 22 106	-,75	2	4 08 450	29,50	2	5 26 925	-,12	2
2 22 275	-,80	2	4 08 475	38,--	2	5 30 158	1,90	2
2 36 113	10,--	2	4 08 515	56,--	1	5 30 159	1,80	2
2 46 079	3,--	2	4 08 516	56,--	1	5 30 160	2,40	2
3 02 014	60,--	2	4 08 517	56,--	1	5 30 161	2,40	2
3 02 015	60,--	2	4 08 518	30,60	1	5 46 016	8,--	2
3 02 302	4,50	2	4 08 521	88,--	2	5 46 075	15,--	2
3 02 303	4,50	2	4 08 522	88,--	2	5 46 076	15,--	2
3 08 204	2,35	1	4 10 201	14,--	1	5 46 077	14,--	2
3 08 207	2,60	2	4 10 429	-,32	2	5 46 078	14,--	2
3 08 208	1,45	1	4 10 486	5,70	1	5 46 552	-,30	2
3 08 209	3,80	2	4 10 980	-,16	1	5 46 656	-,12	1
3 08 262	-,04	1	4 14 163	20,10	1	5 48 056	1,40	2
3 08 263	-,04	1	4 14 404	1,60	2	5 48 057	-,70	2
3 08 264	-,04	1	4 16 105	-,45	1	5 48 058	-,70	2
3 08 265	-,04	1	4 20 002	13,05	1	5 48 081	-,50	2
3 08 266	-,04	1	4 24 045	19,--	1	5 48 082	1,40	2
3 08 363	3,30	1	4 24 046	14,50	1	5 48 083	-,50	2
3 08 364	3,30	1	4 24 047	22,--	1	5 48 084	-,70	2
3 08 365	3,30	1	4 26 032	8,50	1	5 48 104	1,20	2
3 24 335	11,--	2	4 26 033	5,50	1	5 48 128	-,50	2
3 24 336	6,--	2	4 26 034	5,70	1	5 48 129	-,60	2
3 24 337	3,25	2	4 26 233	2,80	1	5 48 253	-,70	2
3 26 289	1,--	2	4 26 234	4,50	1	5 48 254	-,20	2
3 38 011	-,70	1	4 30 011	-,75	1	5 48 276	-,04	1
3 38 188	2,85	2	4 30 390	-,50	2	5 48 300	-,80	2
3 38 600	3,80	2	4 30 391	-,50	2	5 50 007	25,--	1
3 38 625	-,90	1	4 32 221	1,30	1	5 58 202	-,14	1
3 38 626	-,90	1	4 32 223	1,40	1	5 58 227	-,35	1
3 40 256	1,40	2	4 32 402	-,15	2	5 60 021	6,50	2
3 40 485	2,--	2	4 34 355	1,55	1	5 60 023	7,50	2
3 44 401	-,50	2	4 42 526	-,25	2	5 62 029	2,40	2
3 52 500	33,--	2	4 42 527	-,25	2	5 62 075	2,40	2
Zoll	-,10	7	4 42 551	-,15	2	5 62 168	3,--	2
3 52 525	33,--	2	4 50 017	45,--	2	5 62 174	1,80	2
Zoll	-,10	7	4 50 018	45,--	2	5 62 189	2,20	2
3 52 550	21,75	2	4 50 019	40,--	2	5 62 213	1,80	2
4 04 030	200,--	2	4 50 020	56,--	2	5 68 151	14,60	2
4 04 032	115,50	2	4 56 730	-,80	2	5 70 002	12,--	2
4 04 033	125,50	2	4 56 779	-,09	1	5 70 254	4,50	2
4 04 161	75,--	2	4 56 830	-,06	2	5 70 404	2,50	2
4 06 330	-,12	1	4 60 235	-,13	1	5 70 455	-,20	2
4 06 331	-,12	1	5 22 184	6,50	1	5 70 504	-,15	2
4 06 332	-,12	1	5 24 555	-,10	2	5 70 505	-,15	2

Gruppen-Nummer	Stück-preis	Pr. Gr.	Gruppen-Nummer	Stück-preis	Pr. Gr.	Gruppen-Nummer	Stück-preis	Pr. Gr.
5 74 150	11,--	2	7 24 501	1,30	1	8 30 906	-,40	2
5 74 151	12,--	2	7 26 013	6,--	2	8 32 151	1,--	2
5 74 402	17,--	2	7 26 022	6,--	2	8 32 226	-,12	2
5 76 482	1,60	2	7 26 023	6,--	2	8 32 506	-,09	1
5 76 700	-,80	2	7 26 024	6,--	2	8 32 507	-,12	1
5 76 701	-,80	2	7 30 057	20,--	2	8 34 434	5,90	2
5 76 725	-,50	2	7 30 950	-,15	2	8 36 032	1,--	2
6 14 301	-,30	2	7 32 177	2,--	2	8 36 033	1,--	2
6 23 001	12,05	1	7 34 151	8,50	2	8 36 034	1,--	2
6 23 002	17,70	1	7 34 177	7,--	2	8 36 035	1,--	2
6 23 151	12,05	1	7 38 229	6,--	2	8 40 024	2,20	2
6 23 152	17,70	1	7 38 230	7,50	2	8 40 277	-,50	2
6 23 204	12,05	1	7 38 458	-,25	2	8 42 725	1,--	2
6 23 205	17,70	1	7 38 737	1,60	1	8 42 726	1,40	2
6 23 254	12,05	1	8 02 051	64,--	2	8 46 006	-,50	2
6 23 255	17,70	1	8 02 052	60,--	2	8 46 707	-,15	2
6 23 304	12,05	1	8 02 053	54,--	2	8 48 036	1,50	2
6 23 305	17,70	1	8 06 008	7,20	2	8 48 038	-,50	2
6 38 082	4,--	2	8 06 504	-,80	2	8 48 227	-,50	2
6 52 700	-,90	2	8 06 627	-,65	2	8 48 228	-,50	2
6 62 342	40,--	2	8 06 976	-,25	2	8 48 377	2,--	2
6 66 002	50,--	2	8 08 159	2,--	1	8 48 450	-,20	2
6 66 006	50,--	2	8 08 476	-,05	1	8 48 475	-,25	2
6 68 326	-,39	1	8 08 477	-,05	1	8 48 500	-,10	2
6 68 350	2,80	2	8 14 001	8,50	2	8 48 525	-,25	2
6 78 877	-,10	1	8 14 300	1,25	2	8 50 155	15,--	2
6 78 905	-,10	2	8 14 325	-,30	2	8 50 156	15,--	2
6 78 950	-,12	2	8 14 350	-,02	1	8 50 157	15,--	2
6 80 044	-,60	2	8 18 551	-,80	2	8 50 383	1,--	2
6 80 045	-,70	2	8 18 576	-,20	2	8 50 384	1,20	2
6 82 123	-,20	2	8 26 017	79,--	2	8 50 731	2,--	2
6 82 124	-,50	2	8 26 018	63,--	2	8 50 800	-,45	2
6 84 656	1,--	2	8 26 019	79,--	2	8 50 901	3,20	2
7 02 181	-,35	2	8 26 020	79,--	2	8 54 031	6,20	2
7 12 038	36,--	1	8 26 021	79,--	2	8 54 242	8,--	2
7 12 039	24,50	1	8 26 022	79,--	2	8 54 596	4,--	2
7 12 040	30,--	1	8 26 318	8,--	2	8 54 597	4,--	2
7 12 041	24,50	1	8 26 601	-,35	2	8 54 598	4,--	2
7 12 252	13,05	2	8 26 677	-,35	2	8 56 579	-,60	2
7 14 006	7,70	1	8 28 265	-,35	2	8 56 605	-,50	2
7 14 129	1,60	2	8 28 430	-,55	1	9 02 208	28,--	2
7 18 353	15,--	1	8 28 487	-,35	2	9 02 209	28,--	2
7 18 527	4,35	1	8 28 954	-,35	2	9 02 210	20,--	2
7 18 578	-,30	2	8 30 051	-,45	2	9 04 612	35,--	2
7 18 579	-,30	2	8 30 305	2,80	2	9 04 614	35,--	2
7 18 580	-,32	1	8 30 306	2,80	2	9 04 615	33,--	2
7 18 628	21,--	1	8 30 429	-,20	2	9 04 616	33,--	2
7 18 629	21,--	1	8 30 803	1,--	2	9 06 129	3,--	2
7 18 700	-,12	2	8 30 804	1,--	2	9 06 250	-,05	1
7 24 153	9,--	2	8 30 805	1,--	2	9 10 016	4,30	2

Gruppen-Nummer	Stück-preis	Pr. Gr.	Gruppen-Nummer	Stück-preis	Pr. Gr.	Gruppen-Nummer	Stück-preis	Pr. Gr.
9 16 402	-,06	2	12 06 251	5,--	2	12 26 126	4,50	2
9 20 655	1,75	1	12 06 275	1,60	2	12 26 127	7,20	2
10 02 234	34,--	1	12 08 007	8,--	2	12 26 128	4,50	2
10 08 067	-,50	1	12 08 008	8,50	2	12 26 129	6,10	2
11 10 018	14,--	2	12 08 501	2,95	2	12 26 130	7,20	2
11 10 121	14,--	2	12 12 016	21,60	2	12 26 207	7,20	2
11 16 450	-,80	2	12 12 017	68,--	2	12 26 208	7,20	2
11 21 024	30,--	1	12 14 006	2,--	2	12 26 209	7,20	2
11 22 024	30,--	1	12 16 096	35,50	2	12 26 210	7,20	2
11 22 026	40,--	1	12 18 054	-,10	2	12 26 211	7,20	2
11 36 225	5,--	2	12 18 084	1,70	2	12 26 384	2,70	2
11 48 150	1,80	2	12 18 085	6,50	2	12 26 385	2,70	2
11 48 151	1,80	2	12 18 086	5,--	2	12 30 007	3,60	2
11 48 363	1,40	2	12 18 231	2,25	2	12 30 008	3,50	2
11 48 364	1,80	2	12 18 232	2,70	2	12 30 132	1,80	2
11 60 201	24,30	2	12 18 356	-,35	2	12 32 106	2,20	2
11 60 303	24,30	2	12 18 357	-,18	2	12 32 107	2,20	2
11 60 402	50,--	2	12 18 500	-,26	2	12 32 108	2,20	2
11 64 208	-,30	2	12 18 525	-,02	2	12 32 109	2,20	2
11 66 016	10,--	2	12 18 626	-,20	2	12 32 251	-,25	2
11 66 875	-,20	2	12 18 652	-,16	2	12 32 276	1,60	2
11 68 206	1,20	1	12 18 753	-,85	2	12 32 300	1,60	2
11 70 375	-,03	2	12 18 777	-,08	2	12 32 301	1,60	2
11 72 192	2,25	2	12 18 800	-,30	2	12 32 325	-,06	2
11 80 005	1,--	2	12 22 103	5,70	2	12 34 203	-,50	2
11 80 206	-,20	2	12 22 150	-,70	2	12 34 225	1,--	2
11 86 000	1,75	1	12 24 016	3,50	2	12 34 226	-,30	2
11 92 041	1,80	2	12 24 108	3,10	2	12 34 281	-,60	2
11 92 042	1,80	2	12 24 233	-,70	2	12 34 375	-,25	2
11 92 452	1,80	2	12 24 234	-,90	2	12 34 453	-,90	2
11 92 453	1,80	2	12 24 305	1,25	2	12 34 454	2,--	2
11 92 555	2,--	2	12 24 675	-,09	2	12 34 455	4,50	2
11 92 556	2,--	2	12 24 725	-,09	2	12 34 457	2,30	2
12 00 482	-,70	2	12 26 020	4,40	2	12 38 010	1,35	2
12 00 603	-,50	2	12 26 021	4,70	2	12 38 012	1,30	1
12 00 900	-,50	2	12 26 022	6,--	2	12 40 178	-,60	2
12 00 902	-,50	2	12 26 023	4,40	2	12 40 425	4,90	2
12 00 903	-,50	2	12 26 024	6,--	2	12 40 580	-,90	2
12 00 925	-,50	2	12 26 025	5,50	2	12 40 581	1,60	2
12 02 012	72,--	2	12 26 026	4,50	2	12 40 950	15,--	2
12 02 206	2,80	2	12 26 027	7,20	2	12 44 023	12,25	1
12 02 384	-,80	2	12 26 028	4,50	2	12 44 033	12,25	1
12 04 037	129,50	2	12 26 029	6,10	2	12 48 202	1,80	2
12 04 038	60,--	2	12 26 030	7,20	2	12 48 203	1,80	2
12 04 478	3,50	2	12 26 120	4,40	2	12 50 076	-,50	2
Zoll	-,13	7	12 26 121	4,70	2	12 50 175	-,09	2
12 04 479	2,45	1	12 26 122	6,--	2	12 58 000	27,50	2
12 04 707	2,80	2	12 26 123	4,40	2	12 58 100	12,--	2
12 04 852	-,70	2	12 26 124	6,--	2	12 58 200	5,--	2
12 04 853	-,07	2	12 26 125	5,50	2	12 68 023	6,--	2

Gruppen-Nummer	Stück-preis	Pr. Gr.	Gruppen-Nummer	Stück-preis	Pr. Gr.	Gruppen-Nummer	Stück-preis	Pr. Gr.
12 72 490	1,--	2	12 90 152	-,75	2	14 26 200	1,--	2
12 74 140	4,--	2	12 90 153	1,40	2	14 28 025	3,50	2
12 74 141	4,--	2	12 90 200	-,90	2	14 28 850	-,45	2
12 74 143	4,--	2	12 90 225	45,--	2	14 32 102	12,--	2
12 74 289	-,40	2	12 94 000	220,--	2	14 32 110	8,50	2
12 74 290	-,45	2	12 94 025	15,--	2	14 32 111	8,50	2
12 74 291	-,40	2	12 94 026	20,--	2	14 32 113	10,90	2
12 76 006	12,--	2	12 94 027	27,--	2	14 32 151	39,60	2
12 76 007	12,--	2	12 94 050	-,18	2	14 32 200	6,50	2
12 76 008	12,--	2	12 94 100	35,--	2	14 32 201	6,50	2
12 76 009	12,--	2	12 94 101	12,50	2	14 32 278	-,70	2
12 76 351	2,20	2	12 94 102	10,--	2	14 32 280	1,70	2
12 76 352	2,50	2	12 94 103	12,50	2	14 32 278	-,70	2
12 76 353	2,50	2	12 94 126	-,18	2	14 32 701	5,70	2
12 78 384	5,50	1	12 94 150	11,--	2	14 32 702	3,80	2
12 78 385	5,50	1	12 94 175	10,--	2	14 32 727	-,40	2
12 78 475	3,75	1	13 04 279	-,80	2	14 32 728	-,40	2
12 78 476	3,75	1	13 04 325	-,35	2	14 32 826	1,40	2
12 78 477	3,75	1	13 08 153	-,25	2	14 32 850	-,70	2
12 78 478	3,75	1	13 10 018	5,50	2	14 34 233	1,20	2
12 78 479	3,75	1	13 10 225	-,75	2	14 34 234	-,90	2
12 78 480	3,75	1	13 16 750	-,50	2	14 34 303	-,30	2
12 78 481	3,75	1	13 16 926	-,50	2	14 34 529	1,--	2
12 78 482	3,75	1	13 16 927	-,50	2	14 34 577	-,65	2
12 78 483	2,80	1	13 22 900	-,03	2	14 34 578	-,70	2
12 78 484	3,--	1	13 24 112	-,50	2	14 34 625	-,15	2
12 80 076	18,--	2	13 32 376	2,--	2	14 38 018	5,--	2
12 80 081	36,50	2	13 32 378	2,--	2	14 38 019	5,--	2
12 80 083	18,--	2	13 34 013	22,--	2	14 38 020	5,--	2
12 80 501 mtr	1,40	2	13 34 105	10,--	2	14 38 475	-,15	2
12 80 651	-,50	2	13 34 355	-,45	1	14 40 002	148,--	2
12 80 701	-,25	2	13 36 335	6,50	2	14 44 050	-,35	2
12 84 052	2,40	2	13 36 337	6,50	2	14 44 051	-,25	2
12 84 055	4,--	2	13 40 664	3,63	1	14 46 000	17,25	2
12 84 056	3,80	2	Zoll	-,15	6	14 46 002	18,--	2
12 84 057	3,50	2	14 06 279	1,50	2	14 52 004	32,--	2
12 84 058	4,80	2	14 06 329	1,80	2	Zoll	-,89	7
12 84 059	5,20	2	14 06 655	1,40	2	14 52 009	32,--	2
12 84 500	2,--	2	14 06 656	1,--	2	Zoll	-,89	7
12 84 556	1,75	2	14 06 657	1,--	2	14 52 010	32,--	2
12 84 557	2,--	2	14 08 280	1,50	2	Zoll	-,89	7
12 84 559	1,50	2	14 10 501	1,20	2	14 52 011	32,--	2
12 84 650	-,25	2	14 12 250	4,20	2	Zoll	-,89	7
12 84 676	-,40	2	14 12 275	-,40	2	14 52 012	55,--	2
12 84 677	-,50	2	14 12 300	-,40	2	Zoll	1,63	7
12 86 693	4,--	2	14 14 500	-,12	2	14 52 013	55,--	2
12 86 804	-,60	2	14 14 852	-,40	2	Zoll	1,63	7
12 86 805	-,75	2	14 20 010	16,80	2	14 54 004	2,60	2
12 88 759	-,15	2	14 26 015	17,--	2	14 54 005	2,60	2
12 90 001	330,-	2	14 26 150	2,75	2			

Teile-Nummer	Stück-preis	Pr. Gr.	Teile-Nummer	Stück-preis	Pr. Gr.	Teile-Nummer	Stück-preis	Pr. Gr.
2 501 752	-,45	2	2 538 026	1,20	2	2 538 155	3,50	2
2 505 847	120,--	2	2 538 035	6,--	2	2 538 157	18,--	2
2 505 848	120,--	2	2 538 040	1,90	2	2 538 158	25,--	2
2 505 849	120,--	2	2 538 041	2,--	2	2 538 159	21,--	2
2 516 527	-,30	2	2 538 042	5,50	2	2 538 160	-,05	2
2 518 350	2,--	2	2 538 043	1,60	2	2 538 161	-,50	2
2 519 693	-,10	2	2 538 044	2,--	2	2 538 163	-,35	2
2 520 021	-,01	2	2 538 045	1,--	2	2 538 164	10,--	2
2 523 660	3,--	2	2 538 046	16,50	2	2 538 165	15,--	2
2 523 662	3,--	2	2 538 047	7,--	2	2 538 167	1,40	2
2 523 664	3,--	2	2 538 048	7,--	2	2 538 168	1,80	2
2 523 916	-,15	2	2 538 050	9,--	2	2 538 170	-,25	2
2 524 440	3,50	2	2 538 053	17,50	2	2 538 171	3,40	2
2 524 813	3,50	2	2 538 056	31,--	2	2 538 172	-,60	2
2 524 814	3,50	2	2 538 065	-,50	2	2 538 173	-,07	2
2 528 133	5,50	2	2 538 071	30,--	2	2 538 174	-,12	2
2 528 134	5,50	2	2 538 079	4,50	2	2 538 175	4,--	2
2 529 235	12,45	2	2 538 080	1,80	2	2 538 179	1,20	2
2 529 236	12,15	2	2 538 085	2,20	2	2 538 180	-,15	2
2 529 240	22,35	2	2 538 090	-,15	2	2 538 181	110,--	2
2 529 241	19,50	2	2 538 091	-,25	2	2 538 182	1,60	2
2 529 244	7,--	2	2 538 094	60,--	2	2 538 183	1,40	2
2 529 245	12,70	2	2 538 101	15,--	2	2 538 184	10,--	2
2 529 248	12,10	2	2 538 103	1,50	2	2 538 185	22,--	2
2 530 054	2,--	2	2 538 108	1,20	2	2 538 186	6,--	2
2 530 222	6,50	2	2 538 109	1,20	2	2 538 187	2,60	2
2 530 223	6,75	2	2 538 110	8,--	2	2 538 188	28,--	2
2 531 278	3,50	2	2 538 111	-,30	2	2 538 189	1,60	2
2 531 280	3,50	2	2 538 113	-,60	2	2 538 190	5,--	2
2 531 282	3,50	2	2 538 115	6,--	2	2 538 191	4,80	2
2 532 481	7,85	2	2 538 116	2,20	2	2 538 192	1,30	2
2 532 748	5,20	2	2 538 117	2,--	2	2 538 193	-,80	2
2 532 903	3,--	2	2 538 122	-,50	2	2 538 194	1,10	2
2 532 905	3,--	2	2 538 123	-,90	2	2 538 195	-,35	2
2 532 907	3,--	2	2 538 125	2,50	2	2 538 196	9,--	2
2 533 253	1,10	2	2 538 126	2,20	2	2 538 199	-,10	2
2 536 078	1,40	2	2 538 127	-,50	2	2 538 200	-,25	2
2 537 822	4,20	2	2 538 135	64,--	2	2 538 201	65,--	2
2 538 001	200,--	2	2 538 136	64,--	2	2 538 202	65,--	2
2 538 005	30,--	2	2 538 138	160,--	2	2 538 203	13,--	2
2 538 006	159,80	2	2 538 141	8,50	2	2 538 204	80,--	2
2 538 007	26,30	1	2 538 142	6,50	2	2 538 205	40,--	2
2 538 008	24,--	1	2 538 145	8,50	2	2 538 207	-,12	2
2 538 009	3,80	2	2 538 146	-,80	2	2 538 208	145,--	2
2 538 010	2,40	2	2 538 147	3,20	2	2 538 209	145,--	2
2 538 011	-,20	2	2 538 148	13,--	2	2 538 210	20,--	2
2 538 012	1,80	2	2 538 150	20,--	2	2 538 211	20,--	2
2 538 022	-,40	2	2 538 151	28,--	2	2 538 218	22,--	2
2 538 023	-,07	2	2 538 152	14,--	2	2 538 219	-,80	2
2 538 024	-,40	2	2 538 153	20,--	2	2 538 222	9,--	2

Teile-Nummer	Stück-preis	Pr. Gr.	Teile-Nummer	Stück-preis	Pr. Gr.	Teile-Nummer	Stück-preis	Pr. Gr.
2 538 223	11,--	2	2 538 450	5,--	2	2 543 273	-,30	2
2 538 225	-,07	2	2 538 452	20,--	2	2 543 293	2,--	2
2 538 231	8,50	2	2 538 453	-,50	2	2 543 294	2,--	2
2 538 239	8,--	2	2 538 454	4,50	2	2 543 488	25,--	2
2 538 245	3,50	2	2 538 456	2,20	2	2 543 509	4,20	2
2 538 249	3,50	2	2 538 457	4,35	2	2 543 604	5,--	2
2 538 250	-,15	2	2 538 458	4,35	2	2 543 975	6,--	2
2 538 253	-,50	2	2 538 461	1,25	2	2 543 976	6,--	2
2 538 254	2,80	2	2 538 467	12,--	2	2 543 977	1,50	2
2 538 256	-,15	2	2 538 468	12,--	2	2 543 978	1,50	2
2 538 257	1,80	2	2 538 471	-,10	2	2 544 177	2,20	2
2 538 258	1,--	2	2 538 493	12,--	2	2 544 631	-,50	2
2 538 262	4,--	2	2 538 494	3,20	2	2 544 632	-,50	2
2 538 265	16,--	2	2 538 520	1,60	2	2 545 379	1,20	2
2 538 271	-,35	2	2 538 521	-,25	2	2 545 380	1,20	2
2 538 272	12,--	2	2 538 522	1,--	2	2 545 616	2,90	2
2 538 273	-,30	2	2 538 523	-,60	2	2 546 973	40,--	2
2 538 279	8,--	2	2 538 558	1,--	2	2 547 038	-,20	2
2 538 281	40,--	2	2 538 590	7,--	2	2 547 559	-,50	2
2 538 284	4,--	2	2 538 599	16,--	2	2 547 627	1,20	2
2 538 286	40,--	2	2 538 601	72,--	2	2 547 628	1,20	2
2 538 303	12,--	2	2 538 622	1,20	2	2 547 901	14,50	2
2 538 304	2,20	2	2 538 624	-,40	2	2 547 993	4,--	2
2 538 314	15,--	2	2 538 634	1,80	2	2 547 994	4,--	2
2 538 345	42,50	2	2 538 637	110,--	2	2 548 117	11,--	2
2 538 361	7,50	2	2 538 640	1,60	2	2 548 118	11,--	2
2 538 367	1,--	2	2 538 641	2,30	2	2 548 185	12,75	2
2 538 368	1,--	2	2 538 642	-,23	2	2 548 500	3,25	2
2 538 389	1,10	2	2 538 643	-,23	2	2 548 586	8,--	2
2 538 391	1,50	2	2 538 644	-,09	2	2 548 791	4,65	2
2 538 399	-,30	2	2 538 645	1,80	2	2 548 794	14,--	2
2 538 417	2,50	2	2 538 647	-,65	2	2 548 819	4,--	2
2 538 418	11,--	2	2 538 648	-,30	2	2 548 870	4,30	2
2 538 421	-,25	2	2 538 649	-,15	2	2 548 872	7,45	2
2 538 423	2,--	2	2 538 650	-,45	2	2 549 257	2,40	2
2 538 424	2,--	2	2 538 661	120,--	2	2 549 430	3,--	2
2 538 431	1,80	2	2 538 685	20,--	2	2 549 475	8,--	2
2 538 432	2,50	2	2 538 686	30,--	2	2 549 476	8,--	2
2 538 435	65,--	2	2 538 688	6,--	2	2 550 878	2,--	2
2 538 436	65,--	2	2 538 690	1,60	2	2 551 191	2,10	2
2 538 437	1,60	2	2 538 699	5,50	2	2 551 197	2,25	2
2 538 438	35,--	2	2 538 700	2,20	2	2 551 198	2,25	2
2 538 440	3,40	2	2 538 701	2,50	2	2 551 224	5,50	2
2 538 441	4,--	2	2 538 708	6,--	2	2 551 437	-,30	2
2 538 443	10,--	2	2 538 714	3,20	1	2 552 028	14,--	2
2 538 444	18,--	2	2 543 182	-,04	2	2 552 083	19,--	2
2 538 445	-,50	2	2 543 221	2,95	2	2 552 084	19,--	2
2 538 446	-,40	2	2 543 225	10,15	2	2 553 373	6,--	2
2 538 447	6,--	2	2 543 226	2,65	2	2 554 042	-,50	2
2 538 449	-,35	2	2 543 261	28,--	2	2 554 177	20,--	2

Teile-Nummer	Stück-preis	Pr. Gr.	Teile-Nummer	Stück-preis	Pr. Gr.	Teile-Nummer	Stück-preis	Pr. Gr.
2 554 213	7,45	2	2 558 306	-,08	2	2 572 106	2,30	2
2 554 216	2,50	2	2 558 319	-,25	2	2 572 108	-,70	2
2 554 350	10,35	2	2 558 369	15,--	2	2 572 109	-,70	2
2 554 368	5,45	2	2 558 370	15,--	2	2 572 169	3,25	2
2 554 370	7,80	2	2 558 505	-,10	2	2 572 481	2,80	2
2 554 372	7,80	2	2 558 509	-,06	2	2 572 515	4,80	2
2 554 374	7,40	2	2 558 510	-,04	2	2 572 723	20,--	2
2 554 376	2,95	2	2 558 561	1,--	2	2 572 727	20,--	2
2 554 382	2,65	2	2 558 562	1,--	2	2 572 728	20,--	2
2 554 447	2,20	2	2 558 637	5,40	2	2 572 754	20,--	2
2 554 448	2,20	2	2 558 661	-,04	2	2 572 755	20,--	2
2 554 568	-,60	2	2 558 662	-,04	2	2 572 993	11,--	2
2 554 648	-,20	2	2 558 701	4,75	2	2 573 273	1,--	2
2 554 685	40,--	2	2 558 711	-,24	2	2 573 274	-,70	2
2 554 686	40,--	2	2 558 737	120,--	2	2 573 544	10,50	2
2 554 739	3,85	2	2 558 825	16,50	2	2 573 769	15,--	2
2 554 743	1,--	2	2 558 826	19,50	2	2 573 771	7,50	2
2 554 771	12,--	2	2 569 304	54,--	2	2 574 338	4,--	2
2 554 789	5,35	2	2 569 361	30,--	2	2 574 371	7,30	2
2 554 929	-,35	2	2 569 362	30,--	2	2 575 183	-,08	2
2 554 984	-,02	2	2 569 378	221,--	2	2 575 452	2,20	1
2 555 148	-,40	2	2 569 379	160,--	2	2 575 524	5,--	2
2 555 149	-,50	2	2 569 403	14,20	2	2 575 698	2,30	2
2 556 217	1,10	2	2 569 458/1	350,--	2	2 576 431	400,--	2
2 556 218	1,10	2	2 569 458/2	350,--	2	2 576 489	6,50	2
2 556 296	-,20	2	2 569 459/1	350,--	2	2 576 490	6,50	2
2 556 339	1,30	2	2 569 459/2	350,--	2	2 577 069	-,45	2
2 556 340	1,30	2	2 569 535	140,--	2	2 577 487	22,--	2
2 556 392	-,15	2	Zoll	2,57	7	2 577 669	140,--	2
2 556 397	140,--	2	2 569 535/15	140,--	2	2 577 989	1,60	2
2 556 407	1,60	2	Zoll	2,57	7	2 578 350	34,75	2
2 556 408	1,60	2	2 569 603 mtr.	1,10	2	2 578 371	130,--	2
2 556 462	4,70	2	2 569 605	4,40	2	2 579 292	2,--	2
2 556 939	-,75	2	2 569 606	4,40	2	2 590 054	-,35	2
2 557 431	-,50	2	2 569 607	2,50	2	2 590 100	-,20	2
2 557 487	-,50	2	2 569 628 mtr.	1,--	2	2 590 101	-,30	2
2 557 646	6,80	2	2 569 640	325,75	2	2 590 183	1,80	2
2 557 647	2,20	2	2 569 654	6,25	2	2 590 237	4,50	2
2 557 669	1,50	2	2 569 660 mtr.	1,50	2	2 590 262	3,05	2
2 557 670	1,50	2	2 569 674 "	-,35	2	2 590 263	8,50	2
2 557 651	-,80	2	2 570 636	125,--	2	2 590 264	8,90	2
2 557 672	-,80	2	2 570 911	10,--	2	2 590 265	9,--	2
2 557 927	22,50	2	2 570 913	21,65	2	2 590 266	4,65	2
2 558 045	3,--	2	2 571 219	11,--	2	2 590 303	1,40	2
2 558 046	3,--	2	2 571 859	26,25	2	2 590 304	1,40	2
2 558 079	-,80	2	2 571 860	24,25	2	2 590 329	1,50	2
2 558 085	65,--	2	2 571 914	2,--	2	2 590 422	11,--	2
2 558 089	65,--	2	2 571 915	-,40	2	2 590 424	1,60	2
2 558 151	9,--	2	2 571 963	28,60	2	2 590 556	12,--	2
2 558 296	4,50	2	2 571 997	25,05	2	2 590 557	11,--	2

Teile-Nummer	Stück-preis	Pr. Gr.	Teile-Nummer	Stück-preis	Pr. Gr.	Teile-Nummer	Stück-preis	Pr. Gr.
2 590 558	1,80	1	2 596 450	-,35	2	9 10 801	-,04	1
2 590 643	-,10	2	2 596 495	1,60	2	9 10 804	-,04	1
2 590 927	7,50	2	2 596 496	1,60	2	9 10 806	-,07	1
2 590 928	7,50	2	2 596 521	1,60	2	9 10 827	-,08	1
2 590 972	-,40	2	2 596 522	1,60	2	9 10 833	-,18	1
2 591 002	1,65	2	2 596 523	-,25	2	9 10 837	-,18	2
2 591 003	1,80	2	2 596 524	-,20	2	9 10 853	-,18	2
2 591 004	1,50	2	2 596 526	-,20	2	9 10 889	-,07	1
2 591 041	-,22	1	2 596 527	-,25	2	9 10 953	-,05	1
2 591 050	3,10	2				9 10 957	-,30	1
2 591 344	2,20	2	2 9 200	5,40	2	9 10 962	-,03	1
2 591 412	2,--	2	2 9 711	8,--	2	9 10 965	-,01	1
2 591 553	-,50	2	2 9 712	8,--	2	9 10 968	-,22	1
2 591 554	3,50	2	2 9 713	8,--	2	9 10 975	-,35	1
2 591 629	7,--	2	2 9 714	9,60	2	9 10 983	-,06	1
2 591 630	7,--	2	5 601	4,--	2	9 11 001	-,09	1
2 591 631	-,70	2	5 614	-,21	2	9 11 005	-,18	2
2 591 632	-,70	2	5 630	6,--	2	9 11 014	-,30	1
2 591 672	-,15	2	5 730	5,--	2	9 11 091	-,15	1
2 591 715	3,80	2	5 776	6,50	2	9 11 136	-,18	2
2 591 733	1,--	2	5 809	7,50	2	9 11 153	-,07	1
2 592 211	110,--	2	5 810	18,40	2	9 11 226	-,20	1
2 592 212	110,--	2	5 811	8,65	2	9 11 234	-,18	1
2 592 357	4,15	2	5 812	19,55	2	9 11 317	-,75	1
2 592 358	4,--	2				9 11 364	-,10	1
2 592 537	4,40	1	6 256 mtr.	-,20	2	9 11 428	-,08	1
2 592 538	5,65	1	6 261	2,--	2	9 11 432	-,08	1
2 592 539	2,80	1	6 263 99	1,50	2	9 11 468	-,04	1
2 593 548	-,50	2	6 267	1,90	2	9 11 612	-,03	1
2 593 679	38,--	2	6 268 103	3,20	2	9 11 614	-,45	2
2 593 742	15,--	2	6 271 105	1,20	2	9 11 615	-,26	1
2 593 779	-,10	2	6 276	2,60	2	9 11 617	-,18	1
2 594 075	12,--	2				9 11 690	-,12	1
2 594 076	12,--	2				9 11 699	-,20	2
2 594 211	210,--	2				9 11 702	-,11	1
2 594 225	-,90	2	9 10 140	-,09	1	9 11 703	-,25	2
2 594 226	-,80	2	9 10 180	-,06	1	9 11 708	-,05	1
2 594 237	-,35	2	9 10 227	-,10	1	9 11 723	-,06	1
2 594 238	-,35	2	9 10 336	-,02	1	9 11 737	-,35	1
2 594 476	1,50	2	9 10 339	-,02	1	9 15 100	-,32	1
2 594 477	1,50	2	9 10 359	-,03	1	9 15 220	-,18	2
2 594 879	9,20	2	9 10 386	-,20	2	9 15 381	-,07	1
2 595 936	1,80	2	9 10 398	-,08	1	9 15 620	-,40	2
2 595 937	1,30	2	9 10 533	-,53	1	9 15 960	-,50	2
2 595 938	-,70	2	9 10 553	-,13	1	9 16 120	-,05	2
2 595 951	-,20	2	9 10 568	-,30	2	9 16 550	-,02	1
2 595 955	1,25	2	9 10 638	-,04	1	9 16 750	1,60	1
2 595 973	3,--	2	9 10 639	-,10	1	9 16 760	-,20	2
2 595 974	3,--	2	9 10 651	-,01	1	9 16 940	-,03	1
2 596 292	-,70	2	9 10 755	-,04	1	9 17 180	-,20	2

Preis-Änderungen und Berichtigungen.

Grupp.- & Teile-Nr.	Stück-preis	Pr. Gr.	Gültig für Großhdl. ab	Gültig für Kunden ab	Grupp.- & Teile-Nr.	Stück-preis	Pr. Gr.	Gültig für Großhdl. ab	Gültig für Kunden ab
4 03 275	9,95	1	1.10.39	1.10.39	2 529 246	3,25	2	1.10.39	1.10.39
4 12 125	-,55	2	1.10.39	1.10.39	2 529 247	5,05	2	1.10.39	1.10.39
					2 529 248	12,10	2	1.10.39	1.10.39
8 08 157	1,--	1	1.10.39	1.10.39	2 529 250	7,60	2	1.10.39	1.10.39
8 20 239	2,60	1	1.10.39	1.10.39	2 530 222	6,50	2	1.10.39	1.10.39
7 04 157	3,[illegible]	[illegible]	1.10.39	.10.39					
11 80 200	-,20	2	1.10.39	1.10.39	2 530 223	6,75	2	1.10.39	1.10.39
11 80 204	-,20	2	1.10.39	1.10.39	2 530 224	7,--	2	1.10.39	1.10.39
12 12 250	-,27	2	1.10.39	1.10.39	2 530 225	3,75	2	1.10.39	1.10.39
12 18 752	-,85	2	1.10.39	1.10.39	2 531 755	8,20	2	1.10.39	1.10.39
12 18 753	-,85	2	1.10.39	1.10.39	2 531 756	2,95	2	1.10.39	1.10.39
12 20 201	3,70	2	1.10.39	1.10.39	2 531 763	5,70	2	1.10.39	1.10.39
12 40 175	-,65	2	1.10.39	1.10.39	2 532 479	9,80	2	1.10.39	1.10.39
12 72 076	11,40	2	1.10.39	1.10.39	2 532 480	13,60	2	1.10.39	1.10.39
12 84 034	4,30	2	1.10.39	1.10.39	2 532 481	7,85	2	1.10.39	1.10.39
12 84 046	3,20	2	1.10.39	1.10.39	2 532 482	2,95	2	1.10.39	1.10.39
12 84 054	4,50	2	1.10.39	1.10.39	2 532 748	5,20	2	1.10.39	1.10.39
14 20 005	16,80	2	1.10.39	1.10.39	2 538 114	20,--	2	1. 8.39	1. 8.39
14 20 006	15,60	2	1.10.39	1.10.39	2 538 249	3,50	2	1.10.39	1.10.39
					2 540 349	12,25	2	1.10.39	1.10.39
2 507 423	1,53	2	1.10.39	1.10.39	2 545 361	7,10	2	1.10.39	1.10.39
2 525 309	3,--	2	1.10.39	1.10.39	2 545 616	2,90	2	1.10.39	1.10.39
2 525 310	3,--	2	1.10.39	1.10.39	2 545 621	7,40	2	1.10.39	1.10.39
2 529 235	12,45	2	1.10.39	1.10.39	2 545 622	3,90	2	1.10.39	1.10.39
2 529 236	12,15	2	1.10.39	1.10.39	2 547 306	8,85	2	1.10.39	1.10.39
2 529 237	13,60	2	1.10.39	1.10.39	2 552 993	-,30	2	1.10.39	1.10.39
2 529 238	13,25	2	1.10.39	1.10.39	2 552 994	-,30	2	1.10.39	1.10.39
2 529 240	22,35	2	1.10.39	1.10.39	2 570 047	22,35	2	1.10.39	1.10.39
2 529 242	9,35	2	1.10.39	1.10.39	2 571 447	300,--	2	Preisfehler	20. 9.39
2 529 243	3,60	2	1.10.39	1.10.39	5- 699	-,70	2	1.10.39	1.10.39
2 529 244	7,--	2	1.10.39	1.10.39	9- 18 251	-,07	1	1.10.39	1.10.39
2 529 245	12,70	2	1.10.39	1.10.39	9- 18 310	-,06	2	1.10.39	1.10.39

ZOLL - ÄNDERUNGEN.

14 52 005	-,33		1.10.39	1.10.39	2 549 433/3	1,97		1.10.39	1.10.39
					2 549 433/4	1,97		1.10.39	1.10.39
2 542 872	1,11		1.10.39	1.10.39	2 549 439/2	1,96		1.10.39	1.10.39
2 545 911	-,14		1.10.39	1.10.39	2 549 439/4	1,96		1.10.39	1.10.39
2 548 523/2	1,49		1.10.39	1.10.39	2 549 445/2	2,02		1.10.39	1.10.39
2 548 523/4	1,49		1.10.39	1.10.39	2 549 445/4	2,02		1.10.39	1.10.39
2 548 603/1	1,56		1.10.39	1.10.39	2 572 622	1,26		1.10.39	1.10.39
2 548 603/2	1,56		1.10.39	1.10.39	2 572 622/3	1,32		1.10.39	1.10.39
2 548 603/3	1,56		1.10.39	1.10.39	2 572 623	1,26		1.10.39	1.10.39
2 548 603/4	1,56		1.10.39	1.10.39	2 572 623/4	1,26		1.10.39	1.10.39
2 549 433/1	1,97		1.10.39	1.10.39	2 572 734	1,60		1.10.39	1.10.39
2 549 433/2	1,97		1.10.39	1.10.39	2 572 734/4	1,60		1.10.39	1.10.39

Die Zollzuschläge sind gesendert in Rechnung zu stellen. Sie dürfen nur rein netto weiterberechnet werden. Es ist lediglich die Gewährung des handelsüblichen Barzahlungsnachlasses gestattet.

Die unter den nachstehenden Gruppen- und Teile-Nummern eingetragenen Preise sind ungültig.

2 46 078	4 08 509	7 12 035	7 94 025	10 06 400	14 32 700	102 - 14	1- 14
2 60 441	4 12 013	7 14 128	7 94 050	11 21 013	14 32 725	50 009	1- 15
2 76 000	4 12 050	7 14 176	7 94 075	11 21 170	14 48 025	53 605	1- 16
2 76 250	4 12 126	7 28 089	7 94 125	11 32 175	14 48 050	2 503 662	1- 17
2 76 300	4 15 000	7 34 001	7 96 000	11 32 200		2 503 963	1- 22
2 78 500	4 22 003	7 38 626	7 96 001	11 38 008		2 503 964	1- 24
2 78 600	4 22 102	7 38 800	8 02 039	11 46 251		2 508 545	5- 624
2 78 625	4 22 179	7 38 801	8 08 151	11 58 315		2 510 488/3	9- 10 594
3 06 151	4 24 037	7 70 025	8 08 475	11 58 415		2 510 488/4	9- 10 689
3 08 052	4 30 387	7 70 050	8 26 001	11 64 275		2 511 167	9- 10 739
3 08 077	4 32 012	7 70 051	8 28 263	11 82 550		2 512 527	9- 10 762
3 08 160	4 32 220	7 70 052	8 28 428	11 90 081		2 513 725	9- 11 119
3 08 259	4 32 425	7 70 053	8 28 429	12 02 002		2 516 893	9- 11 241
3 08 346	4 34 233	7 70 054	8 30 303	12 02 434		2 517 296/2	
3 08 347	4 34 350	7 72 000	8 30 427	12 04 005		2 517 296/3	
3 08 432	4 34 750	7 72 025	8 30 801	12 26 031		2 517 499	
3 08 503	4 46 084	7 72 050	8 30 907	12 26 131		2 531 455	
3 08 550	5 22 010	7 72 075	8 40 012	12 34 275		2 534 143	
3 18 002	5 28 311	7 72 076	8 42 011	12 38 008		2 535 283	
3 20 016	5 30 004	7 72 100	8 42 127	12 38 131		2 536 930	
3 20 321	5 30 005	7 72 126	8 42 610	12 40 352		2 540 032	
3 20 322	5 30 153	7 72 127	8 44 021	12 40 875		2 540 267	
3 20 323	5 34 126	7 74 000	8 46 350	12 40 900		2 546 915/1	
3 20 324	5 36 413	7 74 075	8 46 751	12 44 005		2 546 915/2	
3 20 600	5 38 175	7 74 200	8 48 027	12 60 008		2 546 915/3	
3 20 650	5 40 013	7 74 275	8 48 028	12 72 476		2 550 883	
3 20 675	5 60 014	7 74 276	8 54 027	12 80 008		2 554 741	
3 22 014	5 74 148	7 76 000	8 54 231	12 80 057		2 554 742	
3 22 081	5 76 285	7 76 025	8 54 593	12 84 851		2 554 936	
3 24 129	5 78 226	7 76 050	8 56 006	12 88 650		2 555 308	
3 24 179	6 06 220	7 76 051	9 02 006	13 02 025		2 557 688	
3 24 333	6 10 752	7 78 050	9 04 258	13 34 011		2 557 693	
3 24 700	6 14 531	7 78 075	9 04 606	13 34 350		2 557 694	
3 24 875	6 14 636	7 78 125	9 04 775	13 34 600		2 569 433	
3 26 017	6 14 751	7 78 126	9 04 777	13 36 729		2 571 773	
3 26 437	6 14 825	7 78 126	9 04 825	13 40 040		2 572 116	
3 26 500	6 14 850	7 80 000	9 04 875	13 42 006		2 572 588	
3 28 010	6 14 900	7 80 025	9 10 167	14 08 177		2 578 308	
3 28 408	6 56 276	7 80 050	9 12 228	14 08 178		2 579 659	
3 42 500	6 64 009	7 82 150	9 14 009	14 10 128		2 579 660	
3 42 600	6 66 011	7 84 000	9 14 150	14 10 452		2 590 267	
3 42 650	6 68 147	7 86 025	9 18 076	14 10 775		2 590 440	
4 02 225	6 72 133	7 86 075	9 20 200	14 18 100		2 590 447	
4 02 226	6 72 204	7 88 050	9 20 244	14 18 150		2 590 448	
4 03 000	6 74 169	7 90 000	9 20 230	14 24 102		2 590 485	
4 03 025	6 74 861	7 90 025	9 20 231	14 24 301			
4 03 250	6 76 036	7 90 050	9 20 552	14 24 325			
4 04 019	6 76 200	7 90 051	9 20 654	14 26 007			
4 08 017	6 78 806	7 92 000	10 02 050	14 28 015			
4 08 508	6 80 042	7 92 025	10 02 700	14 32 109			

TEILE-NAME	Stückzahl pro Wagen	Modell	Teile-Gruppen-Nr.
Lenk- und Spurstangenhebel Zsb., Llkg.	1	1,8 alle	3 20 002
Lenk- und Spurstangenhebel Zsb., Rlkg.	1	1,8 alle	3 20 003
Lenk- und Spurstangenhebel Zsb. (25 mm Kugel-Ø) 3,5-34 bis Chassis-Nr. 34 LB-24 3,5-57 bis Chassis-Nr. 57 B-112	1	3,5-34, 3,5-35, 3,5-57	3 20 004
Lenk- und Spurstangenhebel Zsb., Llkg. (27 mm Kugel-Ø) 3,5-34 ab Chassis-Nr. 34 LB-25 3,5-57 ab Chassis-Nr. 57 B-113	1	3,5 alle	3 20 005
Lenk- und Spurstangenhebel Zsb., Rlkg.	1	3,5 alle	3 20 006
Lenk- und Spurstangenhebel Zsb., Llkg. ab Chassis-Nr. 190-8693, einschl. 190-8104 bis 8624	1	1190	3 20 009
Lenk- und Spurstangenhebel Zsb., Rlkg. ab Chassis-Nr. 190-8693, einschl. 190-8104 bis 8624	1	1190	3 20 010
Lenk- und Spurstangenhebel, Llkg.	1	1397, 20103, 20120	3 20 100
Lenk- und Spurstangenhebel, Rlkg.	1	1397, 20103, 20120	3 20 101
Lenk- und Spurstangenhebel, Llkg.	1	2,0-12	3 20 102
Spurstangenhebel Zsb., mit Kugelbolzen (25 mm Kugel-Ø) 3,5-34 bis Chassis-Nr. 34 LB-24 3,5-57 bis Chassis-Nr. 57 B-112	1	3,5-34, 3,5-35, 3,5-57	3 20 250
Spurstangenhebel, Llkg.	1	1,2 alle, 1033, 1190, 1396	3 20 300
Spurstangenhebel, Rlkg.	1	1,2 alle, 1190, 1396	3 20 301
Spurstangenhebel, Llkg.	1	1,8 alle	3 20 302
Spurstangenhebel, Rlkg.	1	1,8 alle	3 20 303
Spurstangenhebel, Llkg. 3,5-34 ab Chassis-Nr. 34 LB-25 3,5-57 ab Chassis-Nr. 57 B-113	1	3,5 alle	3 20 304
Spurstangenhebel, Rlkg.	1	3,5 alle	3 20 305
Spurstangenhebel, Llkg.	1	1397, 20103, 20120	3 20 306
Spurstangenhebel, Rlkg.	1	1397, 20103, 20120	3 20 307
Spurstangenhebel, Llkg.	1	2,0-12	3 20 308
Scheibenfeder für Lenk- und Spurstangenhebel 106751	2	1397, 20103, 20120	
Abdeckblech für Achsschenkel	4	1,2 alle, 1033, 1190, 1396	3 20 450
Abdeckblech für Achsschenkel	4	1,8 alle	3 20 451
Abdeckblech für Achsschenkel	4	2,0-12	3 20 452
Sechskantschraube, Spezial (M 10 x 1 x 52)	4	1,2 alle, 1033, 1190, 1396	3 20 500
Sechskantschraube, Spezial (3/8"-24 x 2½")	4	1,8 alle	3 20 501
Sechskantschraube, Spezial (½"-20 x 2 9/16")	4	3,5 alle	3 20 502
Sechskantschraube, Spezial (M 12 x 1,5 x 55)	4	2,0-12	3 20 503
Kronenmutter (M 12 x 1,5)	8	2,0-12	3 20 550
Kronenmutter (3/8"-24)	4	18 N, 1833, 1290, 1296	3 20 551
Spurstange Zsb.	1	1,2 alle, 1033, 1190, 1396	**3 22 000**
Spurstange Zsb.	1	1,8 alle	3 22 001
Spurstange Zsb. 3,5-34 ab Chassis-Nr. 34 B-25 3,5-57 ab Chassis-Nr. 57 B 113	1	3,5 alle	3 22 002

Teile-Gruppen-Nr.	TEILE-NAME	Stückzahl pro Wagen	Modell
3 22 003	Spurstange Zsb.	1	1397
3 22 004	Spurstange Zsb.	1	20103, 20120
3 22 005	Spurstange Zsb.	1	2,0-12
3 22 075	Spurstange	1	3,5 alle
	Sechskantmutter für Spurstange (M 16 x 1,5, Linksgewinde) N-16230	1	1397, 20103, 20120
	Sechskantmutter für Spurstange (M 16 x 1,5, Rechtsgewinde) N-11371	1	1397, 20103, 20120
3 22 200	Einstellmutter für Spurstange, links (außen M 24 x 1,5, innen M 16 x 1,5, Linksgewinde)	1	1397, 20103, 20120
3 22 225	Einstellmutter für Spurstange, rechts (außen M 24 x 1,5, innen M 16 x 1,5, Rechtsgewinde)	1	1397, 20103, 20120
3 22 250	Gegenmutter für Spurstange (M 24 x 1,5)	2	1397, 20103, 20120
3 22 275	Sicherung für Einstellmutter (24,6 x 45 x 0,8 mm)	2	1397, 20103, 20120
3 24 000	**Spurstangenhülse Zsb.**, links 1,8 ab Chassis-Nr. 10807	1	1,2 alle, 1,8 alle, 1033, 1190, 1396
3 24 001	Spurstangenhülse Zsb., links bis Chassis-Nr. 10806	1	18 B
3 24 050	Spurstangenhülse Zsb., rechts 1,8 ab Chassis-Nr. 10807	1	1,2 alle, 1,8 alle, 1033, 1190, 1396
3 24 051	Spurstangenhülse Zsb., rechts bis Chassis-Nr. 10806	1	18 B
3 24 100	Spurstangenhülse, links und rechts (M 24 x 1,5 und M 10 x 1) Bei Bestellung der Spurstangenhülse Nr. 3 24 100 ist bei: 1937 bis Chassis-Nr. 97-28276 20103 bis Chassis-Nr. 103-22415 20120 bis Chassis-Nr. 120-639 der Deckel Nr. 3 24 601 mitzuliefern.	2	1397, 20103, 20120
3 24 125	Spurstangenhülse, links 3,5-34 bis Chassis-Nr. 34 B-24 3,5-57 bis Chassis-Nr. 57 B-112	1	3,5-34, 3,5-35, 3,5-57
3 24 126	Spurstangenhülse, links 3,5-34 ab Chassis-Nr. 34 B-25 3,5-57 ab Chassis-Nr. 57 B-113	1	3,5 alle
3 24 127	Spurstangenhülse, links	1	2,0-12
3 24 175	Spurstangenhülse, rechts 3,5-34 bis Chassis-Nr. 34 B-24 3,5-57 bis Chassis-Nr. 57 B-112	1	3,5-34, 3,5-35, 3,5-57
3 24 176	Spurstangenhülse, rechts 3,5-34 ab Chassis-Nr. 34 B-25 3,5-57 ab Chassis-Nr. 57 B-113	1	3,5 alle
3 24 177	Spurstangenhülse, rechts	1	2,0-12
3 24 225	Kugelschale für Spurstange 3,5-34 bis Chassis-Nr. 34 B-24 3,5-57 bis Chassis-Nr. 57 B-112	2	3,5-34, 3,5-35, 3,5-57
3 24 226	Kugelschale für Spurstange, oben 3,5-34 ab Chassis-Nr. 34 B-25 3,5-57 ab Chassis-Nr. 57 B-113	2	3,5 alle
3 24 227	Kugelschale für Spurstange, unten 3,5-34 ab Chassis-Nr. 34 B-25 3,5-57 ab Chassis-Nr. 57 B-113	2	3,5 alle
3 24 228	Kugelschale für Spurstange	2	1397, 20103, 20120

TEILE-NAME	Stückzahl pro Wagen	Modell	Teile-Gruppen-Nr.
Kugelschale für Spurstange, oben	2	2,0-12	3 24 229
Kugelschale für Spurstange, unten	2	2,0-12	3 24 230
Kugelbolzen für Spurstange, zum Einnieten (25 mm Kugel-Ø)	2	3,5 alle	3 24 325
Kugelbolzen für Spurstange, konisch (25 mm Kugel-Ø)	2	3,5 alle	3 24 326
Kugelbolzen für Spurstange, konisch (27 mm Kugel-Ø) Bei jedem Bolzen ist 1 Scheibe 3 24 900 mitzuliefern.	2	3,5 alle	3 24 327
Kugelbolzen für Spurstange (22 mm Kugel-Ø)	2	1397, 20103, 20120	3 24 328
Kugelbolzen für Spurstange (24 mm Kugel-Ø)	2	2,0-12	3 24 331
Kugelbolzen für Lenkhebel siehe Gruppe 9 20			
Sitz für Spurstangenfeder 3,5-34 bis Chassis-Nr. 34 B-24 3,5-57 bis Chassis-Nr. 57 B-112	2	3,5-34, 3,5-35, 3,5-57	3 24 400
Sitz für Spurstangenfeder	2	1397, 20103, 20120	3 24 401
Bei Bestellung der Feder Nr. 3 24 426 oder Verschlußstück Nr. 3 24 476 sind bei 3,5-34 bis Chassis-Nr. 34 D-551 bei 3,5-57 bis Chassis-Nr. 57 D-2158 beide Teile zusammen zu liefern. Feder für Spurstange 3,5-34 bis Chassis-Nr. 34 B-24 3,5-57 bis Chassis-Nr. 57 B-112	2	3,5-34, 3,5-35, 3,5-57	3 24 425
Feder für Spurstange 3,5-34 ab Chassis-Nr. 34 B-25 3,5-57 ab Chassis-Nr. 57 B 113	2	3,5 alle	3 24 426
Feder für Spurstange	2	1397, 20103, 20120	3 24 427
Feder für Spurstange	2	2,0-12	3 24 428
Verschlußstück für Spurstangenhülse (1 1/16"-18) 3,5-34 bis Chassis-Nr. 34 B-24 3,5-57 bis Chassis-Nr. 57 B-112	2	3,5-34, 3,5-35, 3,5-57	3 24 475
Verschlußstück für Spurstangenhülse (M 35,1 x 1,5) 3,5-34 ab Chassis-Nr. 34 B-25 3,5-57 ab Chassis-Nr. 57 B 113	2	3,5 alle	3 24 476
Verschlußstück für Spurstangenhülse (M 32,1 x 1,5)	2	2,0-12	3 24 477
Sicherungsring für Spurstangenhülse — Verschlußstück	2	3,5 alle	3 24 525
Sicherungsring für Spurstangenhülse — Verschlußstück	2	2,0-12	3 24 526
Dichtung für Spurstangenhülse, Filz	2	1397, 20103, 20120	3 24 550
Filzring für Spurstange bis Chassis-Nr. 10806	2	18 B	3 24 551
Filzringhalter für Spurstange bis Chassis-Nr. 10806	2	18 B	3 24 575
Deckel für Spurstangenhülse 1937 bis Chassis-Nr. 97-28277 20103 bis Chassis-Nr. 103-22416 20120 bis Chassis-Nr. 120-639	2	1397, 20103, 20120	3 24 600
Deckel für Spurstangenhülse 1937 ab Chassis-Nr. 97-28278 20103 ab Chassis-Nr. 103-22417 20120 ab Chassis-Nr. 120-640	2	1397, 20103, 20120	3 24 601
Halter für Spurstangenhülsendeckel	2	1397, 20103, 20120	3 24 625
Schelle für Spurstangenhülse	2	1,2 alle, 1,8 alle, 1033, 1190, 1396	3 24 650

Teile-Gruppen-Nr.	TEILE-NAME	Stückzahl pro Wagen	Modell
3 24 651	Schelle für Spurstangenhülse 3,5-34 bis Chassis-Nr. 34 B-24 3,5-57 bis Chassis-Nr. 57 B-112	2	3,5-34, 3,5-35, 3,5-57
3 24 652	Schelle für Spurstangenhülse 3,5-34 ab Chassis-Nr. 34 B-25 3,5-57 ab Chassis-Nr. 57 B-113	2	3,5 alle
3 24 653	Schelle für Spurstangenhülse	2	2,0-12
	Sechskantschraube für Spurstangenschelle (M 8 x 0,75 x 40) N-15830	2	1,2 alle, 1,8 alle, 1033
3 24 701	Sechskantschraube für Spurstangenschelle (M 10 x 1 x 48)	2	3,5 alle
3 24 702	Sechskantschraube für Spurstangenschelle (M 10 x 1 x 45)	2	2,0-12
3 24 775	Staubkappe für Kugelbolzen	2	1,2 alle, 1,8 alle, 1033, 1190, 1396
3 24 776	Staubkappe für Kugelbolzen	2	3,5 alle
3 24 777	Staubkappe für Kugelbolzen	2	2,0-12
3 24 825	Krallenfeder für Staubkappe	2	1,2 alle, 1,8 alle, 1033, 1190, 1396
3 24 826	Krallenfeder für Staubkappe	2	3,5 alle
3 24 827	Krallenfeder für Staubkappe	2	2,0-12
	Kronenmutter für Kugelbolzen (M 16 x 1,5) N-11014	2	3,5 alle
3 24 900	Beilegscheibe für Kugelbolzen an Lenk- und Spurstangenhebel	2	3,5 alle
3 26 000	**Vorderradnabe und Bremstrommel Zsb.** Für 1,2 und 1033 sowie 1190-L-RH bis Chassis-Nr. 190-28519, ausschl. 190-28040/41, für 1190 L-RV und CL bis Chassis-Nr. 190-27962, ausschl. 190-27915 bis 27940, für 1396 bis Chassis-Nr. 396-4300 sind: 1 Staubkappe Nr. 3 30 380 4 Sechskantmuttern Nr. 10 08 54 4 Hutmuttern Nr. 10 08 101 mitzuliefern.	2	1,2 alle, 1033, 1190, 1396
3 26 001	Vorderradnabe und Bremstrommel Zsb.	2	1,8 alle
3 26 002	Vorderradnabe und Bremstrommel Zsb. 3,5-34 bis Chassis-Nr. 34 C-419 3,5-57 bis Chassis-Nr. 57 C-1692	2	3,5 alle
3 26 003	Vorderradnabe und Bremstrommel Zsb. 3,5-34 ab Chassis-Nr. 34 D-420 bis Chassis-Nr. 34 D-588 3,5-57 ab Chassis-Nr. 57 D-1693 bis Chassis-Nr. 57 D-2272 3,5-83 bis Chassis-Nr. 83 D-223	2	3,5 alle
3 26 004	Vorderradnabe und Bremstrommel Zsb. 3,5-34 ab Chassis-Nr. 34 D-589 3,5-57 ab Chassis-Nr. 57 D-2273 3,5-83 ab Chassis-Nr. 83 D-224	2	3,5 alle
3 26 005	Vorderradnabe und Bremstrommel Zsb. 20103 bis Chassis-Nr. 103-31418, ausschl. 103-29643/695/745/778/782/803, 30372, 31226/244 20120 bis Chassis-Nr. 120-1164, ausschl. 120-1123/24/54	2	1397, 20103, 20120
3 26 006	Vorderradnabe und Bremstrommel Zsb.	2	2,0-12
3 26 009	Vorderradnabe und Bremstrommel Zsb. 20103 ab Chassis-Nr. 103-31419, einschl. 103-29643/695/745/778/782/803, 30372, 31226/244 bis Chassis-Nr. 103-44083	2	20103, 20120
3 26 011	Vorderradnabe und Bremstrommel Zsb. ab Chassis-Nr. 103-44084	2	20103

TEILE-NAME	Stückzahl pro Wagen	Modell	Teile-Gruppen-Nr.
Vorderradnabe mit Bolzen 3,5-34 bis Chassis-Nr. 34 D-588 3,5-57 bis Chassis-Nr. 57 D-2272 3,5-83 bis Chassis-Nr. 83 D-223	2	3,5 alle	3 26 125
Vorderradnabe mit Bolzen 3,5-34 ab Chassis-Nr. 34 D-589 3,5-57 ab Chassis-Nr. 57 D-2273 3,5-83 ab Chassis-Nr. 83 D-224	2	3,5 alle	3 26 126
Ölablenkblech	2	1,2 alle, 1033, 1190, 1396	3 26 275
Ölablenkblech	2	1,8 alle	3 26 276
Ölablenkblech	2	3,5 alle	3 26 277
Ölablenkblech, Innenlochdurchmesser 72 mm	2	1397, 20103, 20120	3 26 278
Ölablenkblech, Innenlochdurchmesser 76 mm 20103 bis Chassis-Nr. 103-44083	2	20103, 20120	3 26 279
Ölablenkblech	2	2,0-12	3 26 280
Ölablenkblech 20103 ab Chassis-Nr. 103-44084	2	20103	3 26 283
Dichtung für Ölablenkblech, Papier	2	1,2 alle, 1033, 1190, 1396	3 26 375
Dichtung für Ölablenkblech, Papier	2	1,8 alle, 1397, 20103, 20120	3 26 376
Dichtung für Ölablenkblech, Papier	2	3,5 alle	3 26 377
Dichtung für Ölablenkblech, Papier	2	2,0-12	3 26 378
Bolzen für Radnabe ($^7/_{16}$"-20) 20103 bis Chassis-Nr. 103-44083	8	1,2 alle, 1033, 1190, 1396	3 26 425
	10	1,8 alle, 1397, 20103, 20120	
	12	3,5 alle	
Bolzen für Radnabe ($^9/_{16}$"-18)	16	3,5 alle	3 26 426
Bolzen für Radnabe (M 14 x 1,5)	10	2,0-12	3 26 427
Bolzen für Radnabe (M 12 x 1,5)	8	1,2 alle, 1033, 1190, 1396	3 26 428
Bolzen für Radnabe (M 12 x 1,5) 20103 ab Chassis-Nr. 103-44084	10	20103	3 26 429
Mutter für Radnabenbolzen siehe Gruppe 10 08			
Stopfen, geschlitzt (M 10 x 1) N-10692	2	3,5 alle	
Vorderradlager, innen	**2**	1,2 alle, 1033, 1190, 1396	**3 28 000**
Vorderradlager, innen	2	1,8 alle	3 28 001
Vorderradlager, innen	2	3,5 alle	3 28 002
Vorderradlager, innen, 20 mm hoch	2	1397, 20103, 20120	3 28 003
Vorderradlager, innen, 17 mm hoch	2	20103, 20120	3 28 004
Vorderradlager, innen	2	2,0-12	3 28 005
Öldichtung für Vorderradlager, Kork	2	1,2 alle, 1033, 1190, 1396	3 28 400
Öldichtung für Vorderradlager, Kork	2	1,8 alle	3 28 401
Öldichtung für Vorderradlager, Filz	2	3,5 alle	3 28 402
Öldichtung für Vorderradlager, Kork	2	2,0-12	3 28 403
Halter für Vorderrad-Filzdichtung (56 x 71,1 x 7 mm)	2	1397, 20103, 20120	3 28 500
Halter für Vorderrad-Filzdichtung (61 x 71,1 x 7 mm)	2	1397, 20103, 20120	3 28 501
Halter für Vorderrad-Filzdichtung (61 x 74,2 x 7 mm)	2	20103, 20120	3 28 502

Teile-Gruppen-Nr.	TEILE-NAME	Stückzahl pro Wagen	Modell
3 28 625	Dichtung für Vorderradlager, Filz (52,5 x 70 x 7 mm)	2	1397, 20103, 20120
3 28 626	Dichtung für Vorderradlager, Filz (59 x 70 x 8 mm)	2	1397, 20103, 20120
3 28 627	Dichtung für Vorderradlager, Filz (59 x 73 x 8 mm)	2	20103, 20120
3 28 725	Scheibe für Filzdichtung (56 x 70,8 x 1 mm)	2	1397, 20103, 20120
3 28 726	Scheibe für Filzdichtung (61 x 70,8 x 1 mm)	2	1397, 20103, 20120
3 28 727	Scheibe für Filzdichtung (61 x 73,8 x 1 mm)	2	20103, 20120
3 28 729	Ausgleichscheibe für Vorderradlager, innen (27 x 36 x 4 mm) ab Chassis-Nr. 103-44084	2	20103
3 30 000	**Vorderradlager,** außen	**2**	1,2 alle, 1033, 1190, 1396
3 30 001	Vorderradlager, außen	2	1,8 alle, 1397, 20103, 20120
3 30 002	Vorderradlager, außen	2	3,5 alle
3 30 004	Vorderradlager, außen	2	2,0-12
3 30 250	Sicherungsscheibe für Achsschenkel	2	1,2 alle, 1033, 1190, 1396
3 30 251	Sicherungsscheibe für Achsschenkel 20103 bis Chassis-Nr. 103-44083	2	1,8 alle, 1397, 20103, 20120
3 30 252	Sicherungsscheibe für Achsschenkel	2	3,5 alle
3 30 253	Sicherungsscheibe für Achsschenkel	2	2,0-12
3 30 254	Sicherungsscheibe für Achsschenkel 20103 ab Chassis-Nr. 103-44084	2	20103
3 30 275	Mutter für Achsschenkel (5/8"-20)	2	1,8 alle
3 30 276	Mutter für Achsschenkel (M 19 x 1,5)	2	2,0-12
3 30 300	Mutter für Achsschenkel, links (7/8"-14, Linksgewinde)	1	3,5 alle
3 30 325	Mutter für Achsschenkel, rechts (7/8"-14, Rechtsgewinde)	1	3,5 alle
3 30 375	Verschlußkappe für Radnabe (2"-14")	2	1,2 alle, 1033, 1190, 1396
3 30 376	Verschlußkappe für Radnabe (2 3/16"-14)	2	1,8 alle
3 30 377	Verschlußkappe für Radnabe (M 80 x 1,5)	2	3,5 alle
3 30 378	Verschlußkappe für Radnabe (M 56 x 2) 20103 bis Chassis-Nr. 103-44083	2	1397, 20103, 20120
3 30 379	Verschlußkappe für Radnabe (M 64)	2	2,0-12
3 30 380	Verschlußkappe für Radnabe (M 50 x 1,5)	2	1190, 1396
3 30 381	Verschlußkappe für Radnabe 20103 ab Chassis-Nr. 103-44084	2	20103
	Vor dem Ersatz einzelner Federblätter sollte stets genau geprüft werden, ob nicht unter Berücksichtigung der Montagekosten der Ersatz der kompletten Federn wirtschaftlicher ist. Die Zählung der Federblätter erfolgt von oben, so daß jeweils das oberste Blatt die Nummer 1 trägt.		
3 32 000	**Vorderfeder Zsb.,** mit Buchsen 12 C bis Chassis-Nr. 4516	**2**	12 B, 12 C
3 32 001	Vorderfeder Zsb., mit vorderem Aufhängebolzen	2	1,8 alle
3 32 002	Vorderfeder Zsb., mit hinterem Aufhängebolzen (8 Blatt, 58,5 mm stark) 3,5-34 bis Chassis-Nr. 34 C-419 3,5-35 bis Chassis-Nr. 35 LC-1459	2	3,5-34, 3,5-35
3 32 003	Vorderfeder Zsb., mit vorderem Aufhängebolzen 12 C ab Chassis-Nr. 4517 1290, 1296 bis Chassis-Nr. 34772	2	12 C, 92 C, 1033, 1210, 12 N, 12 LG, 12 LGL, 1233, 1290, 1296

TEILE-NAME	Stückzahl pro Wagen	Modell	Teile-Gruppen-Nr.
Vorderfeder Zsb., mit hinterem Aufhängebolzen (8 Blatt, 60 mm stark) 3,5-34 ab Chassis-Nr. 34 D-420 3,5-35 ab Chassis-Nr. 35 LD-1460	2	3,5-34, 3,5-35, 3,5-57	3 32 004
Vorderfeder Zsb., mit hinterem Aufhängebolzen	2	3,5-83	3 32 005
Vorderfeder Zsb., mit hinterem Aufhängebolzen bis Chassis-Nr. 2V-700	2	2,0-12	3 32 006
Vorderfeder Zsb., mit Buchsen ab Chassis-Nr. 2V-701	2	2,0-12	3 32 007
Vorderfeder Zsb., mit Buchsen (7 Blatt, 29 mm stark) 1290 ab Chassis-Nr. 10-34773	2	1290, 1190	3 32 008
Vorderfeder Zsb., mit Buchsen (härtere Feder, 6 Blatt) ab Chassis-Nr. 10-34773	2	1290	3 32 009
Vorderfeder Zsb., mit Buchsen 1296 ab Chassis-Nr. 96-34773	2	1296, 1396	3 32 010
Federblatt Nr. 1 mit vorderem Aufhängebolzen, für Vorderfeder	**2**	1,8 alle	**3 34 000**
Federblatt Nr. 1 mit hinterem Aufhängebolzen, für Vorderfeder	2	3,5 alle	3 34 001
Federblatt Nr. 1 mit vorderem Aufhängebolzen, für Vorderfeder Nr. 3 32 003 12 C ab Chassis-Nr. 4517 1290 und 1296 bis Chassis-Nr. 34772	2	12 C, 92 C, 1033, 1210, 12 N, 12 LG, 12 LGL, 1233, 1290, 1296	3 34 002
Federblatt Nr. 1 mit hinterem Aufhängebolzen, für Vorderfeder Nr. 3 32 006 bis Chassis-Nr. 2V-700	2	2,0-12	3 34 003
Federblatt Nr. 1 mit Buchsen, für Vorderfeder Nr. 3 32 007 ab Chassis-Nr. 2V-701	2	2,0-12	3 34 004
Federblatt Nr. 1 mit Buchsen, für Vorderfeder Nr. 3 32 008 und 3 32 009 1290 ab Chassis-Nr. 10-34773	2	1290, 1190	3 34 005
Federblatt Nr. 1 mit Buchsen, für Vorderfeder Nr. 3 32 010 1296 ab Chassis-Nr. 96-34773	2	1296, 1396	3 34 006
Federblatt Nr. 2, für Vorderfeder	2	1,8 alle	3 34 075
Federblatt Nr. 2, für Vorderfeder	2	3,5 alle	3 34 076
Federblatt Nr. 2, für Vorderfeder Nr. 3 32 003 und 3 32 010 12 C ab Chassis-Nr. 4517 1290 bis Chassis-Nr. 10-34772	2	12 C, 92 C, 1033, 1210, 12 N, 12 LG, 12 LGL, 1233, 1290, 1296, 1396	3 34 077
Federblatt Nr. 2, für Vorderfeder	2	2,0-12	3 34 078
Federblatt Nr. 2, für Vorderfeder Nr. 3 32 008 1290 ab Chassis-Nr. 10-34773	2	1290, 1190	3 34 079
Federblatt Nr. 2, für Vorderfeder Nr. 3 32 009 ab Chassis-Nr. 10-34773	2	1290	3 34 080
Buchse für Vorderfeder-Aufhängung, vorn (12,6 x 15,9 x 37 mm) 12 C bis Chassis-Nr. 4516	**2**	12 B, 12 C	**3 36 000**
Buchse für Vorderfeder-Aufhängung (12,6 x 16,1 x 38,5 mm) vorn und hinten 12 C bis Chassis-Nr. 4516	4	12 B, 12 C	3 36 001
hinten 12 C ab Chassis-Nr. 4517 1290, 1296 bis Chassis-Nr. 34772	2	12 C, 92 C, 1033, 1210, 12 N, 12 LG, 12 LGL, 1233, 1290, 1296	
Buchse für Vorderfeder-Aufhängung (15,8 x 19,1 x 42,5 mm) 1,8 hinten	2	1,8 alle	3 36 002
2,0-12 vorn		2,0-12	
Buchse für Vorderfeder-Aufhängung, vorn (16 x 22 x 48 mm)	2	3,5 alle	3 36 003
Buchse mit Gewinde für Vorderfeder-Aufhängung, hinten ab Chassis-Nr. 2V-701	4	2,0-12	3 36 004
Buchse mit Gewinde für Vorderfeder-Aufhängung, vorn und hinten 1290, 1296 ab Chassis-Nr. 34773	6	1290, 1296, 1190, 1396	3 36 005

Teile-Gruppen-Nr.	TEILE-NAME	Stückzahl pro Wagen	Modell
3 36 275	Zentrierbolzen für Vorderfeder (M 8 x 1,25 x 35) 1290 bis Chassis-Nr. 10-34772	2	1,2 alle, 1033, 1396
3 36 276	Zentrierbolzen für Vorderfeder (M 8 x 1,25 x 45)	2	1,8 alle
3 36 277	Zentrierbolzen für Vorderfeder (M 8 x 1,25 x 70)	2	3,5-34, 3,5-57
3 36 278	Zentrierbolzen für Vorderfeder (M 10 x 1 x 70)	2	3,5-34, 3,5-57
3 36 279	Zentrierbolzen für Vorderfeder (M 8 x 1,25 x 75)	2	3,5-83
3 36 280	Zentrierbolzen für Vorderfeder (M 10 x 1 x 80)	2	3,5-83
3 36 281	Zentrierbolzen für Vorderfeder (M 8 x 1,25 x 50)	2	2,0-12
3 36 282	Zentrierbolzen für Vorderfeder 1290 ab Chassis-Nr. 10-34773	2	1290, 1190
3 38 000	**Lasche für Vorderfeder** 12 C bis Chassis-Nr. 4516	**2**	12 B, 12 C
3 38 001	Lasche für Vorderfeder, innen 12 C ab Chassis-Nr. 4517 1290 und 1296 bis Chassis-Nr. 34772 2,0-12 bis Chassis-Nr. 2V-700	2	12 C, 92 C, 1033, 1210, 12 N, 12 LG, 12 LGL, 1233, 1,8 alle, 1290, 1296, 2,0-12
3 38 002	Lasche für Vorderfeder, außen (1/8"-27 Rohrgewinde) 12 C ab Chassis-Nr. 4517 1290 und 1296 bis Chassis-Nr. 34772 2,0-12 bis Chassis-Nr. 2V-700	2	12 C, 92 C, 1033, 1210, 12 N, 12 LG, 12 LGL, 1233, 1,8 alle, 1290, 1296, 2,0-12
3 38 003	Lasche für Vorderfeder, innen	2	3,5 alle
3 38 004	Lasche für Vorderfeder (1/8"-27 Rohrgewinde)	2	3,5 alle
3 38 005	Lasche für Vorderfeder 2,0-12 ab Chassis-Nr. 2V-701 1190 ab Chassis-Nr. 190-8693, einschl. 190-8104 bis 8625 1396 ab Chassis-Nr. 396-5037	4	2,0-12, 1190, 1396
	1190 bis Chassis-Nr. 190-8692, ausschl. 190-8104 bis 8625	3	1190
3 38 006	Lasche für Vorderfeder	3	1290
	1290 und 1296 ab Chassis-Nr. 96-34773 1396 bis Chassis-Nr. 396-5036	4	1296, 1396
3 38 007	Lasche für Vorderfeder, links außen, abgeschrägt ab Chassis-Nr. 10-34773	1	1290
3 38 008	Lasche für Vorderfeder, links außen, abgeschrägt bis Chassis-Nr. 190-8692, ausschl. 190-8104 bis 8625	1	1190
3 38 175	Bolzen für Federaufhängung, vorn und hinten, ganze Länge 79 mm (Gewinde 1/2"-20 und 1/8"-27)	6	12 B, 12 C
	hinten 12 C ab Chassis-Nr. 4517 1290 und 1296 bis Chassis-Nr. 34772	2	12 C, 92 C, 1033, 1210, 12 N, 12 LG, 1233, 1290, 1296
3 38 176	Bolzen für Federaufhängung, vorn, ganze Länge 70 mm (Tryon) 12 C ab Chassis-Nr. 4517 1290 und 1296 bis Chassis-Nr. 34772	4	12 C, 92 C, 1033, 1210, 12 N, 12 LG, 12 LGL, 1233, 1290, 1296
3 38 177	Bolzen für Federaufhängung, vorn, ganze Länge 74,6 mm (Tryon)	4	1,8 alle
	hinten bis Chassis-Nr. 2V-700	4	2,0-12
3 38 178	Bolzen für Federaufhängung, hinten, ganze Länge 85 mm (Gewinde 1/2"-20 und 1/8"-27)	2	1,8 alle
3 38 179	Bolzen für Federaufhängung, vorn, ganze Länge 101,6 mm (Gewinde 9/16"-18 und M 10 x 1)	2	3,5 alle
3 38 180	Bolzen für Federaufhängung, hinten, ganze Länge 81 mm (Tryon)	4	3,5 alle
3 38 181	Bolzen für Federaufhängung, vorn, ganze Länge 84 mm (Gewinde M 14 x 1,5 und M 10 x 1)	2	2,0-12

TEILE-NAME	Stückzahl pro Wagen	Modell	Teile-Gruppen-Nr.
Bolzen für Federaufhängung, hinten, ganze Länge 75,5 mm (Gewinde M 6 x 1 und 16 mm 11 Gang auf 1") ab Chassis-Nr. 2V-701	4	2,0-12	3 38 182
Bolzen für Federaufhängung, ganze Länge 90 mm (Gewinde M 14 x 1,5 und M 10 x 1 und 16 mm 11 Gang auf 1") 1290 und 1190 vorn 1296 und 1396 hinten 1290 und 1296 ab Chassis-Nr. 34773	2	1290, 1296, 1190, 1396	3 38 183
Bolzen für Federaufhängung, ganze Länge 70,5 mm (Gewinde M 6 x 1 und 16 mm 11 Gang auf 1") 1290 und 1190 hinten 1296 und 1396 vorn 1290 und 1296 ab Chassis-Nr. 34773	4	1290, 1296, 1190, 1396	3 38 184
Bolzen für Federlasche (3/8"-24 x 93 mm) 1290 und 1296 bis Chassis-Nr. 34772	2	1,2 alle, 1033	3 38 325
Bolzen für Federlasche (3/8"-24 x 98 mm) 2,0-12 bis Chassis-Nr. 2V-700	2	1,8 alle, 2,0-12	3 38 326
Bolzen für Federlasche (3/8"-24 x 103 mm)	2	3,5 alle	3 38 327
Flachrundschraube mit Vierkantansatz (M 10 x 1,5 x 85) N-16190 1290 und 1296 ab Chassis-Nr. 34773 2,0-12 ab Chassis-Nr. 2V-701	2	1290, 1296, 2,0-12, 1190, 1396	
Filzscheibe für Federlasche (8 x 15 x 4 mm) 1290 und 1296 bis Chassis-Nr. 34772 2,0-12 bis Chassis-Nr. 2V-700	8	1,2 alle, 1,8 alle, 1033, 2,0-12	3 38 375
Filzscheibe für Federlasche (8,5 x 17,5 x 4 mm)	8	3,5 alle	3 38 376
Filzscheibe für Federlasche (13,5 x 27 x 5 mm) 1290 und 1296 ab Chassis-Nr. 34773 2,0-12 ab Chassis-Nr. 2V-701	8	1290, 1296, 2,0-12, 1190, 1396	3 38 377
Spannscheibe für Federlasche 1290 und 1296 bis Chassis-Nr. 34772 2,0-12 bis Chassis-Nr. 2V-700	2	1,2 alle, 1,8 alle, 3,5 alle, 1033, 2,0-12	3 38 425
Sicherung für Federlaschenmutter 1290 und 1296 bis Chassis-Nr. 34772 2,0-12 bis Chassis-Nr. 2V-700	2	1,2 alle, 1,8 alle, 3,5 alle, 1033, 2,0-12	3 38 450
Sechskantmutter für Federlaschenbolzen (3/8"-24)	2	1,2 alle, 1,8 alle, 1033, 2,0-12	3 38 475
Gummipuffer für Vorderfeder	2	3,5 alle	**3 40 000**
Gummipuffer für Vorderfeder	2	12 N	3 40 001
Gummipuffer für Vorderfeder	2	2,0-12	3 40 002
Gummipuffer für Vorderfeder 1290 und 1296 ab Chassis-Nr. 34773	2	1290, 1296, 1190, 1396	3 40 003
Zwischenstück für Vorderfeder-Gummipuffer	2	3,5 alle	3 40 050
Abstandstück für Vorderfederbügel 1290 und 1296 bis Chassis-Nr. 34772	2	1,2 alle, 1033	3 40 075
Abstandstück für Vorderfederbügel	2	1,8 alle	3 40 076
Abstandstück für Vorderfederbügel (Halter-Gummipuffer)	2	12 N	3 40 078
Abstandstück für Vorderfederbügel (Halter-Gummipuffer)	2	2,0-12	3 40 079
Abstandstück für Vorderfederbügel (Halter-Gummipuffer) 1290 und 1296 ab Chassis-Nr. 34773 Für 1190 bis Chassis-Nr. 190-61216, 1396 bis Chassis-Nr. 396-11793 ist Zwischenlage Nr. 3 40 301 mitzuliefern.	2	1290, 1296, 1190, 1396	3 40 080
Abstandstück für Vorderfederbügel (Halter-Gummipuffer)	2	3,5 alle	3 40 081

Teile-Gruppen-Nr.	TEILE-NAME	Stückzahl pro Wagen	Modell
3 40 150	Bügel für Vorderfeder, Maß A 71 mm (7/16"-20) 1190 L-RH bis Chassis-Nr. 190-28519 ausschließlich 190-28040/41 1190 L-RV und CL bis Chassis-Nr. 190-27962 ausschließlich 190-27915 bis 27940 1396 bis Chassis-Nr. 396-4300	4	1,2 alle, 1033, 1190, 1396
3 40 151	Bügel für Vorderfeder, Maß A 73 mm (7/16"-20)	4	1,8 alle
3 40 152	Bügel für Vorderfeder, Maß A 100 mm (½"-20) bis Chassis-Nr. Br. 596	4	3,5-34, 3,5-57
3 40 153	Bügel für Vorderfeder, Maß A 105 mm (½"-20) bis Chassis-Nr. Br. 596	4	3,5-83
3 40 154	Bügel für Vorderfeder, Maß A 85 mm (M 12 x 1,5)	4	2,0-12
3 40 157	Bügel für Vorderfeder, Maß A 121 mm (½"-20) ab Chassis-Nr. Br. 597	4	3,5-34, 3,5-57
3 40 158	Bügel für Vorderfeder, Maß A 126 mm (½"-20) ab Chassis-Nr. Br. 597	4	3,5-83
3 40 159	Bügel für Vorderfeder, Maß A 71,5 mm (M 12 x 1,5) 1190 L-RH ab Chassis-Nr. 190-28520, einschl. 190-28040/41 1190-L-RV und CL ab Chassis-Nr. 190-27963, einschl. 190-27915 bis 27940 1396 ab Chassis-Nr. 396-4301	4	1190, 1396
3 40 166	Bügel für Vorderfeder, Maß A 136 mm (½"-20)	4	3,5-83
3 40 250	Keil für Vorderfeder	2	1,2 alle, 1033, 1190, 1396
3 40 251	Keil für Vorderfeder	2	1,8 alle
3 40 252	Keil für Vorderfeder	2	2,0-12
3 40 301	Zwischenlage für Abstandstück 1190 ab Chassis-Nr. 190-61217 1396 ab Chassis-Nr. 396-11794	2	1190, 1396
3 40 375	Sechskantmutter für Federbügel (M 12 x 1,5)	8	2,0-12, 1190, 1396
	Die Stoßdämpfer Nr. 3 42 000 und 3 42 025 sind bei 1,2 bis Chassis-Nr. 3780 1,8 bis Chassis-Nr. 16245 paarweise zu beziehen.		
3 42 000	**Stoßdämpfer Zsb.**, vorn links 1290 bis Chassis-Nr. 10-34772 2 Sechskantschrauben (M 12 x 22) N-10640 mitverwenden.	1	1,2 alle, 1,8 alle, 1033, 2,0-12, 1396
3 42 001	Stoßdämpfer Zsb., vorn links 1290 ab Chassis-Nr. 10-34773 2 Sechskantschrauben (M 12 x 22) N-10640 mitverwenden.	1	1290, 1190
3 42 025	Stoßdämpfer Zsb., vorn rechts 1290 bis Chassis-Nr. 10-34772 2 Sechskantschrauben (M 12 x 22) N-10640 mitverwenden.	1	1,2 alle, 1,8 alle, 1033, 2,0-12, 1396
3 42 026	Stoßdämpfer Zsb., vorn rechts 1290 ab Chassis-Nr. 10-34773 2 Sechskantschrauben (M 12 x 22) N-10640 mitverwenden.	1	1290, 1190
3 44 000	**Kolben für Stoßdämpfer**	2	1,2 alle, 1,8 alle, 1033, 2,0-12, 1190, 1396
3 44 075	Stoßdämpfereinlaß- und Überdruckventil Zsb., Kennzeichen 5-J 1290 bis Chassis-Nr. 10-34772	2	1,2 alle, 1,8 alle, 1033, 2,0-12, 1396
3 44 076	Stoßdämpfereinlaß- und Überdruckventil Zsb., Kennzeichen 7-G 1290 ab Chassis-Nr. 10-34773	2	1290, 1190
3 44 225	Feder für Stoßdämpfereinlaßventil, konisch, 0,6-mm-Draht	2	1,2 alle, 1,8 alle, 1033, 2,0-12, 1190, 1396
3 44 250	Halter für Stoßdämpfereinlaßventil	2	1,2 alle, 1,8 alle, 1033, 2,0-12, 1190, 1396

TEILE-NAME	Stückzahl pro Wagen	Modell	Teile-Gruppen-Nr.
Feder für Stoßdämpferkolben	2	1,2 alle, 1,8 alle, 1033, 2,0-12, 1190, 1396	3 44 275
Deckel mit Stopfen für Stoßdämpfer	2	1,2 alle, 1,8 alle, 1033, 2,0-12, 1190, 1396	**3 46 000**
Vierkantstopfen (¼"-28)	2	1,2 alle, 1,8 alle, 1033, 2,0-12, 1190, 1396	3 46 025
Vierkantstopfen (M 6)	2	1190, 1396	3 46 026
Dichtung für Stoßdämpferdeckel	2	1,2 alle, 1,8 alle, 1033, 2,0-12, 1190, 1396	3 46 050
Verstärkungsplatte für Stoßdämpfer	2	1,2 alle, 1033, 2,0-12, 1190, 1396	**3 48 000**
Stoßdämpferlasche, vorn Für 1,2 und 1033 sowie 1190 bis Chassis-Nr. 190-18060, 1396 bis Chassis-Nr. 396-2680 sind je 2 Bolzen Nr. 3 48 227 und 1 Buchse Nr. 3 48 201 mitzuliefern.	2	1,2 alle, 1033, 1190, 1396	3 48 025
Stoßdämpferlasche, vorn 2,0-12 bis Chassis-Nr. 2V-600 Bei Bestellung sind 2 Bolzen Nr. 3 48 227 und 1 Buchse Nr. 3 48 201 mitzuliefern.	2	1,8 alle, 2,0-12	3 48 026
Stoßdämpferlasche, vorn ab Chassis-Nr. 2V-601	2	2,0-12	3 48 027
Augbolzen mit Gummitülle für Stoßdämpferlasche (7/16"-20 2,0-12 bis Chassis-Nr. 2V-600	2	1,2 alle, 1,8 alle, 1033, 2,0-12, 1190, 1396	3 48 125
Augbolzen mit Gummitülle für Stoßdämpferlasche (M 12 x 1,5) 2,0-12 ab Chassis-Nr. 2V-601	2	1190, 1396, 2,0-12	3 48 127
Gummitülle für Augbolzen und Stoßdämpferhebel, vorn	4	1,2 alle, 1,8 alle, 1033, 2,0-12, 1190, 1396	3 48 175
Buchse für Gummitülle 1190 bis Chassis-Nr. 190-18060 1396 bis Chassis-Nr. 396-2680	2	1,2 alle, 1,8 alle, 1033, 2,0-12, 1190, 1396	3 48 200
Buchse für Gummitülle 1190 ab Chassis-Nr. 190-18061 1396 ab Chassis-Nr. 396-2681	2	1190, 1396	3 48 201
Bolzen für Stoßdämpferlasche (9,5 x 31,8 mm) 2,0-12 bis Chassis-Nr. 2V-600 1190 bis Chassis-Nr. 190-18060 1396 bis Chassis-Nr. 396-2680	4	1,2 alle, 1,8 alle, 1033, 2,0-12, 1190, 1396	3 48 225
Bolzen für Stoßdämpferlasche (9,5 x 36,8 mm) 2,0-12 ab Chassis-Nr. 2V-601	4	2,0-12	3 48 226
Bolzen für Stoßdämpferlasche (10 x 36,8 mm) 1190 ab Chassis-Nr. 190-18061 1396 ab Chassis-Nr. 396-2681	4	1190, 1396	3 48 227

UNTERGRUPPEN-FOLGE

		Seite
4 02	Hinterachsgehäuse	1
04	Ausgleichgetriebe mit Tragkörper	2
06	Antriebkegelrad und Lagerung	5
08	Ausgleichgehäuse, Tellerrad u. Antriebkegelrad	8
10	Ausgleichgehäuse, Innenteile, Lagerung und Tellerrad	9
12	Flansch für Antriebkegelrad u. Befestigungsteile	12
14	Hinterachswelle mit Kugellager	14
16	Deckel für Hinterachsgehäuse	15
18	Hinterradnabe	16
20	Hinterradlager, innen, und Abdichtung	17
22	Hinterradlager, außen, und Nabenbefestigung	17
24	Hinterfeder	
26	Federblatt Nr. 1 und 2	
30	Hinterfederbuchse und Federzubehör	
32	Federgehänge	
34	Federbefestigung	
36	Stoßdämpfer	
38	Stoßdämpferkolben, Einlaß- u. Überdruckventil	
40	Stoßdämpferdeckel	
42	Stoßdämpferbefestigung	
44	Stabilisator	
46	Gelenkwelle, vorn, mit Zwischenlager u. Flansch	
48	Gelenkwelle, hinten	
50	Gelenkwelle	
56	Zubehör für Kreuzgelenk	
58	Lager und Gehäuse für Gelenkwelle	
60	Befestigungsteile für Lagergehäuse und Gelenkwelle	

Erklärung zu den Bildtafeln der Gruppe 4

„HINTERRAD-AUFHÄNGUNG"

10. MODELL 1190 — „P 4"

404 für 1296, 1397, 20103,
20120, 1396

11. MODELL 1190 — „P 4" — FORTSETZUNG

414, 422 für 2,0-12
432 auch 1,2, 1,8, 1033
436, 438, 440, 442, 444 für 1397, 20103, 20120

12. MODELLE 3,5 LTR. — „BLITZ"

404 für 2,0-12
456 auch 2,0-12
460 für 20120, 2,0-12

13. MODELLE 3,5 LTR. — „BLITZ" — FORTSETZUNG

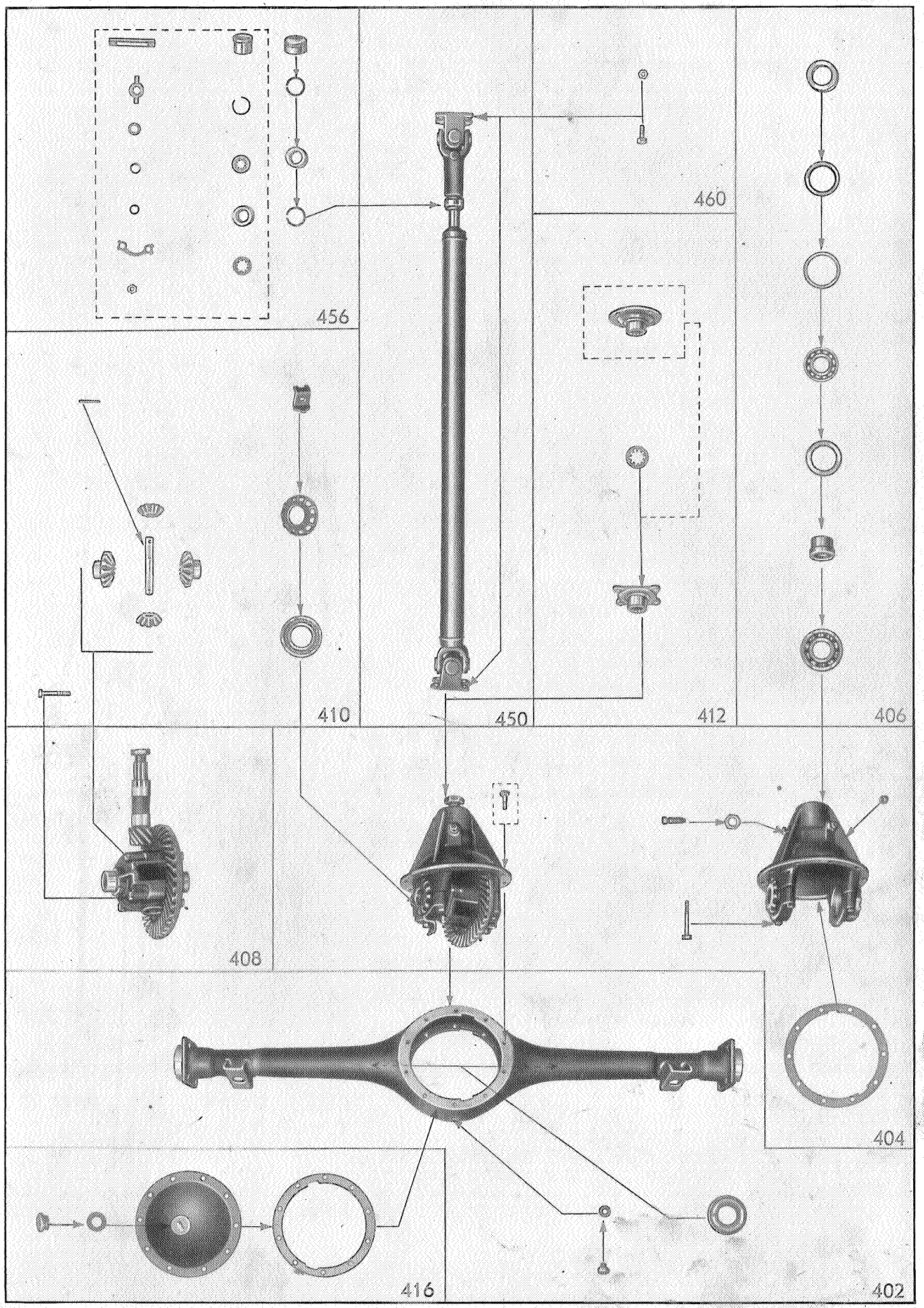
456
460
410
450
412
406
408
404
416
402

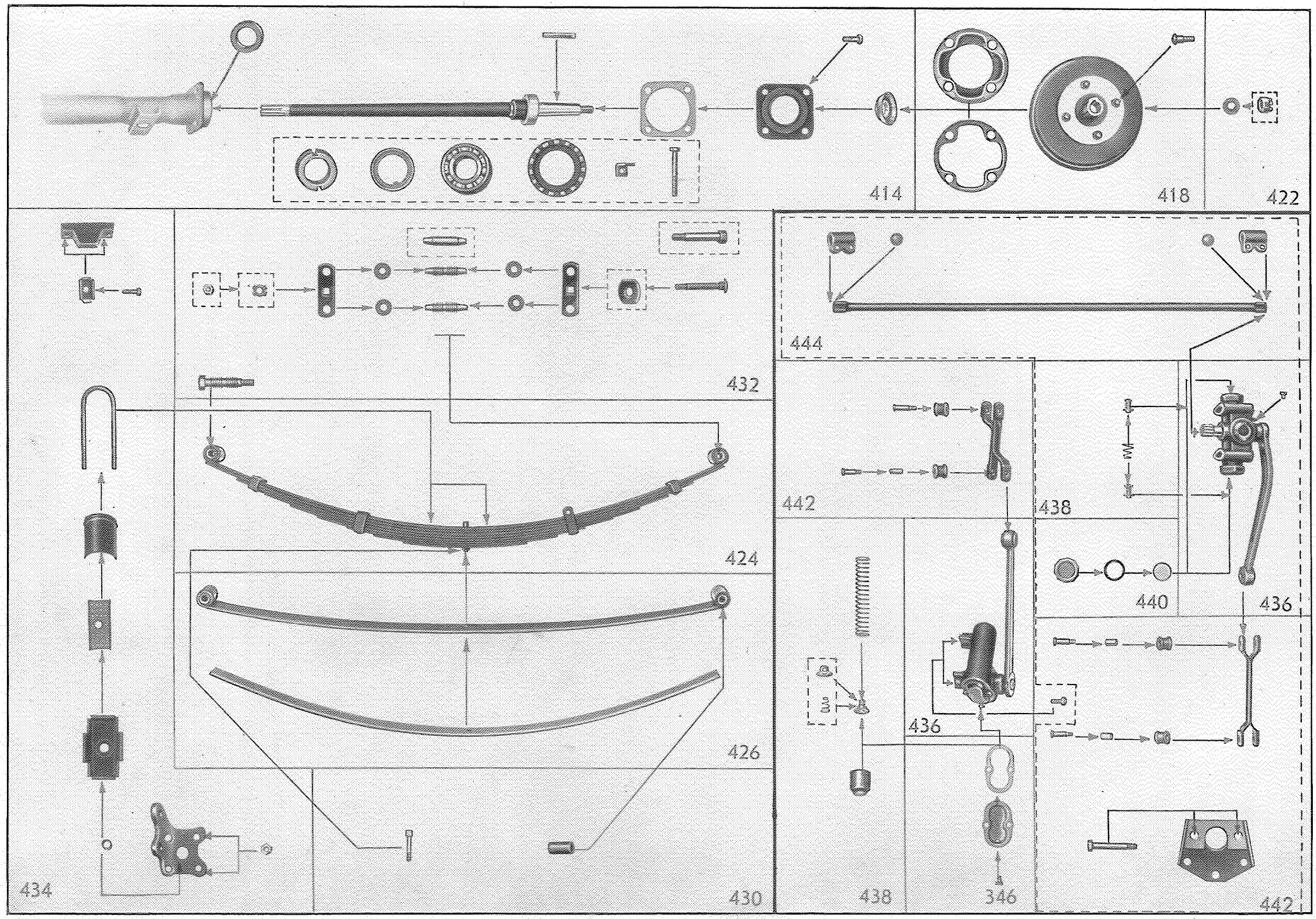
414
418
422
432
444
424
442
438
440
436
426
436
434
430
438
346
442

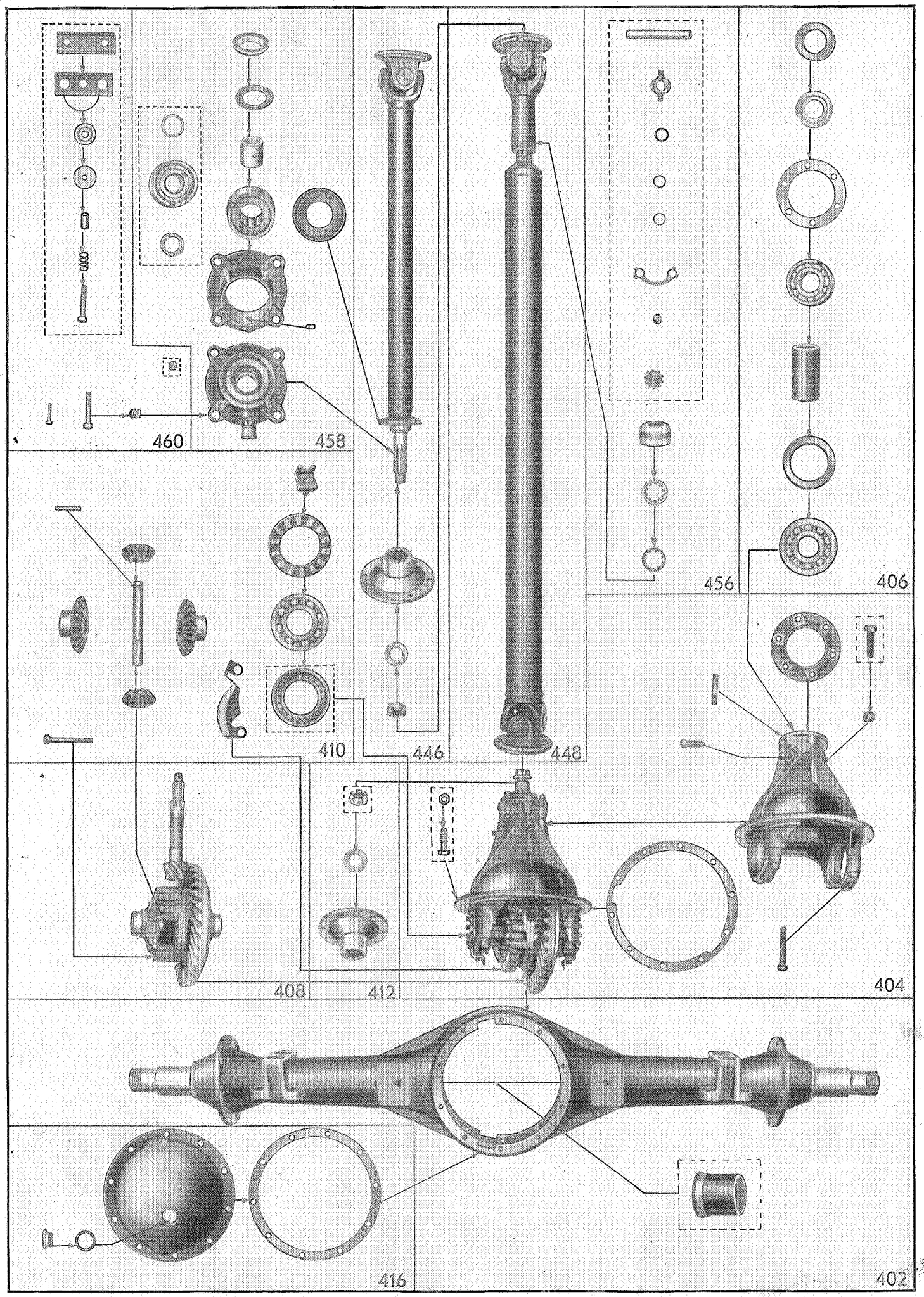
460
458
456
406
410
446
448
408
412
404
416
402

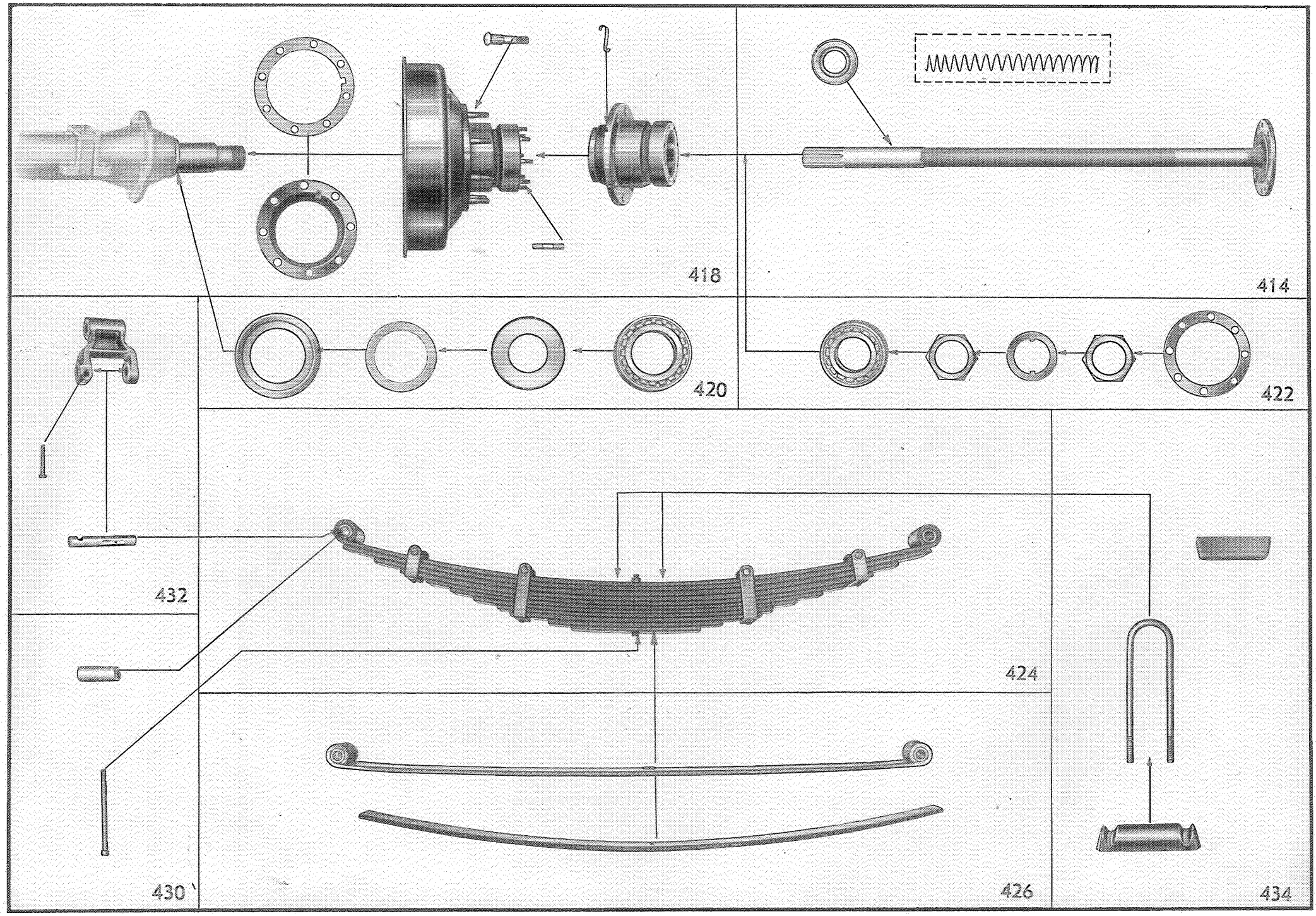
418
414
420
422
432
424
430
426
434

HAUPTGRUPPE 4

HINTERRAD-AUFHÄNGUNG

TEILE-NAME	Stückzahl pro Wagen	Modell	Teile-Gruppen-Nr.
Hinterachsgehäuse Zsb. 1210 bis Chassis-Nr. F-5574	1	12 B, 12 C, 92 C, 1033, 1210	**4 02 000**
Hinterachsgehäuse Zsb. Für 18 B sind 2 Stück Augbolzen mit Gummitülle Nr. 4 42 350 2 Stück Platte für Hinterfederbügel Nr 4 34 477 2 Stück Unterlage für Hinterfederbügel Nr. 4 34 078 4 Stück Halter f. Hinterfeder-Gummiplatte Nr. 4 34 251 4 Stück Gummiplatte Nr. 4 34 276 2 Stück Buchse für Hinterfeder Nr. 4 34 300 4 Stück Bügel für Hinterfeder Nr. 4 34 327 mitzuverwenden.	1	18 B, 18 C, 98 C	4 02 001
Hinterachsgehäuse Zsb. 3,5-34 bis Chassis-Nr. 34 D-588 3,5-57 bis Chassis-Nr. 57 D-2272 3,5-83 bis Chassis-Nr. 83 D-223	1	3,5 alle	4 02 003
Hinterachsgehäuse Zsb. 1210 ab Chassis-Nr. F-5575	1	1210, 12 N, 12 LG, 1233, 1290, 1190	4 02 004
Hinterachsgehäuse Zsb.	1	12 LGL, 18 N, 1833	4 02 005
Hinterachsgehäuse Zsb. 3,5-34 ab Chassis-Nr. 34D-589 bis Chassis-Nr. Br. 4V-3301 3,5-57 ab Chassis-Nr. 57D-2273 bis Chassis-Nr. Br. 7V-3196 3,5-83 ab Chassis-Nr. 83D-224 bis Chassis-Nr. Br. 8V-3215	1	3,5 alle	4 02 006
Hinterachsgehäuse Zsb. 1396 bis Chassis-Nr. 396-7998	1	1296, 1396	4 02 007
Hinterachsgehäuse Zsb.	1	1397	4 02 008
Hinterachsgehäuse Zsb. 20103 bis Chassis-Nr. 103-44083	1	20103, 20120	4 02 009
Hinterachsgehäuse Zsb. 3,5-34 ab Chassis-Nr. Br. 4V-3302 3,5-57 ab Chassis-Nr. Br. 7V-3197 3,5-83 ab Chassis-Nr. Br. 8V-3216	1	3,5 alle	4 02 012
Hinterachsgehäuse Zsb. ab Chassis-Nr. 103-44084	1	20103	4 02 014
Hinterachsgehäuse Zsb. ab Chassis-Nr. 396-7999	1	1396	4 02 018
Hinterachsgehäuse Zsb.	1	2,0-12	4 02 019
Ölablaßschraube für Hinterachsgehäuse (M 12 x 1,5)	1	1,2 alle, 1397, 20103, 20120, 2,0-12, 1190, 1396	4 02 675
Ölablaßschraube für Hinterachsgehäuse (M 18 x 1,5)	1	20103, 1190, 1396, 2,0-12	4 02 677
Dichtung für Ölablaßschraube (11 x 20,6 x 1,6 mm)	1	1,2 alle, 1397, 20103, 20120, 2,0-12, 1190, 1396	4 02 700
Dichtung für Ölablaßschraube (17 x 25 x 1,5 mm)	1	20103, 1190, 1396, 2,0-12	4 02 701
Ölablenkblech im Hinterachsgehäuse nicht für 12 LGL und 1296	2	1,2, 1033, 1190	4 02 725
Ölablenkblech im Hinterachsgehäuse ab Chassis-Nr. 103-44084	2	20103	4 02 726

Teile-Gruppen-Nr.	TEILE-NAME	Stückzahl pro Wagen	Modell
4 02 775	Buchse für Hinterachswellen-Öldichtung 3,5-34 ab Chassis-Nr. 34D-589 bis Chassis-Nr. Br. V-1409 3,5-57 ab Chassis-Nr. 57D-2273 bis Chassis-Nr. Br. V-1409 3,5-83 ab Chassis-Nr. 83D-224 bis Chassis-Nr. Br. V-1409 Öldichtung siehe Gruppe 4 14.	2	3,5-34, 3,5-57, 3,5-83
	Staufferbuchse (M 10 x 1) N-11137	2	1,2 alle, 1,8 alle, 1033, 1397, 20103, 20120, 2,0-12, 1190, 1396
	Vierkantstopfen (M 10 x 1) N-11086	2	2,0-12
	Bei Bestellung von Ausgleichgetrieben oder Ausgleichgehäuse ist das Übersetzungsverhältnis, eingeschlagen auf dem Ausgleichgetriebe-Tragkörper, anzugeben.		
4 04 002	**Ausgleichgetriebe mit Tragkörper Zsb.,** Übersetzung 43:9 eingelaufen 1397 ab Chassis-Nr. 97-2655 bis Chassis-Nr. 97-22814 20103 bis Chassis-Nr. 103-44083	1	1,8 alle, 1397, 20103, 20120
4 04 003	Ausgleichgetriebe mit Tragkörper Zsb., Übersetzung 43:10 eingelaufen	1	1,8 alle, 20103
	Bei Auswechslung des Ausgleichgetriebes Nr. 4 04 004 (Übersetzung 35:6) gegen Ausgleichgetriebe Nr. 4 04 005 (Übersetzung 34:5) muß bis Chassis-Nr. V-2341 das Zwischenstück Nr. 8 38 025 für Vergaser durch den Regler Nr. 8 38 000 und ab Chassis-Nr. V-2342 das Zwischenstück Nr. 8 38 026 für Vergaser durch den Regler Nr. 8 38 001 ersetzt werden. Gleichzeitig ist bis Chassis-Nr. V-2341 der Tachometer und ab Chassis-Nr. V-2342 das Tachometerwinkelantriebgehäuse mit Zahnrädern (siehe Gruppe 12 60 bzw. Nr. 7 26) der Übersetzung und Bereifung entsprechend zu ersetzen. Außerdem ist: bei 3,5-34 bis Chassis-Nr. 34 C-418 bei 3,5-57 bis Chassis-Nr. 57 C-1688 Tachometerwelle Nr. 12 68 005 mit Vierkantanschluß mitzuliefern.		
4 04 004	Ausgleichgetriebe mit Tragkörper Zsb., Übersetzung 35:6 eingelaufen 3,5-34 bis Chassis-Nr. Br. 4V-3301 3,5-57 bis Chassis-Nr. Br. 7V-3196 3,5-83 bis Chassis-Nr. Br. 8V-3215	1	3,5 alle
4 04 005	Ausgleichgetriebe mit Tragkörper Zsb., Übersetzung 34:5 eingelaufen 3,5-34 bis Chassis-Nr. Br. 4V-3301 3,5-57 bis Chassis-Nr. Br. 7V-3196 3,5-83 bis Chassis-Nr. Br. 8V-3215	1	3,5 alle
4 04 007	Ausgleichgetriebe mit Tragkörper Zsb., Übersetzung 39:7 eingelaufen 1210 ab Chassis-Nr. F-5575	1	1210, 12 N, 12 LG, 1233, 1290, 1190
4 04 008	Ausgleichgetriebe mit Tragkörper Zsb., Übersetzung 39:7 eingelaufen 1397 bis Chassis-Nr. 97-2654 1396 bis Chassis-Nr. 396-7998	1	12 LGL, 1296, 1397, 1396
4 04 010	Ausgleichgetriebe mit Tragkörper Zsb., Übersetzung 43:7 eingelaufen bis Chassis-Nr. Br. 2V-9206	1	2,0-12
4 04 011	Ausgleichgetriebe mit Tragkörper Zsb., Übersetzung 40:7 eingelaufen 3,5-34 ab Chassis-Nr. Br. 4V-3302 3,5-57 ab Chassis-Nr. Br. 7V-3197 3,5-83 ab Chassis-Nr. Br. 8V-3216	1	3,5 alle
4 04 012	Ausgleichgetriebe mit Tragkörper Zsb., Übersetzung 41:6 eingelaufen 3,5-34 ab Chassis-Nr. Br. 4V-3302 3,5-57 ab Chassis-Nr. Br. 7V-3197 3,5-83 ab Chassis-Nr. Br. 8V-3216	1	3,5 alle
4 04 014	Ausgleichgetriebe mit Tragkörper Zsb., Übersetzung 43:9 eingelaufen ab Chassis-Nr. 103-44084	1	20103
4 04 016	Ausgleichgetriebe mit Tragkörper Zsb., Übersetzung 36:7 eingelaufen ab Chassis-Nr. 396-7999	1	1396
4 04 017	Ausgleichgetriebe mit Tragkörper Zsb., Übersetzung 39:7 eingelaufen ab Chassis-Nr. 396-7999	1	1396

TEILE-NAME	Stückzahl pro Wagen	Modell	Teile-Gruppen-Nr.
Ausgleichgetriebe mit Tragkörper Zsb., Übersetzung 43:7 eingelaufen ab Chassis-Nr. Br. 2V-9207	1	2,0-12	4 04 020
Ausgleichgetriebe mit Tragkörper Zsb., Übersetzung 36:7 eingelaufen 1397 ab Chassis-Nr. 97-22815 1396 bis Chassis-Nr. 396-7998	1	1397, 1396	4 04 033
Tragkörper und Deckel Zsb., für Ausgleichgetriebe 1210 bis Chassis-Nr. F-5574	1	12 B, 12 C, 92 C, 1033, 1210	4 04 150
Tragkörper und Deckel Zsb., für Ausgleichgetriebe 20103 bis Chassis-Nr. 103-40059, ausschl. 103-40026 bis 103-40031 20120 bis Chassis-Nr. 120-1531 1396 bis Chassis-Nr. 396-4300	1	1,8 alle, 12 LGL, 1296, 1397, 20103, 20120, 1396	4 04 151
Tragkörper und Deckel Zsb., für Ausgleichgetriebe 3,5-34 bis Chassis-Nr. Br. 4V-3301 3,5-57 bis Chassis-Nr. Br. 7V-3196 3,5-83 bis Chassis-Nr. Br. 8V-3215	1	3,5 alle	4 04 152
Tragkörper und Deckel Zsb., für Ausgleichgetriebe 1210 ab Chassis-Nr. F-5575 12 LG für L und C 4	1	1210, 12 N, 12 LG, 1233, 1290, 1190	4 04 153
Tragkörper und Deckel Zsb., für Ausgleichgetriebe 20103 ab Chassis-Nr. 103-40060, einschl. 103-40026/027/028/029/ 030/031 bis Chassis-Nr. 103-44083 20120 ab Chassis-Nr. 120-1532 1396 ab Chassis-Nr. 396-4301 bis Chassis-Nr. 396-7998	1	20103, 20120, 1396	4 04 154
Tragkörper und Deckel Zsb., für Ausgleichgetriebe bis Chassis-Nr. Br. 2V-9206	1	2,0-12	4 04 155
Tragkörper und Deckel Zsb., für Ausgleichgetriebe 3,5-34 ab Chassis-Nr. Br. 4V-3302 3,5-57 ab Chassis-Nr. Br. 7V-3197 3,5-83 ab Chassis-Nr. Br. 8V-3216	1	3,5 alle	4 04 156
Tragkörper und Deckel Zsb., für Ausgleichgetriebe 20103 ab Chassis-Nr. 103-44084 1396 ab Chassis-Nr. 396-7999	1	20103, 1396	4 04 157
Tragkörper und Deckel Zsb., für Ausgleichgetriebe ab Chassis-Nr. Br. 2V-9207	1	2,0-12	4 04 158
Schraube für Ausgleichlagerdeckel (3/8"-16 x 2 1/8") nicht für 12 LGL	4	1,2, 1033, 1190	4 04 375
Schraube für Ausgleichlagerdeckel (M 10 x 1,5 x 50) N-15420	4	1190	
Schraube für Ausgleichlagerdeckel (7/16"-14 x 2 1/4")	4	1,8 alle, 12 LGL	4 04 376
Schraube für Ausgleichlagerdeckel (9/16"-12 x 2 3/4") 3,5-34 bis Chassis-Nr. Br. 4V-3301 3,5-57 bis Chassis-Nr. Br. 7V-3196 3,5-83 bis Chassis-Nr. Br. 8V-3215	4	3,5 alle	4 04 377
Schraube für Ausgleichlagerdeckel (M 14 x 65] N-11503 3,5-34 ab Chassis-Nr. Br. 4V-3302 3,5-57 ab Chassis-Nr. Br. 7V-3197 3,5-83 ab Chassis-Nr. Br. 8V-3216	4	3,5 alle	
Schraube für Ausgleichlagerdeckel (M 12 x 1,75 x 60) N-16530 1396 ab Chassis-Nr. 396-7999 20103 ab Chassis-Nr. 103-44084	4	20103, 2,0-12, 1396	
Halter für Antriebkegelrad-Öldichtung 3,5-34 bis Chassis-Nr. Br. 4V-3301 3,5-57 bis Chassis-Nr. Br. 7V-3196 3,5-83 bis Chassis-Nr. Br. 8V-3215	1	3,5 alle	4 04 425
Halter für Antriebkegelrad-Öldichtung bis Chassis-Nr. Br. 2V-9206	1	2,0-12	4 04 426
Halter für Antriebkegelrad-Öldichtung 3,5-34 ab Chassis-Nr. Br. 4V-3302 3,5-57 ab Chassis-Nr. Br. 7V-3197 3,5-83 ab Chassis-Nr. Br. 8V-3216	1	3,5 alle	4 04 427

Teile-Gruppen-Nr.	TEILE-NAME	Stückzahl pro Wagen	Modell
	Stiftschraube für Halter (3/8"-16 und 3/8"-24 x 1¼") 103097 3,5-34 bis Chassis-Nr. Br. 4V-3301 3,5-57 bis Chassis-Nr. Br. 7V-3196 3,5-83 bis Chassis-Nr. Br. 8V-3215	6	3,5 alle
4 04 450	Stiftschraube für Halter (M 8 x 1,25 x 22) bis Chassis-Nr. Br. 2V-9206	6	2,0-12
4 04 451	Stiftschraube für Halter (M 10 x 1 x 24) 3,5-34 ab Chassis-Nr. Br. 4V-3302 3,5-57 ab Chassis-Nr. Br. 7V-3197 3,5-83 ab Chassis-Nr. Br. 8V-3216	8	3,5 alle
4 04 475	Druckscheibe für Tellerrad, Bronze 1210 ab Chassis-Nr. F-5575	1	1210, 12 LG, 12 N, 1233, 1290, 1190
4 04 476	Druckscheibe für Tellerrad, Bronze 3,5-34 bis Chassis-Nr. Br. 4V-3301 3,5-57 bis Chassis-Nr. Br. 7V-3196 3,5-83 bis Chassis-Nr. Br. 8V-3215	1	3,5 alle
4 04 477	Druckscheibe für Tellerrad, Bronze	1	2,0-12
4 04 478	Druckscheibe für Tellerrad, Bronze 3,5-34 ab Chassis-Nr. Br. 4V-3302 3,5-57 ab Chassis-Nr. Br. 7V-3197 3,5-83 ab Chassis-Nr. Br. 8V-3216	1	3,5 alle
4 04 525	Druckschraube für Tellerrad (M 12 x 1,5 x 45) bis Chassis-Nr. Br. 2V-9206	1	2,0-12
4 04 526	Druckschraube für Tellerrad (M 22 x 1,5 x 64) 3,5-34 ab Chassis-Nr. Br. 4V-3302 3,5-57 ab Chassis-Nr. Br. 7V-3197 3,5-83 ab Chassis-Nr. Br. 8V-3216	1	3,5 alle
4 04 527	Druckschraube für Tellerrad (M 12 x 1,5 x 59) ab Chassis-Nr. Br. 2V-9207	1	2,0-12
4 04 550	Sicherungsschraube für Antriebkegelradlager (7/16"-20) nicht für 1296	3	1,2, 1,8 alle, 1033, 1190
4 04 551	Sicherungsschraube für Antriebkegelradlager (1½"-20)	3	3,5 alle
4 04 552	Sicherungsschraube für Antriebkegelradlager (M 11 x 1,5) 1396 bis Chassis-Nr. 396-7998	3	1296, 1397, 20103, 20120, 1190, 1396
4 04 553	Sicherungsschraube für Antriebkegelradlager (M 12 x 1,5)	3	2,0-12
4 04 600	Gegenmutter (M 11 x 1,5) 1396 bis Chassis-Nr. 396-7998	3	1296, 1397, 20103, 20120, 1190, 1396
4 04 625	Dichtung zwischen Tragkörper und Hinterachsgehäuse, Papier nicht für 12 LGL und 1296	1	1,2, 1033, 1190
4 04 626	Dichtung zwischen Tragkörper und Hinterachsgehäuse, Papier 1396 bis Chassis-Nr. 396-7998	1	1,8 alle, 12 LGL, 1296, 1397, 20103, 20120, 1396
4 04 627	Dichtung zwischen Tragkörper und Hinterachsgehäuse, Papier 3,5-34 bis Chassis-Nr. Br. 4V-3301 3,5-57 bis Chassis-Nr. Br. 7V-3196 3,5-83 bis Chassis-Nr. Br. 8V-3215	1	3,5 alle
4 04 628	Dichtung zwischen Tragkörper und Hinterachsgehäuse, Papier	1	2,0-12
4 04 629	Dichtung zwischen Tragkörper und Hinterachsgehäuse, Papier 3,5-34 ab Chassis-Nr. Br. 4V-3302 3,5-57 ab Chassis-Nr. Br. 7V-3197 3,5-83 ab Chassis-Nr. Br. 8V-3216	1	3,5 alle
4 04 630	Dichtung zwischen Tragkörper und Hinterachsgehäuse, Papier (12 Löcher 10,5 mm Ø) 1396 ab Chassis-Nr. 396-7999 20103 ab Chassis-Nr. 103-44084	1	20103, 1396
4 04 676	Sechskantschraube für Tragkörper an Hinterachsgehäuse (M 12 x 1 x 25) 3,5-34 ab Chassis-Nr. Br. 4V-3302 3,5-57 ab Chassis-Nr. Br. 7V-3197 3,5-83 ab Chassis-Nr. Br. 8V-3216	12	3,5 alle

TEILE-NAME	Stückzahl pro Wagen	Modell	Teile-Gruppen-Nr.
Bolzen für Tragkörper an Hinterachsgehäuse (M 12 x 1)	10	2,0-12	4 04 700
Sechskantmutter (M 12 x 1)	10	2,0-12	4 04 725
Beilegscheibe für Antriebkegelradlager (0,076 x 43 x 51 mm) 1210 bis Chassis-Nr. F-5574	×	12 B, 12 C, 92 C, 1033, 1210	**4 06 300**
Beilegscheibe für Antriebkegelradlager (0,076 x 49 x 56 mm) 1210 ab Chassis-Nr. F-5575 1396 bis Chassis-Nr. 396-7998 20103 bis Chassis-Nr. 103-44083	×	1,8 alle, 1210, 12 N, 12 LG, 12 LGL, 1233, 1290, 1296, 1397, 20103, 20120, 1190, 1396	4 06 301
Beilegscheibe für Antriebkegelrad (0,13 x 43 x 51 mm) 1210 bis Chassis-Nr. F-5574	×	12 B, 12 C, 92 C, 1033, 1210	4 06 302
Beilegscheibe für Antriebkegelradlager (0,13 x 49 x 56 mm) 1210 ab Chassis-Nr. F-5575 1396 bis Chassis-Nr. 396-7998 20103 bis Chassis-Nr. 103-44083	×	1,8 alle, 1210, 12 N, 12 LG, 12 LGL, 1233, 1290, 1296, 1397, 20103, 20120, 1190, 1396	4 06 303
Beilegscheibe für Antriebkegelradlager (0,13 x 81 x 119 mm)	×	3,5 alle	4 06 304
Beilegscheibe für Antriebkegelradlager (0,13 x 72,5 x 108 mm bis Chassis-Nr. Br. 2V-9206	×	2,0-12	4 06 305
Beilegscheibe für Antriebkegelradlager (0,25 x 43 x 51 mm) 1210 bis Chassis-Nr. F-5574	×	12 B, 12 C, 92 C, 1033, 1210	4 06 306
Beilegscheibe für Antriebkegelradlager (0,25 x 49 x 56 mm) 1210 ab Chassis-Nr. F-5575 1396 bis Chassis-Nr. 396-7998 20103 bis Chassis-Nr. 103-44083	×	1,8 alle, 1210, 12 N, 12 LG, 12 LGL, 1233, 1290, 1296, 1397, 20103, 20120, 1190, 1396	4 06 307
Beilegscheibe für Antriebkegelradlager (0,25 x 81 x 119 mm)	×	3,5 alle	4 06 308
Beilegscheibe für Antriebkegelradlager (0,25 x 72,5 x 108 mm) bis Chassis-Nr. Br. 2V-9206	×	2,0-12	4 06 309
Beilegscheibe für Antriebkegelradlager (0,5 x 43 x 51 mm) 1210 bis Chassis-Nr. F-5574	×	12 B, 12 C, 92 C, 1033, 1210	4 06 310
Beilegscheibe für Antriebkegelradlager (0,5 x 49 x 56 mm) 1210 ab Chassis-Nr. F-5575 1396 bis Chassis-Nr. 396-7998 20103 bis Chassis-Nr. 103-44083	×	1,8 alle, 1210, 12 N, 12 LG, 12 LGL, 1233, 1290, 1296, 1397, 20103, 20120, 1190, 1396	4 06 311
Beilegscheibe für Antriebkegelradlager (0,5 x 81 x 119 mm)	×	3,5 alle	4 06 312
Beilegscheibe für Antriebkegelradlager (0,5 x 72,5 x 108 mm) bis Chassis-Nr. Br. 2V-9206	×	2,0-12	4 06 313
Beilegscheibe für Antriebkegelradlager (1 x 43 x 51 mm) 1210 bis Chassis-Nr. F-5574	×	12 B, 12 C, 92 C, 1033, 1210	4 06 314
Beilegscheibe für Antriebkegelradlager (1 x 49 x 56 mm) 1210 ab Chassis-Nr. F-5575 1396 bis Chassis-Nr. 396-7998 20103 bis Chassis-Nr. 103-44083	×	1,8 alle, 1210, 12 N, 12 LG, 12 LGL, 1233, 1290, 1296, 1397, 20103, 20120, 1190, 1396	4 06 315
Beilegscheibe für Antriebkegelradlager (2,4 x 30 x 51 mm) 1210 bis Chassis-Nr. F-5574	×	12 B, 12 C, 92 C, 1033, 1210	4 06 316
Beilegscheibe für Antriebkegelradlager (2,4 x 35 x 56 mm) 1210 ab Chassis-Nr. F-5575 1396 bis Chassis-Nr. 396-7998 20103 bis Chassis-Nr. 103-44083	×	1,8 alle, 1210, 12 N, 12 LG, 12 LGL, 1233, 1290, 1296, 1397, 20103, 20120, 1190, 1396	4 06 317
Beilegscheibe für Antriebkegelradlager, außen (0,12 x 91 x 125 mm) 3,5-34 ab Chassis-Nr. Br. 4V-3302 3,5-57 ab Chassis-Nr. Br. 7V-3197 3,5-83 ab Chassis-Nr. Br. 8V-3216	×	3,5 alle	4 06 318
Beilegscheibe für Antriebkegelradlager, außen (0,25 x 91 x 125 mm) 3,5-34 ab Chassis-Nr. Br. 4V-3302 3,5-57 ab Chassis-Nr. Br. 7V-3197 3,5-83 ab Chassis-Nr. Br. 8V-3216	×	3,5 alle	4 06 319

Teile-Gruppen-Nr.	TEILE-NAME	Stückzahl pro Wagen	Modell
4 06 320	Beilegscheibe für Antriebkegelradlager, außen (0,5 x 91 x 125 mm) 3,5-34 ab Chassis-Nr. Br. 4V-3302 3,5-57 ab Chassis-Nr. Br. 7V-3197 3,5-83 ab Chassis-Nr. Br. 8V-3216	×	3,5 alle
4 06 321	Beilegscheibe für Antriebkegelradlager, innen (0,12 x 40 x 55 mm) 3,5-34 ab Chassis-Nr. Br. 4V-3302 3,5-57 ab Chassis-Nr. Br. 7V-3197 3,5-83 ab Chassis-Nr. Br. 8V-3216	1	3,5 alle
4 06 322	Beilegscheibe für Antriebkegelradlager, innen (0,25 x 40 x 55 mm) 3,5-34 ab Chassis-Nr. Br. 4V-3302 3,5-57 ab Chassis-Nr. Br. 7V-3197 3,5-83 ab Chassis-Nr. Br. 8V-3216	1	3,5 alle
4 06 323	Beilegscheibe für Antriebkegelradlager, innen (0,5 x 40 x 55 mm) 3,5-34 ab Chassis-Nr. Br. 4V-3302 3,5-57 ab Chassis-Nr. Br. 7V-3197 3,5-83 ab Chassis-Nr. Br. 8V-3216	1	3,5 alle
4 06 324	Beilegscheibe für Antriebkegelrad, innen gehärtet (2 x 40 x 68 mm) 3,5-34 ab Chassis-Nr. Br. 4V-3302 3,5-57 ab Chassis-Nr. Br. 7V-3197 3,5-83 ab Chassis-Nr. Br. 8V-3216	1	3,5 alle
4 06 325	Beilegscheibe für Antriebkegelrad, innen (0,075 x 60 x 72 mm) 20103 ab Chassis-Nr. 103-44084 1396 ab Chassis-Nr. 396-7999 2,0-12 ab Chassis-Nr. Br. 2V-9207	×	20103, 1396, 2,0-12
4 06 326	Beilegscheibe für Antriebkegelrad, innen (0,12 x 60 x 72 mm) 20103 ab Chassis-Nr. 103-44084 1396 ab Chassis-Nr. 396-7999 2,0-12 ab Chassis-Nr. Br. 2V-9207	×	20103, 1396, 2,0-12
4 06 327	Beilegscheibe für Antriebkegelrad, innen (0,24 x 60 x 72 mm) 20103 ab Chassis-Nr. 103-44084 1396 ab Chassis-Nr. 396-7999 2,0-12 ab Chassis-Nr. Br. 2V-9207	×	20103, 1396, 2,0-12
4 06 328	Beilegscheibe für Antriebkegelrad, innen (2,5 x 60 x 71,5 mm) ab Chassis-Nr. Br. 2V-9207	×	2,0-12
4 06 500	Kugellager für Antriebkegelrad, zweireihig 1210 bis Chassis-Nr. F-5574	1	12 B, 12 C, 92 C, 1033, 1210
4 06 501	Kugellager für Antriebkegelrad, zweireihig 1210 ab Chassis-Nr. F-5575 1396 bis Chassis-Nr. 396-7998 20103 bis Chassis-Nr. 103-44083	1	1,8 alle, 1210, 12 N, 12 LG, 12 LGL, 1233, 1290, 1296, 1397, 20103, 20120, 1190, 1396
4 06 502	Kugellager für Antriebkegelrad, zweireihig 3,5-34 bis Chassis-Nr. Br. 4V-3301 3,5-57 bis Chassis-Nr. Br. 7V-3196 3,5-83 bis Chassis-Nr. Br. 8V-3215	1	3,5 alle
4 06 503	Kugellager für Antriebkegelrad, zweireihig 20103 ab Chassis-Nr. 103-44084 1396 ab Chassis-Nr. 396-7999	1	2,0-12, 20103, 1396
4 06 504	Kugellager für Antriebkegelrad, zweireihig 3,5-34 ab Chassis-Nr. Br. 4V-3302 3,5-57 ab Chassis-Nr. Br. 7V-3197 3,5-83 ab Chassis-Nr. Br. 8V-3216	1	3,5 alle
4 06 550	Abstandstück für Antriebkegelradlager 1210 bis Chassis-Nr. F-5574	1	12 B, 12 C, 92 C, 1033, 1210
4 06 551	Abstandstück für Antriebkegelradlager 1396 bis Chassis-Nr. 396-7998 20103 bis Chassis-Nr. 103-44083	1	1,8 alle, 12 LGL, 1296, 1397, 20103, 20120, 1396
4 06 552	Abstandstück für Antriebkegelradlager	1	3,5 alle
4 06 553	Abstandstück für Antriebkegelradlager 1210 ab Chassis-Nr. F-5575 1190 bis Chassis-Nr. 190-31249	1	1210, 12 N, 12 LG, 1233, 1290, 1190
4 06 554	Abstandstück für Antriebkegelradlager	1	2,0-12

TEILE-NAME	Stückzahl pro Wagen	Modell	Teile-Gruppen-Nr.
Abstandstück für Antriebkegelradlager ab Chassis-Nr. 190-31250	1	1190	4 06 555
Abstandscheibe für Antriebkegelradlager 1396 ab Chassis-Nr. 396-7999 20103 ab Chassis-Nr. 103-44084	1	20103, 1396	4 06 556
Ring für Antriebkegelradlagersicherung 1210 bis Chassis-Nr. F-5574	1	12 B, 12 C, 92 C, 1033, 1210	4 06 600
Ring für Antriebkegelradlagersicherung 1210 ab Chassis-Nr. F-5575 1396 bis Chassis-Nr. 396-7998 20103 bis Chassis-Nr. 103-44083	1	1,8 alle, 1210 12 N, 12 LG, 12 LGL, 1233, 1290, 1296, 1397, 20103, 20120, 1190, 1396	4 06 601
Ring für Antriebkegelradlagersicherung 3,5-34 bis Chassis-Nr. Br. 4V-3301 3,5-57 bis Chassis-Nr. Br. 7V-3196 3,5-83 bis Chassis-Nr. Br. 8V-3215	1	3,5 alle	4 06 602
Ring für Antriebkegelradlagersicherung	1	2,0-12	4 06 603
Kugellager für Antriebkegelrad, einreihig 1210 bis Chassis-Nr. F-5574	1	12 B, 12 C, 92 C, 1033, 1210	4 06 650
Kugellager für Antriebkegelrad, einreihig 1210 ab Chassis-Nr. F-5575 1396 bis Chassis-Nr. 396-7998	1	1,8 alle, 1210, 12 N, 12 LG, 12 LGL, 1233, 1290, 1296, 1397, 20103, 20120, 1190, 1396	7 08 425
Kugellager für Antriebkegelrad, einreihig 3,5-34 bis Chassis-Nr. Br. 4V-3301 3,5-57 bis Chassis-Nr. Br. 7V-3196 3,5-83 bis Chassis-Nr. Br. 8V-3215	1	3,5 alle	4 06 652
Kugellager für Antriebkegelrad, einreihig	1	2,0-12	7 74 225
Rollenlager für Antriebkegelrad 3,5-34 ab Chassis-Nr. Br. 4V-3302 3,5-57 ab Chassis-Nr. Br. 7V-3197 3,5-83 ab Chassis-Nr. Br. 8V-3216	1	3,5 alle	4 06 654
Rollenlager für Antriebkegelrad 1396 ab Chassis-Nr. 396-7999 20103 ab Chassis-Nr. 103-44084	1	1396, 20103	4 06 655
Sicherungsring für Rollenlager siehe 4 06 901			
Ablenkblech für Antriebkegelradlager	1	3,5 alle	4 06 700
Ablenkblech für Antriebkegelradlager bis Chassis-Nr. Br. 2V- 9206	1	2,0-12	4 06 701
Öldichtung für Antriebkegelrad 1210 bis Chassis-Nr. F-5574	1	12 B, 12 C, 92 C, 1033, 1210	4 06 725
Öldichtung für Antriebkegelrad 1210 ab Chassis-Nr. F-5575 1396 bis Chassis-Nr. 396-7998 20103 bis Chassis-Nr. 103-44083	1	1,8 alle, 1210, 12 N, 12 LG, 12 LGL, 1233, 1290, 1296, 1397, 20103, 20120, 1190, 1396	4 06 726
Öldichtung für Antriebkegelrad 3,5-34 bis Chassis-Nr. Br. 4V-3301 3,5-57 bis Chassis-Nr. Br. 7V-3196 3,5-83 bis Chassis-Nr. Br. 8V-3215	1	3,5 alle	4 06 727
Öldichtung für Antriebkegelrad 3,5-34 ab Chassis-Nr. Br. 4V-3302 3,5-57 ab Chassis-Nr. Br. 7V-3197 3,5-83 ab Chassis-Nr. Br. 8V-3216	1	3,5 alle	4 06 728
Öldichtung für Antriebkegelrad bis Chassis-Nr. Br. 2V-9206	1	2,0-12	4 06 729
Öldichtung für Antriebkegelrad 20103 ab Chassis-Nr. 103-44084 1396 ab Chassis-Nr. 396-7999 2,0-12 ab Chassis-Nr. Br. 2V-9207	1	20103, 1396, 2,0-12	4 06 730

Teile-Gruppen-Nr.	TEILE-NAME	Stückzahl pro Wagen	Modell
	Sicherungsring für Rollenlager (A 23,6 x 2) N-10722 3,5-34 ab Chassis-Nr. Br. 4V-3302 3,5-57 ab Chassis-Nr. Br. 7V-3197 3,5-83 ab Chassis-Nr. Br. 8V-3216	1	3,5 alle
4 06 901	Sicherungsblech für Rollenlager 1396 ab Chassis-Nr. 396-7999 20103 ab Chassis-Nr. 103-44084	1	20103, 1396
	Halter für Öldichtung siehe Gruppe 4 04		
4 08 000	**Ausgleichgehäuse mit Deckel, Tellerrad und Antriebkegelrad Zsb.,** Übersetzung 36:7 eingelaufen 1210 bis Chassis-Nr. F-5574	1	12 B, 12 C, 1210
4 08 001	Ausgleichgehäuse mit Deckel, Tellerrad und Antriebkegelrad Zsb., Übersetzung 39:7 eingelaufen 1210 bis Chassis-Nr. F-5574	1	12 B, 12 C, 92 C, 1033, 1210
4 08 002	Ausgleichgehäuse mit Deckel, Tellerrad und Antriebkegelrad Zsb., Übersetzung 43:9 eingelaufen 20103 bis Chassis-Nr. 103-44083	1	1,8 alle, 1397, 20103, 20120
4 08 003	Ausgleichgehäuse mit Deckel, Tellerrad und Antriebkegelrad Zsb., Übersetzung 43:10 eingelaufen 20103 bis Chassis-Nr. 103-44083	1	1,8 alle, 20103
	Bei Auswechslung des Ausgleichgehäuses Nr. 4 08 004 (Übersetzung 35:6) gegen Ausgleichgehäuse Nr. 4 08 006 (Übersetzung 34:5) oder Ausgleichgehäuse Nr. 4 08 005 (Übersetzung 35:6) gegen Ausgleichgehäuse Nr. 4 08 007 (Übersetzung 34:5) muß bis Chassis-Nr. V-2341 das Zwischenstück Nr. 8 38 025 für Vergaser durch den Regler Nr. 8 38 000 und ab Chassis-Nr. V-2342 das Zwischenstück Nr. 8 38 026 für Vergaser durch den Regler Nr. 8 38 001 ersetzt werden. Gleichzeitig ist bis Chassis-Nr. V-2341 der Tachometer und ab Chassis-Nr. V-2342 das Tachometerwinkelantriebgehäuse mit Zahnrädern Zsb. (siehe Gruppe 12 60 bzw. 7 26) der Übersetzung und Bereifung entsprechend zu ersetzen. Außerdem sind die beiden Kugellager Nr. 4 10 877 für Ausgleichgehäuse gegen 2 Rollenlager Nr. 4 10 878 auszuwechseln und bei 3,5-34 bis Chassis-Nr. 34C-418 3,5-57 bis Chassis-Nr. 57C-1688 ist das Tachometerkabel Nr. 12 68 005 mit Vierkantanschluß mitzuliefern.		
4 08 004	Ausgleichgehäuse mit Deckel, Tellerrad und Antriebkegelrad Zsb., Übersetzung 35:6 eingelaufen 3,5-34 bis Chassis-Nr. 34D-588 3,5-57 bis Chassis-Nr. 57D-2272 3,5-83 bis Chassis-Nr. 83D-223	1	3,5 alle
4 08 005	Ausgleichgehäuse mit Deckel, Tellerrad und Antriebkegelrad Zsb., Übersetzung 35:6 eingelaufen 3,5-34 ab Chassis-Nr. 34D-589 bis Chassis-Nr. Br. 4V-3301 3,5-57 ab Chassis-Nr. 57D-2273 bis Chassis-Nr. Br. 7V-3196 3,5-83 ab Chassis-Nr. 83D-224 bis Chassis-Nr. Br. 8V-3215	1	3,5-34, 3,5-57, 3,5-83
4 08 006	Ausgleichgehäuse mit Deckel, Tellerrad und Antriebkegelrad Zsb., Übersetzung 34:5 eingelaufen 3,5-34 bis Chassis-Nr. 34D-588 3,5-57 bis Chassis-Nr. 57D-2272 3,5-83 bis Chassis-Nr. 83D-223	1	3,5 alle
4 08 007	Ausgleichgehäuse mit Deckel, Tellerrad und Antriebkegelrad Zsb., Übersetzung 34:5 eingelaufen 3,5-34 ab Chassis-Nr. 34D-589 bis Chassis-Nr. Br. 4V-3301 3,5-57 ab Chassis-Nr. 57D-2273 bis Chassis-Nr. Br. 7V-3196 3,5-83 ab Chassis-Nr. 83D-224 bis Chassis-Nr. Br. 8V-3215	1	3,5-34, 3,5-57, 3,5-83
4 08 008	Ausgleichgehäuse mit Deckel, Tellerrad und Antriebkegelrad Zsb., Übersetzung 36:7 eingelaufen 1210 ab Chassis-Nr. F-5575	1	1210, 12 N, 12 LG, 1233, 1290

TEILE-NAME	Stückzahl pro Wagen	Modell	Teile-Gruppen-Nr.
Ausgleichgehäuse mit Deckel, Tellerrad und Antriebkegelrad Zsb., Übersetzung 39:7 eingelaufen 1210 ab Chassis-Nr. F-5575	1	1210, 12 N, 12 LG, 1233, 1290, 1190	4 08 009
Ausgleichgehäuse mit Deckel, Tellerrad und Antriebkegelrad Zsb., Übersetzung 39:7 eingelaufen 1397 bis Chassis-Nr. 97-20988 1396 bis Chassis-Nr. 396-7998	1	12 LGL, 1296, 1397, 1396	4 08 010
Ausgleichgehäuse mit Deckel, Tellerrad und Antriebkegelrad Zsb., Übersetzung 36:7 eingelaufen 1396 bis Chassis-Nr. 396-7998	1	1397, 1396	4 08 011
Ausgleichgehäuse mit Deckel, Tellerrad und Antriebkegelrad Zsb., Übersetzung 43:7 eingelaufen bis Chassis-Nr. Br. 2V-9206	1	2,0-12	4 08 012
Ausgleichgehäuse mit Deckel, Tellerrad und Antriebkegelrad Zsb., Übersetzung 40:7 eingelaufen 3,5-34 ab Chassis-Nr. Br. 4V-3302 3,5-57 ab Chassis-Nr. Br. 7V-3197 3,5-83 ab Chassis-Nr. Br. 8V-3216	1	3,5 alle	4 08 013
Ausgleichgehäuse mit Deckel, Tellerrad und Antriebkegelrad Zsb., Übersetzung 41:6 eingelaufen. 3,5-34 ab Chassis-Nr. Br. 4V-3302 3,5-57 ab Chassis-Nr. Br. 7V-3197 3,5-83 ab Chassis-Nr. Br. 8V-3216	1	3,5 alle	4 08 014
Ausgleichgehäuse mit Deckel, Tellerrad und Antriebkegelrad Zsb., Übersetzung 41:8 eingelaufen 3,5-34 ab Chassis-Nr. Br. 4V-3302 3,5-57 ab Chassis-Nr. Br. 7V-3197 3,5-83 ab Chassis-Nr. Br. 8V-3216	1	3,5 alle	4 08 015
Ausgleichgehäuse mit Deckel, Tellerrad und Antriebkegelrad Zsb., Übersetzung 43:7 eingelaufen ab Chassis-Nr. Br. 2V-9207	1	2,0-12	4 08 018
Tellerrad und Antriebkegelrad, Übersetzung 43:9 eingelaufen ab Chassis-Nr. 103-44084	1	20103	4 08 500
Tellerrad und Antriebkegelrad, Übersetzung 36:7 eingelaufen ab Chassis-Nr. 396-7999	1	1396	4 08 502
Tellerrad und Antriebkegelrad, Übersetzung 39:7 eingelaufen ab Chassis-Nr. 396-7999	1	1396	4 08 503
Tellerrad und Antriebkegelrad, Übersetzung 43:7 eingelaufen	1	2,0-12	4 08 505
Tellerrad und Antriebkegelrad, Übersetzung 36:5 eingelaufen 3,5-34 bis Chassis-Nr. Br. 4V-3301 3,5-57 bis Chassis-Nr. Br. 7V-3196 3,5-83 bis Chassis-Nr. Br. 8V-3215	1	3,5 alle	4 08 506
Tellerrad und Antriebkegelrad, Übersetzung 34:5 eingelaufen 3,5-34 bis Chassis-Nr. Br. 4V-3301 3,5-57 bis Chassis-Nr. Br. 7V-3196 3,5-83 bis Chassis-Nr. Br. 8V-3215	1	3,5 alle	4 08 507
Tellerrad und Antriebkegelrad, Übersetzung 40:7 eingelaufen 3,5-34 ab Chassis-Nr. Br. 4V-3302 3,5-57 ab Chassis-Nr. Br. 7V-3197 3,5-83 ab Chassis-Nr. Br. 8V-3216	1	3,5 alle	4 08 508
Tellerrad und Antriebkegelrad, Übersetzung 41:7 eingelaufen 3,5-34 ab Chassis-Nr. Br. 4V-3302 3,5-57 ab Chassis-Nr. Br. 7V-3197 3,5-83 ab Chassis-Nr. Br. 8V-3216	1	3,5 alle	4 08 509
Tellerrad und Antriebkegelrad, Übersetzung 41:8 eingelaufen 3,5-34 ab Chassis-Nr. Br. 4V-3302 3,5-57 ab Chassis-Nr. Br. 7V-3197 3,5-83 ab Chassis-Nr. Br. 8V-3216	1	3,5 alle	4 08 510
Ausgleichgehäuse 20103 ab Chassis-Nr. 103-44084 1396 ab Chassis-Nr. 396-7999	1	20103, 1396	**4 10 200**

Teile-Gruppen-Nr.	TEILE-NAME	Stückzahl pro Wagen	Modell
4 10 425	Schraube für Tellerrad an Ausgleichgehäuse (M 10 x 1 x 18) 20103 ab Chassis-Nr. 103-44084 1396 ab Chassis-Nr. 396-7999	10	20103, 1396
4 10 427	Niet für Tellerrad	10	1,8 alle, 12 LGL, 1397, 20103, 20120, 18 N, 1833, 2,0-12, 1296, 1396
4 10 475	Kegelrad für Hinterachswelle 1210 bis Chassis-Nr. F-5574	2	12 B, 12 C, 92 C, 1033, 1210
4 10 476	Kegelrad für Hinterachswelle 1396 bis Chassis-Nr. 396-7998 20103 bis Chassis-Nr. 103-44083	2	1,8 alle, 12 LGL, 1296, 1397, 20103, 20120, 1396
4 10 477	Kegelrad für Hinterachswelle 3,5-34 bis Chassis-Nr. Br. 4V-3301 3,5-57 bis Chassis-Nr. Br. 7V-3196 3,5-83 bis Chassis-Nr. Br. 8V-3215	2	3,5 alle
4 10 478	Kegelrad für Hinterachswelle 1210 ab Chassis-Nr. F-5575	2	1210, 12 N, 12 LG, 1233, 1290, 1190
4 10 479	Kegelrad für Hinterachswelle bis Chassis-Nr. Br. 2V-9206	2	2,0-12
4 10 480	Kegelrad für Hinterachswelle 3,5-34 ab Chassis-Nr. Br. 4V-3302 3,5-57 ab Chassis-Nr. Br. 7V-3197 3,5-83 ab Chassis-Nr. Br. 8V-3216	2	3,5 alle
4 10 481	Kegelrad für Hinterachswelle 20103 ab Chassis-Nr. 103-44084 1396 ab Chassis-Nr. 396-7999	2	20103, 1396
4 10 483	Kegelrad für Hinterachswelle ab Chassis-Nr. Br. 2V-9207	2	2,0-12
4 10 525	Ausgleichkegelrad	2	12 B, 12 C, 92 C, 1033, 1210, 12 N, 12 LG, 1233, 1290, 1190
4 10 526	Ausgleichkegelrad 1396 bis Chassis-Nr. 396-7998 20103 bis Chassis-Nr. 103-44083	2	1,8 alle, 12 LGL, 1296, 1397, 20103, 20120, 1396
4 10 527	Ausgleichkegelrad, Bohrung für Ausgleichkegelradachse, 23,5 mm 3,5-34 bis Chassis-Nr. 34D-588 3,5-57 bis Chassis-Nr. 57D-2272 3,5-83 bis Chassis-Nr. 83D-223	2	3,5 alle
4 10 528	Ausgleichkegelrad, Bohrung für Ausgleichkegelradachse, 25,2 mm 3,5-34 ab Chassis-Nr. 34D-589 bis Chassis-Nr. Br. 4V-3301 3,5-57 ab Chassis-Nr. 57D-2273 bis Chassis-Nr. Br. 7V-3196 3,5-83 ab Chassis-Nr. 83D-224 bis Chassis-Nr. Br. 8V-3215	2	3,5 alle
4 10 529	Ausgleichkegelrad bis Chassis-Nr. Br. 2V-9206	2	2,0-12
4 10 530	Ausgleichkegelrad 3,5-34 ab Chassis-Nr. Br. 4V-3302 3,5-57 ab Chassis-Nr. Br. 7V-3197 3,5-83 ab Chassis-Nr. Br. 8V-3216	4	3,5 alle
4 10 531	Ausgleichkegelrad 20103 ab Chassis-Nr. 103-44084 1396 ab Chassis-Nr. 396-7999	2	20103, 1396
4 10 533	Ausgleichkegelrad ab Chassis-Nr. Br. 2V-9207	2	2,0-12
4 10 575	Achse für Ausgleichkegelrad nicht für 12 LGL	1	1,2, 1033, 1190
4 10 576	Achse für Ausgleichkegelrad 20103 bis Chassis-Nr. 103-44083 1396 bis Chassis-Nr. 396-7998	1	1,8 alle, 12 LGL, 1296, 1397, 20103, 20120, 1396

TEILE-NAME	Stückzahl pro Wagen	Modell	Teile-Gruppen-Nr.
Achse für Ausgleichkegelrad, 23,4 mm Ø 3,5-34 bis Chassis-Nr. 34D-588 3,5-57 bis Chassis-Nr. 57D-2272 3,5-83 bis Chassis-Nr. 83D-223	1	3,5 alle	4 10 577
Achse für Ausgleichkegelrad, 25 mm Ø 3,5-34 ab Chassis-Nr. 34D-589 bis Chassis-Nr. Br. 4V-3301 3,5-57 ab Chassis-Nr. 57D-2273 bis Chassis-Nr. Br. 7V-3196 3,5-83 ab Chassis-Nr. 83D-224 bis Chassis-Nr. Br. 8V-3215	1	3,5 alle	4 10 578
Achse für Ausgleichkegelrad	1	2,0-12	4 10 579
Kreuz für Ausgleichkegelrad 3,5-34 ab Chassis-Nr. Br. 4V-3302 3,5-57 ab Chassis-Nr. Br. 7V-3197 3,5-83 ab Chassis-Nr. Br. 8V-3216	1	3,5 alle	4 10 580
Achse für Ausgleichkegelrad 20103 ab Chassis-Nr. 103-44084 1396 ab Chassis-Nr. 396-7999	1	20103, 1396	4 10 581
Stift für Ausgleichkegelradachse (4,8 x 33 mm) nicht für 12 LGL	1	1,2, 1033, 1190	4 10 625
Stift für Ausgleichkegelradachse (6,4 x 38 mm) 20103 bis Chassis-Nr. 103-44083 1396 bis Chassis-Nr. 396-7998	1	1,8 alle, 12 LGL, 1296, 1397, 20103, 20120, 2,0-12, 1396	4 10 626
Stift für Ausgleichkegelradachse (8 x 47,6 mm)	1	3,5 alle	4 10 627
Stift für Ausgleichkegelradachse (6,5 x 40 mm) 20103 ab Chassis-Nr. 103-44084 1396 ab Chassis-Nr. 396-7999	1	20103, 1396	4 10 628
Ölschöpfer für Ausgleichgehäuse	1	2,0-12	4 10 750
Ölschöpfer für Ausgleichgehäuse	1	3,5 alle	4 10 775
Schraube für Ausgleichgehäuse (5/16"-24 x 1¾") nicht für 12 LGL	4	1,2, 1033, 1190	4 10 825
Schraube für Ausgleichgehäuse (5/16"-24 x 2")	4	1,8 alle, 12 LGL	4 10 826
Schraube für Ausgleichgehäuse (7/16"-20 x 2 7/16") 3,5-34 bis Chassis-Nr. 34D-588 3,5-57 bis Chassis-Nr. 57D-2272 3,5-83 bis Chassis-Nr. 83D-223	4	3,5 alle	4 10 827
Schraube für Ausgleichgehäuse (7/16"-20 x 65 mm) 3,5-34 ab Chassis-Nr. 34D-589 bis Chassis-Nr. Br. 4V-3301 3,5-57 ab Chassis-Nr. 57D-2273 bis Chassis-Nr. Br. 7V-3196 3,5-83 ab Chassis-Nr. 83D-224 bis Chassis-Nr. Br. 8V-3215	8	3,5 alle	4 10 828
Schraube für Ausgleichgehäuse (M 8 x 1,25 x 55) N-22740 1396 bis Chassis-Nr. 396-7998 20103 bis Chassis-Nr. 103-44083	4 6	1296, 1397, 20103, 20120, 1396 2,0-12	
Schraube für Ausgleichgehäuse (M 8 x 1 x 45)	4	1190	4 10 830
Schraube für Ausgleichgehäuse (M 12 x 1,5 x 55) N-22730 3,5-34 ab Chassis-Nr. Br. 4V-3302 3,5-57 ab Chassis-Nr. Br. 7V-3197 3,5-83 ab Chassis-Nr. Br. 8V-3216	4	3,5 alle	
Kugellager für Ausgleichgehäuse nicht für 12 LGL	2	1,2, 1033, 1190	4 10 875
Kugellager für Ausgleichgehäuse 1396 bis Chassis-Nr. 396-7998 20103 bis Chassis-Nr. 103-44083	2	1,8 alle, 12 LGL, 1296, 1397, 20103, 20120, 1396	4 10 876

Teile-Gruppen-Nr.	TEILE-NAME	Stückzahl pro Wagen	Modell
4 10 877	Kugellager für Ausgleichgehäuse, bei Übersetzung 35:6 3,5-34 bis Chassis-Nr. Br. 4V-3301 3,5-57 bis Chassis-Nr. Br. 7V-3196 3,5-83 bis Chassis-Nr. Br. 8V-3215	2	3,5 alle
4 10 878	Rollenlager für Ausgleichgehäuse, konisch, bei Übersetzung 34:5 3,5-34 bis Chassis-Nr. Br. 4V-3301 3,5-57 bis Chassis-Nr. Br. 7V-3196 3,5-83 bis Chassis-Nr. Br. 8V-3215	2	3,5 alle
4 10 879	Kugellager für Ausgleichgehäuse	2	2,0-12
4 10 880	Kugellager für Ausgleichgehäuse 3,5-34 ab Chassis-Nr. Br. 4V-3302 3,5-57 ab Chassis-Nr. Br. 7V-3197 3,5-83 ab Chassis-Nr. Br. 8V-3216	2	3,5 alle
4 10 881	Kegelrollenlager für Ausgleichgehäuse 20103 ab Chassis-Nr. 103-44084 1396 ab Chassis-Nr. 396-7999	2	20103, 1396
4 10 925	Mutter für Ausgleicheinstellung (2,719"-16) nicht für 12 LGL	2	1,2, 1033, 1190
4 10 926	Mutter für Ausgleicheinstellung (2,915"-16) 1396 bis Chassis-Nr. 396-4300	2	1,8 alle, 12 LGL, 1296, 1397, 20103, 20120, 1396
4 10 927	Mutter für Ausgleicheinstellung (4,018"-16) 3,5-34 bis Chassis-Nr. Br. 4V-3301 3,5-57 bis Chassis-Nr. Br. 7V-3196 3,5-83 bis Chassis-Nr. Br. 8V-3215	2	3,5 alle
4 10 928	Mutter für Ausgleicheinstellung (3⅝"-16) bis Chassis-Nr. Br. 2V-9206	2	2,0-12
4 10 929	Mutter für Ausgleicheinstellung (M 74 x 2) 20103 bis Chassis-Nr. 103-44083 20120 ab Chassis-Nr. 120-1532 1396 ab Chassis-Nr. 396-4301 bis Chassis-Nr. 396-7998	2	20103, 20120, 1396
4 10 930	Mutter für Ausgleicheinstellung (M 70 x 1,5)	2	1190
4 10 931	Mutter für Ausgleicheinstellung (M 125 x 1,5) 3,5-34 ab Chassis-Nr. Br. 4V-3302 3,5-57 ab Chassis-Nr. Br. 7V-3197 3,5-83 ab Chassis-Nr. Br. 8V-3216	2	3,5 alle
4 10 932	Mutter für Ausgleicheinstellung (M 82 x 1,5) 20103 ab Chassis-Nr. 103-44084 1396 ab Chassis-Nr. 396-7999	2	20103, 1396
4 10 933	Mutter für Antriebkegelradeinstellung (M 75 x 1,5) 20103 ab Chassis-Nr. 103-44084 1396 ab Chassis-Nr. 396-7999	1	20103, 1396
4 10 934	Mutter für Ausgleicheinstellung ab Chassis-Nr. Br. 2V-9207	2	2,0-12
4 10 975	Sicherung für Ausgleicheinstellmutter 1396 bis Chassis-Nr. 396-7998 20103 bis Chassis-Nr. 103-44083	2	1,2 alle, 1,8 alle, 1033, 1397, 20103, 20120, 1190, 1396
4 10 977	Sicherung für Ausgleicheinstellmutter 20103 ab Chassis-Nr. 103-44084 1396 ab Chassis-Nr. 396-7999	2	20103, 1396
4 10 978	Sicherung für Antriebkegelradeinstellmutter 20103 ab Chassis-Nr. 103-44084 1396 ab Chassis-Nr. 396-7999	1	20103, 1396
4 10 980	Sicherung für Ausgleicheinstellmutter	2	3,5 alle, 2,0-12
4 12 000	**Flansch für Antriebkegelrad,** rund 1210 bis Chassis-Nr. F-5574	1	12 B, 12 C, 92 C, 1033, 1210
4 12 001	Flansch für Antriebkegelrad, eckig 1210 bis Chassis-Nr. F-5574	1	12 B, 12 C, 92 C, 1033, 1210

TEILE-NAME	Stückzahl pro Wagen	Modell	Teile-Gruppen-Nr.
Flansch für Antriebkegelrad, rund, Sitz für Antriebkegelradmutter 1,6 mm tief 1210 ab Chassis-Nr. F-5575 20103 bis Chassis-Nr. 103-36959 20120 bis Chassis-Nr. 120-1345 1190 Wagen mit 3-Gang-Getriebe und gerader Verzahnung bis Chassis-Nr. 190-10922, ausschl. 190-10303/306/415/425/448/451/466/497/533/831, einschl. 190-13563 1190 Wagen mit 4-Gang-Getriebe bis Chassis-Nr. 190-21639 1396 bis Chassis-Nr. 396-3355, ausschl. 396-3353	1	1,8 alle, 1210 12 N, 12 LG, 12 LGL, 1233, 1290, 1296, 1397, 20103, 20120, 1190, 1396	4 12 002
Flansch für Antriebkegelrad, eckig 1210 ab Chassis-Nr. F-5575 12 LG, 1233 und 18 N Wagen mit 4-Gang-Getriebe 20103 ab Chassis-Nr. 103-36960 20120 ab Chassis-Nr. 120-1346 1190 L-RH 3-Gang-Getriebe bis Chassis-Nr. 190-10922, ausschl. 190-10303/306/415/425/448/451/466/497/533/831, einschl. 190-13563 und 1190 L-RH und CL ab Chassis-Nr. 190-48324, einschl. 190-44810—816/823—837/847—850/852/853/856/858—863/865—935/937 bis 941/947/951—960/962/965/969 bis 45320/322—586/588—746/749 bis 47010/016—019/024—027/042—047/066/067/072/545/558/559/837 1190 LR-V ab Chassis-Nr. 190-21640 1190 CL ab Chassis-Nr. 190-21640 bis 38104 1396 ab Chassis-Nr. 396-3356, einschl. 396-3353 bis Chassis-Nr. 396-7998	1	1210, 12 N, 12 LG, 1233, 18 N, 1833, 1290, 1296, 1397, 20103, 20120, 1190, 1396	4 12 003
Flansch für Antriebkegelrad, eckig, Sitz für Antriebkegelradmutter 15 mm tief 12 LG, 1233, 18 N Wagen mit 3-Gang-Getriebe 1190 L-RH ab Chassis-Nr. 190-10923, einschl. 190-10303/306/415/425/448/451/466/497/533/831, ausschl. 190-13563 1190 CL ab Chassis-Nr. 190-38105 bis Chassis-Nr. 190-48323, ausschl. 190-44810—816/823—837/847—850/852/853/856/858—863/865—935/937—941/947/951—960/962/965/969 bis 45320/322—586/588—746/749 bis 47010/016—019/024—027/042—047/066/067/072/545/558/559/837	1	18 B, 18 C, 12 LG, 1233, 18 N, 1190	4 12 004
Flansch für Antriebkegelrad, Schaft 46 mm Ø 3,5-34 bis Chassis-Nr. Br. 4V-3301 3,5-57 bis Chassis-Nr. Br. 7V-3196 3,5-83 bis Chassis-Nr. Br. 8V-3215	1	3,5 alle	4 12 005
Flansch für Antriebkegelrad	1	2,0-12	4 12 006
Flansch für Antriebkegelrad, rund, Sitz für Antriebkegelradmutter 15 mm tief 1190 Wagen mit 3-Gang-Getriebe ab Chassis-Nr. 190-10923, einschl. 190-10303/306/415/425/448/451/466/497/533/831, ausschl. 190-13563	1	1190	4 12 007
Flansch für Antriebkegelrad, Schaft 48 mm Ø ab Chassis-Nr. Br. V-3197 bis Chassis-Nr. Br. V-5676	1	3,5 alle	4 12 008
Flansch für Antriebkegelrad, Schaft 48 mm Ø ab Chassis-Nr. Br. V-5677	1	3,5 alle	4 12 009
Flansch für Antriebkegelrad, eckig, Höhe 59 mm 20103 ab Chassis-Nr. 103-44084 1396 ab Chassis-Nr. 396-7999	1	20103, 1396	4 12 010
Unterlegscheibe für Antriebkegelradmutter (23 x 41 x 4 mm) 3,5-34 bis Chassis-Nr. Br. 4V-3301 3,5-57 bis Chassis-Nr. Br. 7V-3196 3,5-83 bis Chassis-Nr. Br. 8V-3215 Unterlegscheibe ab obigen Partien siehe Nr. N-10532	1	3,5 alle, 2,0-12	4 12 075
Sicherungsscheibe für Antriebkegelradmutter, Innenzahnung (20,6 x 35 x 1 mm) 1210 bis Chassis-Nr. F-5574	1	12 B, 12 C, 92 C, 1033, 1210	4 12 100
Sicherungsscheibe für Antriebkegelradmutter, Innenzahnung (23,8 x 35 x 1 mm) 1210 ab Chassis-Nr. F-5575 1396 bis Chassis-Nr. 396-7998 20103 bis Chassis-Nr. 103-44083	1	1,8 alle, 1210 12 N, 12 LG, 12 LGL, 1233, 1290, 1296, 1397, 20103, 20120, 1190, 1396	4 12 101
Kronenmutter für Antriebkegelrad (7/8"-20) 3,5-34 bis Chassis-Nr. Br. 4V-3301 3,5-57 bis Chassis-Nr. Br. 7V-3196 3,5-83 bis Chassis-Nr. Br. 8V-3215 Kronenmutter ab obigen Partien siehe Nr. N-10676	1	3,5 alle	4 12 125

Teile-Gruppen-Nr.	TEILE-NAME	Stückzahl pro Wagen	Modell
4 12 126	Mutter für Antriebkegelrad (M 18 x 1,5)	1	1290, 1296, 1397, 20103, 20120, 1190, 1396
4 14 000	**Hinterachswelle mit Kugellager Zsb.** 1210 bis Chassis-Nr. F-5574	2	12 B, 12 C, 92 C, 1033, 1210
4 14 001	Hinterachswelle mit Kugellager Zsb.	2	18 B, 18 C, 98 C
4 14 002	Hinterachswelle mit Kugellager Zsb. 1210 ab Chassis-Nr. F-5575 Für 1190 L-RH bis Chassis-Nr. 190-28519, ausschl. 190-28040/41 1190 L-RV und CL bis Chassis-Nr. 190-27962, ausschl. 190-27915 bis 27940 ist Kronenmutter Nr. N-11334 mitzuliefern.	2	1210, 12 N, 12 LG, 1233, 1290, 1190
4 14 003	Hinterachswelle mit Kugellager Zsb. 1296 bis Chassis-Nr. 96-26721	2	12 LGL, 18 N, 1833, 1296
4 14 004	Hinterachswelle mit Kugellager Zsb.	2	1397
4 14 005	Hinterachswelle mit Kugellager Zsb. 1296 ab Chassis-Nr. 96-26722 20103 bis Chassis-Nr. 103-44083 1396 bis Chassis-Nr. 396-7998	2	1296, 20103, 20120, 1396
4 14 006	Hinterachswelle mit Kugellager Zsb. 20103 ab Chassis-Nr. 103-44084	2	20103
4 14 007	Hinterachswelle mit Kugellager Zsb. ab Chassis-Nr. 396-7999	2	1396
4 14 100	Hinterachswelle links, mit Feder 3,5-34 bis Chassis-Nr. 34D-588 3,5-57 bis Chassis-Nr. 57D-2272 3,5-83 bis Chassis-Nr. 83D-223	1	3,5 alle
4 14 125	Hinterachswelle rechts, mit Feder 3,5-34 bis Chassis-Nr. 34D-588 3,5-57 bis Chassis-Nr. 57D-2272 3,5-83 bis Chassis-Nr. 83D-223	1	3,5 alle
4 14 150	Hinterachswelle 3,5-34 ab Chassis-Nr. 34D-589 bis Chassis-Nr. Br. 4V-3301 3,5-57 ab Chassis-Nr. 57D-2273 bis Chassis-Nr. Br. 7V-3196 3,5-83 ab Chassis-Nr. 83D-224 bis Chassis-Nr. Br. 8V-3215	2	3,5 alle
4 14 151	Hinterachswelle	2	2,0-12
4 14 152	Hinterachswelle 3,5-34 ab Chassis-Nr. Br. 4V-3302 3,5-57 ab Chassis-Nr. Br. 7V-3197 3,5-83 ab Chassis-Nr. Br. 8V-3216	2	3,5 alle
4 14 250	Feder links, für Hinterachswelle 3,5-34 bis Chassis-Nr. 34D-588 3,5-57 bis Chassis-Nr. 57D-2272 3,5-83 bis Chassis-Nr. 83D-223	1	3,5 alle
4 14 275	Feder rechts, für Hinterachswelle 3,5-34 bis Chassis-Nr. 34D-588 3,5-57 bis Chassis-Nr. 57D-2272 3,5-83 bis Chassis-Nr. 83D-223	1	3,5 alle
4 14 300	Kugellager für Hinterachswelle	2	2,0-12
4 14 400	Haltemutter für Kugellager auf Hinterachswelle (M 44 x 1)	2	2,0-12
4 14 401	Haltemutter für Kugellager, außen (4,018"-16)	2	2,0-12
4 14 425	Sicherung für Haltemutter auf Hinterachswelle	2	2,0-12
4 14 246	Sicherung für Haltemutter, außen	2	2,0-12
4 14 450	Halter für Hinterachswellenlager	2	12 B, 12 C, 92 C, 1033, 1210, 12 N, 12 LG, 1233, 1290, 1190

TEILE-NAME	Stückzahl pro Wagen	Modell	Teile-Gruppen-Nr.
Halter für Hinterachswellenlager	2	1,8 alle, 12 LGL, 1296, 1396	4 14 451
Halter und Ölablenkblech an Bremsankerplatte 20103 ab Chassis-Nr. 103-44084	2	20103	4 14 452
Dichtung für Hinterachswellenlagerhalter, Papier	4	12 B, 12 C, 92 C, 1033, 1210, 12 N, 12 LG, 1233, 1290, 1190	4 14 475
Dichtung für Hinterachswellenlagerhalter, Papier 20103 bis Chassis-Nr. 103-44083	4	1,8 alle, 12 LGL, 1296, 1396, 1397, 20103, 20120	4 14 476
Dichtung für Ölablenkblech an Bremsankerplatte 20103 ab Chassis-Nr. 103-44084	2	20103	4 14 477
Schraube für Hinterachswellenlagerhalter (3/8"-24 x 1")	8	1,2 alle, 1,8 alle, 1033, 1190, 1396	4 14 500
Klemmschraube für Hinterachswellenlager-Haltemutter (M 10 x 1,5 x 75)	2	2,0-12	4 14 501
Schraube für Hinterachswellenlagerhalter (M 10 x 1 x 26,7)	8	1190, 1396	4 14 502
Keil für Hinterachswelle	2	12 B, 12 C, 92 C, 1033, 1210, 12 N, 12 LG, 1233, 1290, 1190	4 14 525
Keil für Hinterachswelle	2	1,8 alle, 12 LGL, 1296, 1397, 20103, 20120, 1396	4 14 526
Keil für Hinterachswelle	2	2,0-12	4 14 527
Kronenmutter für Hinterachswelle N-24650	2	1396	
Öldichtung für Hinterachswelle, innen, Leder	2	12 B, 12 C, 92 C, 1033, 1210, 12 N, 12 LG, 1233, 1290, 1190	4 14 575
Öldichtung für Hinterachswelle, innen, Leder 3,5-34 bis Chassis-Nr. Br. 4V-3301 3,5-57 bis Chassis-Nr. Br. 7V-3196 3,5-83 bis Chassis-Nr. Br. 8V-3215 Die Stückzahl (4) kommt bei 3,5 bis Chassis-Nr. 1409 zur Verwendung.	2—4	1,8 alle, 12 LGL, 3,5, 1296, 1397, 20103, 20120, 1396	4 14 576
Öldichtung für Hinterachswelle, innen, Leder 3,5-34 ab Chassis-Nr. Br. 4V-3302 3,5-57 ab Chassis-Nr. Br. 7V-3197 3,5-83 ab Chassis-Nr. Br. 8V-3216	2	3,5 alle	4 06 728
Öldichtung für Hinterachswelle, innen, Leder	2	2,0-12	4 14 578
Öldichtung für Hinterachswelle, außen, Filz	2	12 B, 12 C, 92 C, 1033, 1210, 12 N, 12 LG, 1233, 1290, 1190	4 14 579
Öldichtung für Hinterachswelle, außen, Filz 20103 bis Chassis-Nr. 103-44083	2	1,8 alle, 1397, 20103, 20120	4 14 580
Öldichtung für Hinterachswelle, außen, Filz	2	12 LGL, 1296, 1396	4 14 581
Öldichtung für Hinterachswelle, außen, Filz	2	2,0-12	4 14 582
Öldichtung für Hinterachswelle, außen, Filz ab Chassis-Nr. 103-44084	2	20103	4 14 584
Deckel für Hinterachsgehäuse mit Öleinfüllstopfen (angeschraubt) 1190 bis Chassis-Nr.. 190-48323	1	12 B, 12 C, 92 C, 1033, 1210, 12 N, 12 LG, 1233, 1290, 1190	**4 16 000**
Deckel für Hinterachsgehäuse mit Öleinfüllstopfen (angeschraubt) 1396 bis Chassis-Nr. 396-7998 20103 bis Chassis-Nr. 103-44083	1	1,8 alle, 12 LGL, 1296, 1397, 20103, 20120, 1396	4 16 001
Deckel für Hinterachsgehäuse mit Öleinfüllstopfen bis Chassis-Nr. Br. 2V-9206	1	2,0-12	4 16 002
Deckel für Hinterachsgehäuse 3,5-34 bis Chassis-Nr. Br. 4V-3301 3,5-57 bis Chassis-Nr. Br. 7V-3196 3,5-83 bis Chassis-Nr. Br. 8V-3215	1	3,5 alle	4 16 050
Deckel für Hinterachsgehäuse 3,5-34 ab Chassis-Nr. Br. 4V-3302 3,5-57 ab Chassis-Nr. Br. 7V-3197 3,5-83 ab Chassis-Nr. Br. 8V-3216	1	3,5 alle	4 16 051

Teile-Gruppen-Nr.	TEILE-NAME	Stückzahl pro Wagen	Modell
4 16 100	Dichtung für Hinterachsgehäusedeckel, Kork (für angeschraubten Deckel) 1190 bis Chassis-Nr.. 190-48323	1	12 B, 12 C, 92 C, 1033, 1210, 12 N, 12 LGL, 1233, 1290, 1190
4 16 101	Dichtung für Hinterachsgehäusedeckel, Kork (für angeschraubten Deckel) 1396 bis Chassis-Nr. 396-7998 20103 bis Chassis-Nr. 103-44083	1	1,8 alle, 12 LGL, 1296, 1397, 20103, 20120, 1396
4 16 102	Dichtung für Hinterachsgehäusedeckel, Kork 3,5-34 bis Chassis-Nr. Br. 4V-3301 3,5-57 bis Chassis-Nr. Br. 7V-3196 3,5-83 bis Chassis-Nr. Br. 8V-3215	1	3,5 alle
4 16 103	Dichtung für Hinterachsgehäusedeckel, Kork bis Chassis-Nr. Br. 2V-9206	1	2,0-12
4 16 104	Dichtung für Hinterachsgehäusedeckel, Kork 3,5-34 ab Chassis-Nr. Br. 4V-3302 3,5-57 ab Chassis-Nr. Br. 7V-3197 3,5-83 ab Chassis-Nr. Br. 8V-3216	1	3,5 alle
4 16 150	Verschlußschraube für Öleinfüllung (1"-20)	1	1,2 alle, 1,8 alle, 3,5 alle, 1033, 2,0-12, 1190
4 16 151	Verschlußschraube für Öleinfüllung (M 25 x 1)	1	1,2 alle, 1,8 alle, 1033, 1397, 20103, 20120, 1396
4 16 152	Verschlußschraube mit Dichtung für Öleinfüllung (M 26 x 1,5)	1	3,5 alle, 20103, 20120, 2,0-12, 1190, 1396
4 16 176	Dichtung für Verschlußschraube	1	1,2 alle, 1,8 alle, 3,5 alle, 1033, 1397, 20103, 20120, 2,0-12, 1190, 1396
4 18 000	**Hinterradnabe und Bremstrommel Zsb.** für 1190 L-RH bis Chassis-Nr. 190-28519, ausschl. 190-28040/41 für 1190 L-RV und CL bis Chassis-Nr. 190-27962, ausschl. 190-27915—27940 sind 4 Sechskantmuttern Nr. 10 08 054 und 4 Hutmuttern Nr. 10 08 101 mitzuliefern.	2	12 B, 12 C, 92 C, 1033, 1210, 12 N, 12 LG, 1233, 1290, 1190
4 18 001	Hinterradnabe und Bremstrommel Zsb.	2	1,8 alle
4 18 002	Hinterradnabe und Bremstrommel Zsb. 3,5-34 bis Chassis-Nr. Br. 4V-3301 3,5-57 bis Chassis-Nr. Br. 7V-3196 3,5-83 bis Chassis-Nr. Br. 8V-3215	2	3,5 alle
4 18 004	Hinterradnabe und Bremstrommel Zsb. 20103 bis Chassis-Nr. 103-44083	2	1397, 20103, 20120
4 18 005	Hinterradnabe und Bremstrommel Zsb.	2	2,0-12
4 18 006	Hinterradnabe und Bremstrommel Zsb. Für 12 LGL, 1296 sowie 1396 bis Chassis-Nr. 4300 sind 4 Sechskantmuttern Nr. 10 08 054 mitzuliefern.	2	12 LGL, 1296, 1396
4 18 007	Hinterradnabe und Bremstrommel Zsb. 3,5-34 ab Chassis-Nr. Br. 4V-3302 3,5-57 ab Chassis-Nr. Br. 7V-3197 3,5-83 ab Chassis-Nr. Br. 8V-3216	2	3,5 alle
4 18 009	Hinterradnabe und Bremstrommel mit Bolzen ab Chassis-Nr. 103-44084	2	20103
3 26 275	Ölablenkblech	2	1,2 alle, 1033, 1190, 1396
3 26 276	Ölablenkblech 20103 bis Chassis-Nr. 103-44083	2	1,8 alle, 1397, 20103, 20120
4 18 200	Ölablenkblech	2	3,5 alle
4 18 201	Ölablenkblech	2	2,0-12
4 18 202	Ölablenkblech ab Chassis-Nr. 103-44084	2	20103
3 26 375	Dichtung für Ölablenkblech, Papier	2	1,2 alle, 1033, 1190, 1396
3 26 376	Dichtung für Ölablenkblech, Papier 20103 bis Chassis-Nr. 103-44083	2	1,8 alle, 1397, 20103, 20120

TEILE-NAME	Stückzahl pro Wagen	Modell	Teile-Gruppen-Nr.
Dichtung für Ölablenkblech, Papier	2	3,5 alle	4 18 275
Dichtung für Ölablenkblech, Papier	2	2,0-12	3 26 378
Bolzen für Radnabe (7/16"-20)	8	1,2 alle, 1033, 1190, 1396	3 26 425
	10	1,8 alle, 1397, 20103, 20120	
Bolzen für Radnabe (M 12 x 1,5) 20103 bis Chassis-Nr. 103-44083	8	1,2 alle, 1033, 1190, 1396	3 26 428
	10	1,8 alle, 1397, 20103, 20120	
Bolzen für Radnabe (M 12 x 1,75) ab Chassis-Nr. 103-44084	10	20103	3 26 429
Bolzen für Radnabe (9/16"-18)	16	3,5 alle	4 18 325
Bolzen für Radnabe (M 14 x 1,5)	20	2,0-12	4 18 326
Stiftschraube für Hinterradnabe (7/16"-20 x 52)	16	3,5 alle	4 18 375
Stiftschraube für Hinterradnabe (M 12 x 1,5 x 53)	16	3,5 alle	4 18 376
Stopfen, geschlitzt (M 10 x 1) N-10692	2—4	3,5 alle	
Reiniger für Ölablaufkanal	2	3,5 alle	4 18 400
Hinterradlager Zsb., innen (Blech-Käfig)	2	3,5 alle	**4 20 001**
Halter für Filzdichtung	2	3,5 alle	4 20 075
Filzdichtung für Hinterradnabe	2	3,5 alle	4 20 100
Haltescheibe für Filzdichtung (70,2 x 119 x 1 mm)	2	3,5 alle	4 20 125
Hinterradlager Zsb., außen (Massiv-Käfig) 3,5-34 bis Chassis-Nr. Br. 4V-3301 3,5-57 bis Chassis-Nr. Br. 7V-3196 3,5-83 bis Chassis-Nr. Br. 8V-3215	2	3,5 alle	**4 22 000**
Hinterradlager Zsb., außen (Blech-Käfig) 3,5-34 ab Chassis-Nr. Br. 4V-3302 3,5-57 ab Chassis-Nr. Br. 7V-3197 3,5-83 ab Chassis-Nr. Br. 8V-3216	2	3,5 alle	4 22 002
Haltemutter für Hinterradlager (2¼"-16) 3,5-34 bis Chassis-Nr. Br. 4V-3301 3,5-57 bis Chassis-Nr. Br. 7V-3196 3,5-83 bis Chassis-Nr. Br. 8V-3215	4	3,5 alle	4 22 100
Haltemutter für Hinterradlager (M 60 x 2) 3,5-34 ab Chassis-Nr. Br. 4V-3302 3,5-57 ab Chassis-Nr. Br. 7V-3197 3,5-83 ab Chassis-Nr. Br. 8V-3216	4	3,5 alle	4 22 101
Sicherung für Hinterradlager-Haltemutter 3,5-34 bis Chassis-Nr. Br. 4V-3301 3,5-57 bis Chassis-Nr. Br. 7V-3196 3,5-83 bis Chassis-Nr. Br. 8V-3215	2	3,5 alle	4 22 125
Sicherung für Hinterradlager-Haltemutter 3,5-34 ab Chassis-Nr. Br. 4V-3302 3,5-57 ab Chassis-Nr. Br. 7V-3197 3,5-83 ab Chassis-Nr. Br. 8V-3216	2	3,5 alle	4 22 126
Dichtung für Hinterradnabe-Hinterachswelle, Papier	2	3,5 alle	4 22 150
Scheibe für Hinterachswelle (17 x 30 x 3 mm) N-11120	2	12 B, 12 C, 92 C, 1033, 1210, 12 N, 12 LG, 1233, 1290, 1190	
Scheibe für Hinterachswelle (21 x 33 x 3 mm) N-11271	2	1,8 alle, 12 LGL	
Scheibe für Hinterachswelle (19 x 34 x 4 mm) N-11329	2	1296, 1397, 20103, 20120, 1396	
Scheibe für Hinterachswelle (28,5 x 44 x 5 mm)	2	2,0-12	4 22 178
Kronenmutter für Hinterachswelle (5/8"-18) Kronenmutter mit metrischem Gewinde (M 16 x 1,5) siehe N-11334	2	12 B, 12 C, 92 C, 1033, 1210, 12 N, 12 LG, 1233, 1290, 1190	4 22 225

Teile-Gruppen-Nr.	TEILE-NAME	Stückzahl pro Wagen	Modell
	Kronenmutter für Achswelle (M 18 x 1,5), Schlüsselweite 27 mm N-10839 bis Chassis-Nr. 196-15163	2	1396
	Kronenmutter für Achswelle (M 18 x 1,5), Schlüsselweite 32 mm N-24650 ab Chassis-Nr. 196-15164	2	1396
4 24 000	**Hinterfeder Zsb.**, mit Buchsen 12 C für Personenwagen bis Chassis-Nr. 4516	2	12 B, 12 C
4 24 001	Hinterfeder Zsb., mit Buchsen 12 C für Kw bis Chassis-Nr. 4516	2	12 B, 12 C
4 24 002	Hinterfeder Zsb., mit hinterem Aufhängebolzen 18 B für Kw bis Chassis-Nr. 9395 18 C nicht für SRD, 1833-RC2, RC4 und C 4	2	18 B, 18 C, 18 N, 1833
4 24 003	Hinterfeder Zsb., mit hinterem Aufhängebolzen 18 B und 18 C für Kw ab Chassis-Nr. 9396 für 1833 RLV	2	18 B, 18 C, 1833
4 24 004	Hinterfeder Zsb., 11 Blatt — 94 mm stark, bei Wagen mit 2 To. Belastung	2	3,5-34, 3,5-35, 3,5-57
4 24 005	Hinterfeder Zsb., 11 Blatt — 99 mm stark, bei Wagen mit 2½ To. Belastung	2	3,5-34, 3,5-57
4 24 006	Hinterfeder Zsb., 13 Blatt — 123 mm stark	2	3,5-83
4 24 007	Hinterfeder Zsb., mit hinterem Aufhängebolzen 12 C für Personenwagen ab Chassis-Nr. 4517 1033 und 1210 für L und LS 12 N für C 4, 1290 bis Chassis-Nr. 10-34772	2	12 C, 1033, 1210, 12 N, 1290
4 24 008	Hinterfeder Zsb., mit hinterem Aufhängebolzen 12 C für Kw ab Chassis-Nr. 4517 12 N für Kw	2	12 C, 12 N
4 24 009	Hinterfeder Zsb., mit hinterem Aufhängebolzen	2	92 C, 12 LG, 1233
4 24 011	Hinterfeder Zsb., mit hinterem Aufhängebolzen für 1833 RLZ	2	98 C, 1833
4 24 012	Hinterfeder Zsb., mit hinterem Aufhängebolzen 1210 für RD und C 2 1033 für RD	2	1033, 1210
4 24 013	Hinterfeder Zsb., mit hinterem Aufhängebolzen 1296 bis Chassis-Nr. 96-34772	2	12 LGL, 1296
4 24 014	Hinterfeder Zsb., mit Buchsen 1290 ab Chassis-Nr. 10-34773	2	1290, 1190
4 24 015	Hinterfeder Zsb., mit Buchsen Bei Auswechslung der Hinterfeder sind bis Chassis-Nr. 97-20988 je 2 Filzscheiben Nr. 3 38 377 mitzuliefern.	2	1397
4 24 016	Hinterfeder Zsb., mit Buchsen bis Chassis-Nr. 103-40880	2	20103
4 24 017	Hinterfeder Zsb., mit Buchsen	2	20120
4 24 018	Hinterfeder Zsb., mit Buchsen (8 Blatt) Bei Auswechslung der Hinterfeder Nr. 4 24 018, 8 Blatt, gegen die weichere Hinterfeder Nr. 4 24 019, 12 Blatt, müssen die Federn paarweise ausgewechselt werden, außerdem sind 4 Hinterfederbügel Nr. 4 34 333 mitzuliefern.	2	2,0-12
4 24 019	Hinterfeder Zsb., mit Buchsen (12 Blatt) Bis Chassis-Nr. 2V-6026 sind Hinterfedern mit 10 Blatt gegen solche mit 12 Blatt paarweise auszuwechseln und 4 Hinterfederbügel Nr. 4 34 333 mitzuliefern.	2	2,0-12
4 24 020	Hinterfeder Zsb., mit Buchsen (8 Blatt) 1296 ab Chassis-Nr. 96-34773 1396 bis Chassis-Nr. 396-11837	2	1296, 1396
4 24 024	Hinterfeder Zsb., mit Buchsen ab Chassis-Nr. 103-40881	2	20103
4 24 033	Hinterfeder Zsb., mit Buchsen (9 Blatt) ab Chassis-Nr. 396-11838	2	1396

TEILE-NAME	Stückzahl pro Wagen	Modell	Teile-Gruppen-Nr.
Federblatt Nr. 1 mit Buchse und hinterem Aufhängebolzen für Hinterfeder Nr. 4 24 002/003/011	2	1,8 alle	**4 26 000**
Federblatt Nr. 1 mit Buchse und hinterem Aufhängebolzen für Hinterfeder Nr. 4 24 007/008/012 1290 bis Chassis-Nr. 10-34772	2	12 C, 1033, 1210, 12 N, 1290	4 26 001
Federblatt Nr. 1 mit Buchsen für Hinterfeder Nr. 4 24 004, bei Wagen mit 2 To. Belastung	2	3,5-34, 3,5-35, 3,5-57	4 26 002
Federblatt Nr. 1 mit Buchsen für Hinterfeder Nr. 4 24 005, bei Wagen m. 2½ To. Belastung	2	3,5-34, 3,5-57	4 26 003
Federblatt Nr. 1 mit Buchsen	2	3,5-83	4 26 004
Federblatt Nr. 1 mit Buchse und hinterem Aufhängebolzen	2	92 C, 12 LG, 1233	4 26 005
Federblatt Nr. 1 mit Buchse und hinterem Aufhängebolzen, für Hinterfeder Nr. 424013 1296 bis Chassis-Nr. 96-34772	2	12 LGL, 1296	4 26 006
Federblatt Nr. 1 mit Buchsen	2	1397	4 26 007
Federblatt Nr. 1 mit Buchsen, für Hinterfeder Nr. 4 24 016 und 4 24 024	2	20103	4 26 008
Federblatt Nr. 1 mit Buchsen	2	20120	4 26 009
Federblatt Nr. 1 mit Buchsen, für Hinterfeder Nr. 4 24 018 (8 Blatt) bis Chassis-Nr. 2V-3470	2	2,0-12	4 26 010
Federblatt Nr. 1 mit Buchsen, für Hinterfeder (10 Blatt) ab Chassis-Nr. 2V-3471 bis Chassis-Nr. 2V-6026	2	2,0-12	4 26 011
Federblatt Nr. 1 mit Buchsen, für Hinterfeder Nr. 4 24 019 (12 Blatt)	2	2,0-12	4 26 012
Federblatt Nr. 1 mit Buchsen, für Hinterfeder Nr. 4 24 014 1290 ab Chassis-Nr. 10-34773	2	1290, 1190	4 26 013
Federblatt Nr. 1 mit Buchsen, für Hinterfeder Nr. 4 24 020/033 1296 ab Chassis-Nr. 96-34773	2	1296, 1396	4 26 014
Federblatt Nr. 2 12 B, 12 C nicht für Kw 12 N für C 4 1290 bis Chassis-Nr. 10-34772	2	12 B, 12 C, 1033, 1210, 12 N, 1290	4 26 200
Federblatt Nr. 2 für Kw	2	12 B, 12 C, 12 N	4 26 201
Federblatt Nr. 2	2	1,8 alle	4 26 202
Federblatt Nr. 2, bei Wagen mit 2 To. Belastung	2	3,5-34, 3,5-35, 3,5-57	4 26 203
Federblatt Nr. 2, bei Wagen mit 2½ To. Belastung	2	3,5-34, 3,5-57	4 26 204
Federblatt Nr. 2	2	3,5-83	4 26 205
Federblatt Nr. 2	2	92 C, 12 LG, 1233	4 26 206
Federblatt Nr. 2	2	12 LGL, 1296, 1396	4 26 207
Federblatt Nr. 2	2	1397	4 26 208
Federblatt Nr. 2	2	20103	4 26 209
Federblatt Nr. 2	2	20120	4 26 210
Federblatt Nr. 2 für Hinterfeder mit 8 Blättern	2	2,0-12	4 26 211
Federblatt Nr. 2 für Hinterfeder mit 10 Blättern	2	2,0-12	4 26 212
Federblatt Nr. 2 für Hinterfeder mit 12 Blättern	2	2,0-12	4 26 213
Federblatt Nr. 2 1290 ab Chassis-Nr. 10-34773	2	1290, 1190	4 26 214
Buchse für Hinterfeder-Aufhängung, vorn (14,2 x 17,5 x 38,5) 1290 bis Chassis-Nr. 10-34772	2	12 B, 12 C, 92 C, 1033, 1210, 12 N, 12 LG, 1233, 1290	**4 30 000**
Buchse für Hinterfeder-Aufhängung, hinten, in Federhand (12,6 x 15,9 x 37 mm) 12 C bis Chassis-Nr. 4516	2	12 B, 12 C	3 36 000

Teile-Gruppen-Nr.	TEILE-NAME	Stückzahl pro Wagen	Modell
3 36 001	Buchse für Hinterfeder-Aufhängung, hinten, in Federauge (12,6 x 16,1 x 38,5 mm) 12 C bis Chassis-Nr. 4516	2	12 B, 12 C
3 36 002	Buchse für Hinterfeder-Aufhängung, vorn (15,8 x 19,1 x 42,5 mm) 1296 bis Chassis-Nr. 96-34772	2	1,8 alle, 12 LGL, 1296
4 30 001	Buchse für Hinterfeder-Aufhängung, vorn und hinten (19 x 25 x 63 mm)	4	3,5 alle
4 30 002	Buchse für Hinterfeder-Aufhängung, vorn und hinten (15,8 x 19,1 x 54 mm)	4	2,0-12
3 36 004	Buchse für Hinterfeder-Aufhängung, mit Gewinde 1296 ab Chassis-Nr. 96-34773 1397 bis Chassis-Nr. 97-20988	6	1296, 1397, 20103, 20120, 1396
3 36 005	Buchse für Hinterfeder-Aufhängung, mit Gewinde 1290 ab Chassis-Nr. 10-34773 1397 ab Chassis-Nr. 97-20989	6	1290, 1397, 1190
3 36 279	Zentrierbolzen für Feder Nr. 4 24 000/007/014/021/023/025 (M 8 x 1,25 x 50)	2	12 B, 12 C, 1033, 1210, 12 N, 1290, 20103, 1190
4 30 375	Zentrierbolzen für Feder Nr. 4 24 001/002/008/011 (M 8 x 1,25 x 55)	2	12 B, 12 C, 18 B, 98 C, 12 N, 18 N, 1833
4 30 376	Zentrierbolzen für Feder Nr. 4 24 003/009/013/015/016/020/024 (M 8 x 1,25 x 60)	2	18 B, 18 C, 92 C, 12 LG, 12 LGL, 1233, 1833, 1296, 1397, 20103, 1396
3 36 276	Zentrierbolzen für Feder Nr. 4 24 010 012 (M 8 x 1,25 x 45)	2	18 C, 1033, 1210
4 30 377	Zentrierbolzen für Feder Nr. 4 24 004 (M 10 x 1 x 110)	2	3,5-34, 3,5-35, 3,5-57
4 30 378	Zentrierbolzen für Feder Nr. 4 24 005 (M 10 x 1 x 115)	2	3,5-34, 3,5-57
4 30 379	Zentrierbolzen für Feder Nr. 4 24 006 (M 10 x 1,5 x 140)	2	3,5-83
4 30 380	Zentrierbolzen für Feder Nr. 4 24 017 (M 8 x 1,25 x 65)	2	20120
4 30 381	Zentrierbolzen für Feder Nr. 4 24 018 (M 10 x 1 x 75)	2	2,0-12
4 30 382	Zentrierbolzen für Feder mit 10 Blätter (M 10 x 1,5 x 85)	2	2,0-12
4 30 383	Zentrierbolzen für Feder Nr. 4 24 019 (M 10 x 1 x 90)	2	2,0-12
4 32 000	**Lasche für Hinterfeder** bis Chassis-Nr. 4516	4	12 B, 12 C
4 32 001	Lasche für Hinterfeder, außen 12 C ab Chassis-Nr. 4517 1290 und 1296 bis Chassis-Nr. 34772	2	12 C, 92 C, 1,8 alle, 1033, 1210, 12 N, 12 LG, 12 LGL, 1233, 1290, 1296
4 32 002	Lasche für Hinterfeder, hinten 12 C ab Chassis-Nr. 4517 1290 und 1296 bis Chassis-Nr. 34772	2	12 C, 92 C, 1,8 alle, 1033, 1210, 12 N, 12 LG, 12 LGL, 1233, 1290, 1296
4 32 003	Lasche für Hinterfeder 3,5-34 bis Chassis-Nr. 34 C-205 3,5-35 bis Chassis-Nr. 35 LC-1407 3,5-57 bis Chassis-Nr. 57 C-633	2	3,5-34, 3,5-35, 3,5-57
4 32 004	Lasche für Hinterfeder 3,5-34 ab Chassis-Nr. 34 C-206 3,5-35 ab Chassis-Nr. 35 LC-1408 3,5-57 ab Chassis-Nr. 57 C-634	2	3,5 alle
4 32 005	Lasche für Hinterfeder	4	1397, 20103, 20120
4 32 006	Lasche für Hinterfeder	2	2,0-12
4 32 007	Lasche für Hinterfeder 1290 und 1296 ab Chassis-Nr. 34773	4	1290, 1296, 1190, 1396
4 32 200	Bolzen für Federaufhängung, vorn, ganze Länge 93 mm (Gewinde ½"-20 und ⅛"-27) 1290 bis Chassis-Nr. 10-34772	2	12 B, 12 C, 92 C, 1033, 1210, 12 N, 12 LG, 1233, 1290
3 38 175	Bolzen für Federaufhängung, hinten, ganze Länge 79 mm (Gewinde ½"-20 und ⅛"-27) 12 C bis Chassis-Nr. 4516	4	12 B, 12 C
4 32 201	Bolzen für Federaufhängung, vorn, ganze Länge 97,6 mm (Gewinde ½"-20 und ⅛"-27)	2	1,8 alle

TEILE-NAME	Stückzahl pro Wagen	Modell	Teile-Gruppen-Nr.
Bolzen für Federaufhängung, hinten, ganze Länge 74,6 mm (Tryon) 1296 bis Chassis-Nr. 96-34772	4	1,8 alle, 12 LGL, 1296	3 38 177
Bolzen für Federaufhängung, hinten, ganze Länge 70 mm (Tryon) 12 C ab Chassis-Nr. 10-4517 1290 bis Chassis-Nr. 10-34772	4	12 C, 92 C, 1033, 1210, 12 N, 12 LG, 1233, 1290	3 38 176
Bolzen für Federaufhängung, ganze Länge 117 mm 3,5-34 bis Chassis-Nr. 34 C-205 3,5-35 bis Chassis-Nr. 35 LC-1407 3,5-57 bis Chassis-Nr. 57 C-633	6	3,5-34, 3,5-35, 3,5-57	4 32 202
Bolzen für Federaufhängung, ganze Länge 110 mm 3,5-34 ab Chassis-Nr. 34 C-206 3,5-35 ab Chassis-Nr. 35 LC-1408 3,5-57 ab Chassis-Nr. 57 D-634	6	3,5 alle	4 32 203
Bolzen für Federaufhängung, vorn, ganze Länge 120,5 mm (Gewinde ½"-20 und ⅛"-27) 1296 bis Chassis-Nr. 96-34772	2	12 LGL, 1296	4 32 204
Bolzen für Federaufhängung, vorn, ganze Länge 101 mm (Gewinde M 14 x 1,5 und M 10 x 1 und 16 mm Ø 11 Gang auf 1")	2	1397, 20103, 20120	4 32 205
Bolzen für Federaufhängung, vorn, ganze Länge 90 mm (Gewinde M 14 x 1,5 und M 10 x 1 und 16 mm Ø 11 Gang auf 1") 1290 ab Chassis-Nr. 10-34773	2	1290, 1190	3 38 183
Bolzen für Federaufhängung, hinten, ganze Länge 75,5 mm (Gewinde für Schmiernippel M 6 x 1) 1296 ab Chassis-Nr. 96-34773 1397 bis Chassis-Nr. 97-20988	4	1296, 1397, 20103, 20120, 1396	3 38 182
Bolzen für Federaufhängung, vorn und hinten, ganze Länge 105,5 mm (Gewinde M 14 x 1,5 und M 10 x 1)	4	2,0-12	4 32 206
Bolzen für Federaufhängung, hinten, ganze Länge 102 mm (Gewinde M 14 x 1,5 und M 10 x 1)	2	2,0-12	4 32 207
Bolzen für Federaufhängung, vorn, ganze Länge 112 mm (Gewinde M 14 x 1,5 und M 10 x 1) 1296 ab Chassis-Nr. 96-34773	2	1296, 1396	4 32 208
Bolzen für Federaufhängung, hinten, ganze Länge 70,5 mm (Gewinde für Schmiernippel M 6 x 1) 1290 ab Chassis-Nr. 10-34773 1397 ab Chassis-Nr. 97-20989	4	1290, 1397, 1190	3 38 184
Schmiernippel ohne Gewinde	×	1397, 20103, 20120	3 04 800
Keilscheibe für Hinterfeder-Aufhängebolzen, vorn 1296 bis Chassis-Nr. 96-34772	2	12 LGL, 1296	4 32 400
Bolzen für Federlasche (⅜"-24 x 98 mm) 1296 bis Chassis-Nr. 96-34772	2	1,8 alle, 12 LGL, 1296	3 38 326
Bolzen für Federlasche (⅜"-24 x 93 mm) 1290 bis Chassis-Nr. 10-34772	2	12 C, 92 C, 1033, 1210, 12 N, 12 LG, 1233, 1290	3 38 325
Bolzen für Federlasche (M 10 x 1,5 x 85) N-16190 1296 ab Chassis-Nr. 96-34773 1397 bis Chassis-Nr. 97-20988	2	1296, 1397, 20103, 20120, 1396	
Bolzen für Federlasche (M 10 x 1,5 x 80) N-11643 1290 ab Chassis-Nr. 10-34773 1397 ab Chassis-Nr. 97-20989	2	1290, 1397, 1190	
Sechskantschraube für Federlasche (M 8 x 1,25 x 52) N-11377	6	3,5 alle	
Filzscheibe für Federlasche (8 x 15 x 4 mm) 1290 und 1296 bis Chassis-Nr. 34772	8	1,2 alle, 1,8 alle, 1033	3 38 375
Filzscheibe für Federlasche (13,5 x 27 x 5 mm) 1290 und 1296 ab Chassis-Nr. 34773	8	1290, 1296, 1397, 20103, 20120, 1190, 1396	3 38 377
Spannscheibe für Federlasche 1290 und 1296 bis Chassis-Nr. 34772	4	1,2 alle, 1,8 alle, 1033	3 38 425
Sicherung für Federlaschenmutter 1290 und 1296 bis Chassis-Nr. 34772	2	1,2 alle, 1,8 alle, 1033	3 38 450

Teile-Gruppen-Nr.	TEILE-NAME	Stückzahl pro Wagen	Modell
3 38 475	Sechskantmutter für Federlaschenbolzen (3/8"-24) 1290 und 1296 bis Chassis-Nr. 34772	2	1,2, 1,8, 1033
4 34 000	**Gummipuffer für Hinterfeder**	**2**	1,2 alle, 1033, 1190, 1396
4 34 001	Gummipuffer für Hinterfeder	2	1,8 alle
4 34 002	Gummipuffer für Hinterfeder	2	3,5 alle
4 34 003	Gummipuffer für Hinterfeder	2	1397, 20103, 20120
4 34 004	Gummipuffer für Hinterfeder	2	2,0-12
4 34 075	Unterlage für Hinterfederbügel	2	12 B, 12 C, 92 C, 1033, 1210, 12 LG, 12 N, 1233, 1290, 1190
4 34 076	Halter für Hinterfeder-Gummipuffer	4	1,2 alle, 1033, 1190, 1396
4 34 077	Unterlage für Hinterfederbügel und Halter für Gummipuffer bis Chassis-Nr. 13949	2	18 B
4 34 078	Unterlage für Hinterfederbügel und Halter für Gummipuffer 18 B ab Chassis-Nr. 13950	2	18 B, 18 C, 98 C, 18 N, 1833
4 34 079	Unterlage für Hinterfederbügel und Halter für Gummipuffer	2	12 LGL, 1296, 1396
4 34 080	Unterlage für Hinterfederbügel und Halter für Gummipuffer	2	1397, 20103, 20120
4 34 200	Sechskantschraube für Halter Nr. 4 34 076 (5/16"-24 x 1")	4	1,2 alle, 1033, 1190, 1396
4 34 225	Abstandstück für Hinterfederbügel	2	3,5 alle
4 34 226	Abstandstück für Hinterfederbügel	2	2,0-12
4 34 250	Halter für Hinterfeder-Gummiplatte	4	12 B, 12 C, 92 C, 1033, 1210, 12 N, 12 LG, 1233, 1290, 1397, 1190
4 34 251	Halter für Hinterfeder-Gummiplatte	4	18 B, 18 C, 98 C, 12 LGL, 18 N, 1833, 1296, 20103, 20120, 1396
4 34 275	Gummiplatte für Hinterfeder	4	12 B, 12 C, 92 C, 1033, 1210, 12 N, 12 LG, 1233, 1290, 1397, 1190
4 34 276	Gummiplatte für Hinterfeder	4	18 B, 18 C, 98 C, 12 LGL, 18 N, 1833, 1296, 20103, 20120, 1396
4 34 300	Buchse für Hinterfeder-Gummiplatte	2	1,2 alle, 1,8 alle, 1033, 1397, 20103, 20120, 1190, 1396
	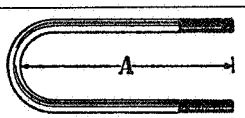		
4 34 325	Bügel für Hinterfeder, Maß A 164 mm (7/16"-20) 1190 L-RH bis Chassis-Nr. 190-28519 ausschl. 190-28040/41 1190 L-RV und CL bis Chassis-Nr. 190-27962 ausschl. 190-27915 bis 27940	4	12 B, 12 C, 1033, 1210, 12 N, 1290, 1190
4 34 326	Bügel für Hinterfeder, Maß A 150 mm (7/16"-20) bis Chassis-Nr. 13949	4	18 B
4 34 327	Bügel für Hinterfeder, Maß A 177 mm (M 12 x 1,5) 18 B ab Chassis-Nr. 13950 Je Bügel sind 4 Muttern N-10814 mitzuliefern.	4	18 B, 18 C, 98 C, 12 LGL, 18 N, 1833, 1296, 1396
4 34 328	Bügel für Hinterfeder, Maß A 255 mm (5/8"-18)	4	3,5-34, 3,5-35, 3,5-57
4 34 329	Bügel für Hinterfeder, Maß A 172 mm (7/16"-20)	4	92 C, 12 LG, 1233
4 34 330	Bügel für Hinterfeder, Maß A 280 mm (5/8"-18)	4	3,5-83
4 34 331	Bügel für Hinterfeder, Maß A 168 mm (M 11 x 1)	4	1397, 20103
4 34 332	Bügel für Hinterfeder, Maß A 178 mm (M 11 x 1)	4	20120

TEILE-NAME	Stückzahl pro Wagen	Modell	Teile-Gruppen-Nr.
Bügel für Hinterfeder, Maß A 215 mm (M 14 x 1,5)	4	2,0-12	4 34 333
Bügel für Hinterfeder, Maß A 138 mm (M 12 x 1,5) 1190 L-RH ab Chassis-Nr. 190-28520, einschl. 190-28040/41 1190 L-RV und CL ab Chassis-Nr. 190-27963, einschl. 190-27915 bis 27940	4	1190	4 34 335
Platte für Hinterfederbügel, links und rechts Llkg. bis Chassis-Nr. 3040 Rlkg. bis Chassis-Nr. 2896	2	12 B	4 34 475
Platte für Hinterfederbügel, links und rechts, mit Gewinde für Stoßdämpfer-Augbolzen (7/16"-20) bis Chassis-Nr. 13949	2	18 B	4 34 476
Platte für Hinterfederbügel, links und rechts ab Chassis-Nr. 97-20989	2	1397	4 34 478
Platte für Hinterfederbügel, links und rechts 20103 ab Chassis-Nr. 103-11647 20120 ab Chassis-Nr. 120-501	2	20103, 20120	4 34 479
Platte für Hinterfederbügel, links 12 B Llkg. ab Chassis-Nr. 3041 Rlkg. ab Chassis-Nr. 2897	1	12 B, 12 C, 92 C, 1033, 1210, 12 N, 12 LG, 1233, 1290, 1190	4 34 550
Platte für Hinterfederbügel, links	1	12 LGL, 1296, 1396	4 34 551
Platte für Hinterfederbügel, links bis Chassis-Nr. 97-20988	1	1397	4 34 552
Platte für Hinterfederbügel, links bis Chassis-Nr. 103-11646	1	20103	4 34 553
Platte für Hinterfederbügel, links bis Chassis-Nr. 120-500	1	20120	4 34 554
Platte für Hinterfederbügel, rechts 12 B Llkg. ab Chassis-Nr. 3041 Rlkg. ab Chassis-Nr. 2897	1	12 B, 12 C, 92 C, 1033, 1210, 12 N, 12 LG, 1233, 1290, 1190	4 34 600
Platte für Hinterfederbügel, rechts	1	12 LGL, 1296, 1396	4 34 601
Platte für Hinterfederbügel, rechts bis Chassis-Nr. 97-20988	1	1397	4 34 602
Platte für Hinterfederbügel, rechts bis Chassis-Nr. 103-11646	1	20103	4 34 603
Sechskantmutter für Hinterfederbügel (M 12 x 1,5)	16	1190	3 40 375
Stoßdämpfer Zsb., hinten links, Kennzeichen: F 5 und weißer Farbpunkt 1290 bis Chassis-Nr. 10-34772 2 Sechskantschrauben N-10797 (M 12 x 25) sind mitzuverwenden.	1	1,2 alle, 1033, 1396	**4 36 000**
Stoßdämpfer Zsb., hinten links bis Chassis-Nr. 16015	1	18 B	4 36 001
Stoßdämpfer Zsb., hinten links ab Chassis-Nr. 16016	1	18 B, 18 C	4 36 002
Stoßdämpfer Zsb., hinten links	1	98 C, 18 N, 1833	4 36 003
Stoßdämpfer Zsb., hinten links bis Chassis-Nr. 97-20988	1	1397	4 36 004
Stoßdämpfer Zsb., hinten links bis Chassis-Nr. 103-11646	1	20103	4 36 005
Stoßdämpfer Zsb., hinten links bis Chassis-Nr. 120-500	1	20120	4 36 006

Teile-Gruppen-Nr.	TEILE-NAME	Stückzahl pro Wagen	Modell
4 36 007	Stoßdämpfer Zsb., hinten links 1290 ab Chassis-Nr. 10-34773 2 Sechskantschrauben N-10797 (M 12 x 25) sind mitzuverwenden.	1	1290, 1190
4 36 009	Stoßdämpfer Zsb., hinten links ab Chassis-Nr. 97-20989	1	1397
4 36 010	Stoßdämpfer Zsb., hinten links ab Chassis-Nr. 103-11647 bis Chassis-Nr. 103-40880	1	20103
4 36 011	Stoßdämpfer Zsb., hinten links ab Chassis-Nr. 120-501	1	20120
4 36 014	Stoßdämpfer Zsb., hinten links ab Chassis-Nr. 103-40881	1	20103
4 36 150	Stoßdämpfer Zsb., hinten rechts, Kennzeichen: F 5 und weißer Farbpunkt 1290 bis Chassis-Nr. 10-34772 2 Sechskantschrauben N-10797 (M 12 x 25) sind mitzuverwenden.	1	1,2 alle, 1033, 1396
4 36 151	Stoßdämpfer Zsb., hinten rechts bis Chassis-Nr. 16015	1	18 B
4 36 152	Stoßdämpfer Zsb., hinten rechts ab Chassis-Nr. 16016	1	18 B, 18 C
4 36 153	Stoßdämpfer Zsb., hinten rechts	1	98 C, 18 N, 1833
4 36 154	Stoßdämpfer Zsb., hinten rechts bis Chassis-Nr. 97-20988	1	1397
4 36 155	Stoßdämpfer Zsb., hinten rechts bis Chassis-Nr. 103-11646	1	20103
4 36 156	Stoßdämpfer Zsb., hinten rechts bis Chassis-Nr. 120-500	1	20120
4 36 157	Stoßdämpfer Zsb., hinten rechts 1290 ab Chassis-Nr. 10-34773 2 Sechskantschrauben N-10797 (M 12 x 25) sind mitzuverwenden.	1	1290, 1190
4 36 159	Stoßdämpfer Zsb., hinten rechts ab Chassis-Nr. 97-20989	1	1397
4 36 160	Stoßdämpfer Zsb., hinten rechts ab Chassis-Nr. 103-11647 bis Chassis-Nr. 103-40880	1	20103
4 36 161	Stoßdämpfer Zsb., hinten rechts ab Chassis-Nr. 120-501	1	20120
4 36 164	Stoßdämpfer Zsb., hinten rechts ab Chassis-Nr. 103-40881	1	20103
	Vierkantstopfen für Stoßdämpfergehäuse (M 10 x 1) N-11086 1397 ab Chassis-Nr. 97-20989 20103 ab Chassis-Nr. 103-11647 20120 ab Chassis-Nr. 120-501	4	1397, 20103, 20120
3 44 000	Kolben für Stoßdämpfer	2	1,2 alle, 1,8 alle, 1033, 1190, 1396
4 38 025	**Kolben für Stoßdämpfer** 1397 bis Chassis-Nr. 97-20988 20103 bis Chassis-Nr. 103-11646 20120 bis Chassis-Nr. 120-500	2	1397, 20103, 20120
4 38 250	Stoßdämpfereinlaß- und Überdruckventil Zsb., hinten, Kennzeichen: 5-F 1290 bis Chassis-Nr. 10-34772	2	1,2 alle, 1,8 alle, 1033, 1396
3 16 178	Stoßdämpfereinlaß- und Überdruckventil Zsb., hinten, Kennzeichen: 5-C bis Chassis-Nr. 97-20988	2	1397
4 38 251	Stoßdämpfereinlaß- und Überdruckventil Zsb., hinten, Kennzeichen: 1-D bis Chassis-Nr. 103-11646	2	20103

TEILE-NAME	Stückzahl pro Wagen	Modell	Teile-Gruppen-Nr.
Stoßdämpfereinlaß- und Überdruckventil Zsb., hinten, Kennzeichen: 5-D bis Chassis-Nr. 120-500	2	20120	4 38 252
Stoßdämpfereinlaß- und Überdruckventil Zsb., hinten, Kennzeichen: 4-F 1290 ab Chassis-Nr. 10-34773	2	1290, 1190	4 38 253
Stoßdämpfereinlaß- und Überdruckventil Zsb., hinten, Aufstoß, Kennzeichen: 9-BY-18 ab Chassis-Nr. 97-20989	2	1397	4 38 325
Stoßdämpfereinlaß- und Überdruckventil Zsb., hinten, Aufstoß, Kennzeichen: 4-C-18 ab Chassis-Nr. 103-11647 bis Chassis-Nr. 103-40880	2	20103	4 38 326
Stoßdämpfereinlaß- und Überdruckventil Zsb., hinten, Aufstoß, Kennzeichen: 4-E-18 ab Chassis-Nr. 120-501	2	20120	4 38 327
Stoßdämpfereinlaß- und Überdruckventil Zsb., hinten, Aufstoß, Kennzeichen: 4-F-18 ab Chassis-Nr. 103-40881	2	20103	4 38 328
Stoßdämpfereinlaß- und Überdruckventil Zsb., hinten, Rückstoß, Kennzeichen: 7-AZ-18 ab Chassis-Nr. 97-20989 bis Chassis-Nr. 97-22612	2	1397	4 38 375
Stoßdämpfereinlaß- und Überdruckventil Zsb., hinten, Rückstoß, Kennzeichen: 6-D-18 ab Chassis-Nr. 97-22613	2	1397	4 38 376
Stoßdämpfereinlaß- und Überdruckventil Zsb., hinten, Rückstoß, Kennzeichen: 4-D-18 ab Chassis-Nr. 103-11647 bis Chassis-Nr. 103-40880	2	20103	4 38 377
Stoßdämpfereinlaß- und Überdruckventil Zsb., hinten, Rückstoß, Kennzeichen: 4-F-18 ab Chassis-Nr. 120-501	2	20120	4 38 328
Stoßdämpfereinlaß- und Überdruckventil Zsb., hinten, Rückstoß, Kennzeichen: 4-G-18 ab Chassis-Nr. 103-40881	2	20103	4 38 378
Feder für Stoßdämpfereinlaßventil, konisch, 14 mm hoch, 0,6-mm-Draht	2	1,2 alle, 1,8 alle, 1033, 1190, 1396	3 44 225
Feder für Stoßdämpfereinlaßventil, konisch, 23 mm hoch, 0,6-mm-Draht 1397 bis Chassis-Nr. 97-20988 20103 bis Chassis-Nr. 103-11646 20120 bis Chassis-Nr. 120-500	2	1397, 20103, 20120	3 14 400
Feder für Stoßdämpfereinlaßventil, konisch, 26 mm hoch, 0,6-mm-Draht 1397 ab Chassis-Nr. 97-20989 20103 ab Chassis-Nr. 103-11647 20120 ab Chassis-Nr. 120-501	4	1397, 20103, 20120	4 38 700
Scheibe für Stoßdämpfereinlaßventilhalter (19 x 27 x 2,5 mm) 1397 bis Chassis-Nr. 97-20988 20103 bis Chassis-Nr. 103-11646 20120 bis Chassis-Nr. 120-500	2	1397, 20103, 20120	3 14 425
Halter für Stoßdämpfereinlaßventil	2	1,2 alle, 1,8 alle, 1033, 1190, 1396	3 44 250
Halter für Stoßdämpfereinlaßventil 1397 bis Chassis-Nr. 97-20988 20103 bis Chassis-Nr. 103-11646 20120 bis Chassis-Nr. 120-500	2	1397, 20103, 20120	3 14 450
Sicherungsring für Stoßdämpferventil [J-19 x 1] N-10347 1397 ab Chassis-Nr. 97-20989 20103 ab Chassis-Nr. 103-11647 20120 ab Chassis-Nr. 120-501	4	1397, 20103, 20120	
Feder für Stoßdämpferkolben	2	1,2 alle, 1,8 alle, 1033, 1190, 1396	3 44 275
Deckel mit Stopfen für Stoßdämpfer 1397 bis Chassis-Nr. 97-20988 20103 bis Chassis-Nr. 103-11646 20120 bis Chassis-Nr. 120-500	2	1,2 alle, 1,8 alle, 1033, 1397, 20103, 20120, 1190, 1396	3 46 000
Verschlußstopfen (¼"-28)	2	1,2 alle, 1,8 alle, 1033, 1397, 20103, 20120, 1190, 1396	3 46 025
Verschlußstopfen (M 6 x 1), Vierkant	2—4	1190, 1396	3 46 026
Vierkantstopfen (M 10 x 1) N-11086	2	20103	

Teile-Gruppen-Nr.	TEILE-NAME	Stückzahl pro Wagen	Modell
4 40 050	**Druckscheibe für Stoßdämpferverschlußklappe** 1397 ab Chassis-Nr. 97-20989 20103 ab Chassis-Nr. 103-11647 20120 ab Chassis-Nr. 120-501	4	1397, 20103, 20120
3 46 050	Dichtung für Stoßdämpferdeckel 1397 bis Chassis-Nr. 97-20988 20103 bis Chassis-Nr. 103-11646 20120 bis Chassis-Nr. 120-500	2	1,2 alle, 1,8 alle, 1033, 1397, 20103, 20120, 1190, 1396
4 40 150	Verschlußklappe für Stoßdämpfer, hinten (M 40 x 1,5) 1397 ab Chassis-Nr. 97-20989 20103 ab Chassis-Nr. 103-11647 20120 ab Chassis-Nr. 120-501	4	1397, 20103, 20120
4 40 175	Druckscheibe für Stoßdämpferverschlußklappe 1397 ab Chassis-Nr. 97-20989 20103 ab Chassis-Nr. 103-11647 20120 ab Chassis-Nr. 120-501	4	1397, 20103, 20120
4 42 000	**Halter links und rechts, für Stoßdämpfer** hinten 1397 ab Chassis-Nr. 97-20989 20103 ab Chassis-Nr. 103-11647 20120 ab Chassis-Nr. 120-501	2	1397, 20103, 20120
4 42 050	Halter links, für Stoßdämpfer hinten	1	12 B, 12 C
4 42 051	Halter links, für Stoßdämpfer hinten 1397 bis Chassis-Nr. 97-20988 20103 bis Chassis-Nr. 103-11646 20120 bis Chassis-Nr. 120-500	1	1397, 20103, 20120
4 42 076	Halter rechts, für Stoßdämpfer hinten 1397 bis Chassis-Nr. 97-20988 20103 bis Chassis-Nr. 103-11646 20120 bis Chassis-Nr. 120-500	1	1397, 20103, 20120
4 42 100	Verstärkung links, für Stoßdämpfer hinten	1	18 B, 18 C
4 42 125	Verstärkung rechts, für Stoßdämpfer hinten	1	18 B, 18 C
4 42 150	Verstärkung links und rechts, für Stoßdämpfer hinten	2	12 B, 12 C
3 48 026	Lasche für Stoßdämpfer, hinten Bei 1,2, 1033, 98 C, 18 N, 1833 sowie 1190 bis Chassis-Nr. 190-18060, 1396 bis Chassis-Nr. 396-2680 sind je 2 Bolzen Nr. 3 48 227 und 1 Buchse Nr. 3 48 201 mitzuverwenden.	2	1,2 alle, 1033, 98 C, 18 N, 1833, 1190, 1396
4 42 200	Lasche für Stoßdämpfer, hinten	2	18 B, 18 C
4 42 201	Lasche für Stoßdämpfer, hinten 1397 bis Chassis-Nr. 97-20988 20103 bis Chassis-Nr. 103-11646 20120 bis Chassis-Nr. 120-500	2	1397, 20103, 20120
4 42 202	Lasche für Stoßdämpfer, hinten 1397 ab Chassis-Nr. 97-20989 20103 ab Chassis-Nr. 103-11647 20120 ab Chassis-Nr. 120-501 Bei 1397 bis Chassis-Nr. 97-28660, 20103 bis Chassis-Nr. 103-23500, 20120 bis Chassis-Nr. 120-585 sind 2 Bolzen Nr. 4 42 451 mitzuverwenden.	2	1397, 20103, 20120
3 48 125	Augbolzen mit Gummitülle für Stoßdämpferlasche, hinten 18 C bis Chassis-Nr. 18386	2	12 B, 12 C, 18 B, 18 C
4 42 350	Augbolzen mit Gummitülle für Stoßdämpferlasche, hinten ab Chassis-Nr. 18387	2	18 C
3 48 175	Gummitülle für Augbolzen und Stoßdämpferhebel, hinten 1397 bis Chassis-Nr. 97-20988 20103 bis Chassis-Nr. 103-11646 20120 bis Chassis-Nr. 120-500	4	1,2 alle, 1,8 alle, 1033, 1397, 20103, 20120, 1190, 1396
4 42 400	Gummitülle für Augbolzen und Stoßdämpferhebel 1397 ab Chassis-Nr. 97-20989 20103 ab Chassis-Nr. 103-11647 20120 ab Chassis-Nr. 120-501	4	1397, 20103, 20120

TEILE-NAME	Stückzahl pro Wagen	Modell	Teile-Gruppen-Nr.
Buchse für Gummitülle 1397 bis Chassis-Nr. 97-20988 20103 bis Chassis-Nr. 103-11646 20120 bis Chassis-Nr. 120-500 1190 bis Chassis-Nr. 190-18060 1396 bis Chassis-Nr. 396-2680	2	1,2 alle, 1,8 alle, 1033, 1397, 20103, 20120, 1190, 1396	3 48 200
Buchse für Gummitülle 1397 ab Chassis-Nr. 97-20989 20103 ab Chassis-Nr. 103-11647 20120 ab Chassis-Nr. 120-501	2	1397, 20103, 20120	4 42 425
Buchse für Gummitülle 1190 ab Chassis-Nr. 190-18061 1396 ab Chassis-Nr. 396-2681	2	1190, 1396	3 48 201
Bolzen für Stoßdämpferlasche (9,5 x 31,8 mm) 1190 bis Chassis-Nr. 190-18060 1396 bis Chassis-Nr. 396-2680	4	1,2 alle, 1,8 alle, 1033, 1190, 1396	3 48 225
Bolzen für Stoßdämpferlasche (9,5 x 36,8 mm) 1397 bis Chassis-Nr. 97-20988 20103 bis Chassis-Nr. 103-11646 20120 bis Chassis-Nr. 120-500	4	1397, 20103, 20120	3 48 226
Bolzen für Stoßdämpferlasche (12 x 40 mm) 1397 ab Chassis-Nr. 97-20989 bis Chassis-Nr. 97-28660 20103 ab Chassis-Nr. 103-11647 bis Chassis-Nr. 103-23500 20120 ab Chassis-Nr. 120-501 bis Chassis-Nr. 120-585	4	1397, 20103, 20120	4 42 450
Bolzen für Stoßdämpferlasche (12 x 37,5 mm) 1397 ab Chassis-Nr. 97-28661 20103 ab Chassis-Nr. 103-23501 20120 ab Chassis-Nr. 120-586	4	1397, 20103, 20120	4 42 451
Bolzen für Stoßdämpferlasche (10 x 36,8 mm) 1190 ab Chassis-Nr. 190-18061 1396 ab Chassis-Nr. 396-2681	4	1190, 1396	3 48 227
Sechskantschraube, Spezial (½"-13 x 1")	4	1,2 alle, 1,8 alle, 1033, 1190, 1396	4 42 500
Sechskantschraube, Spezial (M 12 x 1,75 x 83) 1397 ab Chassis-Nr. 97-20989 20103 ab Chassis-Nr. 103-11647 20120 ab Chassis-Nr. 120-501	4	1397, 20103, 20120	4 42 501
Stabilisatorwelle	1	1397	**4 44 000**
Stabilisatorwelle Bis Chassis-Nr. 120-1715 sind: 2 Kupplungshülsen Nr. 4 44 075 2 Scheiben, Gummi Nr. 4 44 150 2 Sechskantschrauben N-10493 4 Federringe N-10693 4 Sechskantmuttern N-22121 mitzuverwenden.	1	20120	4 44 002
Stabilisatorwelle Bis Chassis-Nr. 103-7975 sind: 2 Kupplungshülsen Nr. 4 44 075 2 Scheiben, Gummi Nr. 4 44 150 4 Sechskantschrauben N-10493 4 Federringe N-10693 4 Sechskantmuttern N-22121 mitzuverwenden.	1	20103	4 44 004
Kupplungshülse für Stabilisatorwelle Bei 1397, 20103, bis Chassis-Nr. 103-39775, 20120 bis Chassis-Nr. 120-1715 sind: 4 Sechskantschrauben N-10493 4 Federringe N-10693 4 Sechskantmuttern N-22121 mitzuverwenden.	2	1397, 20103, 20120	4 44 075

Teile-Gruppen-Nr.	TEILE-NAME	Stückzahl pro Wagen	Modell
4 44 100	Sechskantschraube, Spezial (M 10 x 1,5 x 32) 1397 bis Chassis-Nr. 97-20988 20103 bis Chassis-Nr. 103-11646 20120 bis Chassis-Nr. 120-500	2	1397, 20103, 20120
4 44 150	Scheibe zwischen Stabilisatorwelle und Stoßdämpfer, Gummi (3 x 18 mm)	2	1397, 20103, 20120
4 46 075	**Gelenkwelle Zsb.**, vorn, mit vorderem Kreuzgelenk	1	3,5-35, 3,5-57
4 46 076	Gelenkwelle Zsb., vorn, mit vorderem Kreuzgelenk	1	3,5-83
4 46 077	Gelenkwelle Zsb., vorn, mit vorderem Kreuzgelenk Bei Bestellung der Gelenkwelle Nr. 4 46 077 ist bis Motor-Nr. 22369 Flansch Nr. 7 28 076 auf Getriebehauptwelle, ab Motor-Nr. 22370 bis Chassis-Nr. 120-1345 Flansch Nr. 7 28 082 auf Getriebehauptwelle mitzuverwenden und die Getriebebremstrommel dem Flansch entsprechend zu bohren.	1	20120
4 46 078	Gelenkwelle Zsb., vorn, mit vorderem Kreuzgelenk ab Chassis-Nr. Br. 4V-3302	1	3,5-34
4 12 005	Flansch für vordere Gelenkwelle, hinten	1	3,5 alle
4 46 150	Flansch für vordere Gelenkwelle, hinten, rund bis Chassis-Nr. 120-1345	1	20120
4 46 151	Flansch für vordere Gelenkwelle, hinten, eckig ab Chassis-Nr. 120-1346	1	20120
4 12 075	Unterlegscheibe (23 x 41 x 4 mm)	1	3,5 alle
4 12 101	Sicherungsscheibe, innengezahnt (23,8 x 35 x 1 mm)	1	20120
4 12 125	Kronenmutter (7/8"-20)	2	3,5 alle
4 48 000	**Gelenkwelle Zsb.**, hinten, mit vorderem und hinterem Kreuzgelenk (1435 mm lang zusammengeschoben) 3,5-57 bis Chassis-Nr. Br. 7V-3196 3,5-83 bis Chassis-Nr. Br. 8V-3215	1	3,5-35, 3,5-57, 3,5-83
4 48 001	Gelenkwelle Zsb., hinten, mit vorderem und hinterem Kreuzgelenk (1195 mm lang zusammengeschoben) Bei Bestellung der Gelenkwelle ist bis Chassis-Nr. 120-1345 Flansch Nr. 4 46 151 auf vordere Gelenkwelle, hinten, Flansch Nr. 4 12 003 auf Antriebkegelrad mitzuverwenden.	1	20120
4 48 002	Gelenkwelle Zsb., hinten, mit vorderem und hinterem Kreuzgelenk (1019 mm lang zusammengeschoben) ab Chassis-Nr. Br. 4V-3302 Gelenkwelle für 3,5-34 bis Chassis-Nr. Br. 4V-3301 siehe Nr. 4 50 003	1	3,5-34
4 48 003	Gelenkwelle Zsb., hinten, mit vorderem und hinterem Kreuzgelenk (1517 mm lang zusammengeschoben) 3,5-57 ab Chassis-Nr. Br. 7V-3197 3,5-83 ab Chassis-Nr. Br. 8V-3216	1	3,5-57, 3,5-83
4 50 000	**Gelenkwelle Zsb.**, mit vorderem und hinterem Kreuzgelenk (1137 mm lang zusammengeschoben) bei Wagen mit 3-Gang-Getriebe Länge 1160 mm für 1190 siehe 4 50 012. Bei Bestellung der Gelenkwelle Nr. 4 50 000 ist für 12 B, 12 C, 1033, 1210 bis Chassis-Nr. F-5574 Flansch Nr. 4 12 001 auf Antriebkegelrad und Flansch Nr. 7 28 076 auf Getriebehauptwelle, für 1210 ab Chassis-Nr. F-5575 für 12 N, 1290, 1190 bis Chassis-Nr. 190-10922, ausschl. 190-10303/306/415/425/448/451/466/497/553/831, einschl. 190-13563 Flansch Nr. 4 12 003 auf Antriebkegelrad und Flansch Nr. 7 28 076 auf Getriebehauptwelle, für 1190 ab Chassis-Nr. 190-10923, einschl. 190-10303/306/415/425/448/451/466/497/553/831, ausschl. 190-13563 bis zum Einsatz der Gelenkwelle Nr. 4 50 012 Flansch Nr. 4 12 004 auf Antriebkegelrad und Flansch Nr. 7 28 084 auf Getriebehauptwelle mitzuverwenden und die Getriebebremstrommel dem Flansch entsprechend zu bohren.	1	12 B, 12 C, 1033, 1210, 12 N, 1290, 1190

TEILE-NAME	Stückzahl pro Wagen	Modell	Teile-Gruppen-Nr.
Gelenkwelle Zsb., mit vorderem und hinterem Kreuzgelenk (1245 mm lang zusammengeschoben) bei Wagen mit 4-Gang-Getriebe Bei Bestellung der Gelenkwelle Nr. 4 50 002 ist Flansch Nr. 4 12 003 auf Antriebkegelrad und Flansch Nr. 7 28 076 auf Getriebehauptwelle mitzuverwenden und die Getriebebremstrommel dem Flansch entsprechend zu bohren.	1	18 N, 1833	4 50 002
Gelenkwelle Zsb., mit vorderem und hinterem Kreuzgelenk (1710 mm lang zusammengeschoben) bis Chassis-Nr. Br. 4V-3301	1	3,5-34	4 50 003
Gelenkwelle Zsb., mit vorderem und hinterem Kreuzgelenk (1164 mm lang zusammengeschoben) 1233 bis Chassis-Nr. K-100 Bei Bestellung der Gelenkwelle Nr. 4 50 004 sind: Flansch auf Antriebkegelrad Nr. 4 12 004 Flansch auf Getriebehauptwelle Nr. 7 28 090 4 Schrauben Nr. 4 60 234 4 Muttern Nr. 4 60 326 2 Sicherungen Nr. 7 28 303 mitzuliefern.	1	92 C, 1233	4 50 004
Gelenkwelle Zsb., mit vorderem und hinterem Kreuzgelenk (1106 mm lang zusammengeschoben) bei Wagen mit 4-Gang-Getriebe Länge 1190 mm für 1190 siehe Nr. 4 50 013 Bei Bestellung der Gelenkwelle Nr. 4 50 005 ist für 1033, 1210, bis Chassis-Nr. F-5574 Flansch Nr. 4 12 001 auf Antriebkegelrad und Flansch Nr. 7 28 076 auf Getriebehauptwelle, für 12 N, 1210 ab Chassis-Nr. F-5575 Flansch Nr. 4 12 003 auf Antriebkegelrad und Flansch Nr. 7 28 076 auf Getriebehauptwelle, für 1290 Flansch Nr. 4 12 003 auf Antriebkegelrad und Flansch Nr. 7 28 076 auf Getriebehauptwelle bis Motor-Nr. R-35000 Flansch Nr. 7 28 078 auf Getriebehauptwelle ab Motor-Nr. R-35001 bis R-63929, Flansch Nr. 7 28 080 auf Getriebehauptwelle ab Motor-Nr. R-63930, für 1190 bis Chassis-Nr. 190-21639 Flansch Nr. 4 12 003 auf Antriebkegelrad und Flansch Nr. 7 28 080 auf Getriebehauptwelle mitzuverwenden und die Getriebebremstrommel dem Flansch entsprechend zu bohren.	1	1033, 1210, 12 N, 1290, 1190	4 50 005
Gelenkwelle Zsb., mit vorderem und hinterem Kreuzgelenk (1302 mm lang zusammengeschoben) bei Wagen mit 3-Gang-Getriebe	1	12 LG	4 50 006
Gelenkwelle Zsb., mit vorderem und hinterem Kreuzgelenk (1164 mm lang zusammengeschoben) ab Chassis-Nr. K-101	1	1233	4 50 007
Gelenkwelle Zsb., mit vorderem und hinterem Kreuzgelenk (1731 mm lang zusammengeschoben)	1	2,0-12	4 50 009
Gelenkwelle Zsb., mit vorderem und hinterem Kreuzgelenk (1160 mm lang zusammengeschoben) bei Wagen mit 3-Gang-Getriebe	1	1190	4 50 012
Gelenkwelle Zsb., mit vorderem und hinterem Kreuzgelenk (1190 mm lang zusammengeschoben) bei Wagen mit 4-Gang-Getriebe	1	1190	4 50 013
Stopfen, geschlitzt (M 10 x 1) N-10692	1	1,2 alle, 1,8 alle, 1033, 1397, 20103, 20120, 3,5 alle, 2,0-12	
Gelenkwelle Zsb., mit vorderem und hinterem Kreuzgelenk (1445 mm lang zusammengeschoben) Bei Bestellung der Gelenkwelle Nr. 4 50 018 ist für 1397 Flansch Nr. 4 12 003 auf Antriebkegelrad und Flansch Nr. 7 28 076 auf Getriebehauptwelle bis Motor-Nr. 27675, Flansch Nr. 7 28 082 auf Getriebehauptwelle ab Motor-Nr. 27676, für 20103 bis Chassis-Nr. 103-36959 Flansch Nr. 4 12 003 auf Antriebkegelrad und	1	1397, 20103	4 50 018

Teile-Gruppen-Nr.	TEILE-NAME	Stückzahl pro Wagen	Modell
	Flansch Nr. 7 28 076 auf Getriebehauptwelle bis Motor-Nr. 22369 Flansch Nr. 7 28 082 auf Getriebehauptwelle ab Motor-Nr. 22370 bis Chassis-Nr. 103-36959 Flansch Nr. 4 12 003 auf Antriebkegelrad und Flansch Nr. 7 28 005 auf Getriebehauptwelle mitzuverwenden und die Getriebebremstrommel dem Flansch entsprechend zu bohren. Bei Auswechslung der Gelenkwelle mit 48-mm-Rohr-Ø gegen die Gelenkwelle mit 68-mm-Rohr-Ø ist das Verbindungsstück der X-Träger ohne Aussparung gegen das Verbindungsstück mit Aussparung bei 1397 Nr. 2 26 450 bei 20103 Nr. 2 26 451 zu ersetzen.		
4 50 019	Gelenkwelle Zsb., mit vorderem und hinterem Kreuzgelenk (1263 mm lang zusammengeschoben) 1,8 bei Wagen mit 3-Gang-Getriebe 12 LG bei Wagen mit 4-Gang-Getriebe Bei Bestellung der Gelenkwelle Nr. 4 50 001 ist für 18 B, 18 C, 98 C, 18 N-Wagen mit 3-Gang-Getriebe Flansch Nr. 4 12 004 auf Antriebkegelrad und Flansch Nr. 7 28 076 auf Getriebehauptwelle, für 12 LG, 12 LGL-Wagen mit 4-Gang-Getriebe Flansch Nr. 4 12 003 auf Antriebkegelrad und Flansch Nr. 7 28 076 auf Getriebehauptwelle, für 1296 Flansch Nr. 4 12 003 auf Antriebkegelrad und Flansch Nr. 7 28 076 auf Getriebehauptwelle bis Motor-Nr. R-35000, Flansch Nr. 7 28 078 auf Getriebehauptwelle ab Motor-Nr. R-35001 bis Motor-Nr. R-63929, Flansch Nr. 7 28 080 auf Getriebehauptwelle ab Motor-Nr. R-63930, für 1396 bis Chassis-Nr. 396-3355, ausschl. 396-3353 Flansch Nr. 4 12 003 auf Antriebkegelrad und Flansch Nr. 7 28 080 auf Getriebehauptwelle mitzuverwenden und die Getriebebremstrommel dem Flansch entsprechend zu bohren.	1	1,8 alle, 12 LG, 12 LGL, 1296, 1396
	Die nachfolgenden mit + bezeichneten Teile kommen nur für Gelenkwellen alter Ausführung (ohne Nadellager) zur Verwendung. Für die Gelenkwelle mit Nadellagerung werden nur Halter für Kreuzgelenk-Filzdichtung, Filzdichtung für Kreuzgelenk und Scheibe für Filzdichtung als Einzelteile geliefert.		
4 56 250+	**Zapfen für Kreuzgelenk mit Zapfenlager,** bei Gelenkwelle mit runden Flanschen	2	1,2 alle, 1,8 alle, 1033, 1397, 20103, 1190, 1396
		3	20120
4 56 251+	Zapfen für Kreuzgelenk mit Zapfenlager	2—3	3,5 alle, 2,0-12
4 56 300+	Zapfenlager für Kreuzgelenk Bei Bestellung von Zapfenlager Nr. 4 56 300 sind für 1,2, 1,8, 1033 je 2 Muttern 4 56 476 mitzuverwenden.	8	1,2 alle, 1,8 alle, 1033, 1397, 20103, 1190, 1396
		12	20120
4 56 301+	Zapfenlager für Kreuzgelenk	8—12	3,5 alle, 2,0-12
4 56 350+	Dichtung für Zapfenlager, bei Gelenkwelle mit runden Flanschen	8	1,2 alle, 1,8 alle, 1033, 1397, 20103, 1190, 1396
		12	20120
4 56 351+	Dichtung für Zapfenlager	8—12	3,5 alle, 2,0-12
4 56 400+	Fassung für Dichtung, Messingblech	8	1,2 alle, 1,8 alle, 1033, 1397, 20103, 1190, 1396
		12	20120
4 56 401+	Fassung für Dichtung, Messingblech	8—12	3,5 alle, 2,0-12
4 56 450+	Federscheibe, 14 mm	8	1,2 alle, 1,8 alle, 1033, 1397, 20103, 1190, 1396
		12	20120
4 56 451+	Federscheibe, 16 mm	8—12	3,5 alle, 2,0-12

TEILE-NAME	Stückzahl pro Wagen	Modell	Teile-Gruppen-Nr.
Mutter für Kreuzgelenkzapfenlager (5/16"-24)	16	12 B, 12 C, 1,8 alle, 1033, 1210, 12 N, 12 LG, 12 LGL, 1233	4 56 475+
Mutter für Kreuzgelenkzapfenlager (M 8 x 1)	16	1,2 alle, 1,8 alle, 1033, 1397, 20103, 1190, 1396	4 56 476+
	24	20120	
Mutter für Kreuzgelenkzapfenlager (7/16"-20)	16—24	3,5 alle, 2,0-12	4 56 477+
Sicherungsblech für Kreuzgelenkzapfenlager-Mutter	8	1,2 alle, 1,8 alle, 1033, 1397, 20103, 1190, 1396	4 56 525+
	12	20120	
Sicherungsblech für Kreuzgelenkzapfenlager-Mutter 3,5-34 bis Chassis-Nr. 34 C-355 3,5-57 bis Chassis-Nr. 57 C-1384	8 12	3,5-34 3,5-57	4 56 526+
Sicherungsblech für Kreuzgelenkzapfenlager-Mutter 3,5-34 ab Chassis-Nr. 34 C-356 3,5-57 ab Chassis-Nr. 57 C-1385	8—12	3,5 alle, 2,0-12	4 56 527+
Verschlußscheibe für Kreuzgelenk, außenverzahnt 3,5-34 bis Chassis-Nr. 34 C-355 3,5-57 bis Chassis-Nr. 57 C-1384	1	3,5-34, 3,5-57	4 56 675+
Verschlußscheibe für Kreuzgelenk (17/16")	1	3,5 alle, 2,0-12	4 56 676+
Halter für Kreuzgelenk-Filzdichtung, ohne Gewinde, bei Gelenkwelle mit runden Flanschen 1397 bis Chassis-Nr. 97-22814 20103 bis Chassis-Nr. 103-15380 20120 bis Chassis-Nr. 120-1345	1	1,2 alle, 1,8 alle, 1033, 1397, 20103, 20120, 1190, 1396	4 56 725+
Halter für Kreuzgelenk-Filzdichtung (17/8"-20) 2,0-12 bis Chassis-Nr. Br. 2V-2438	1	3,5 alle, 2,0-12	4 56 726+
Halter für Kreuzgelenk-Filzdichtung, ohne Gewinde, bei Gelenkwelle mit runden Flanschen 1397 ab Chassis-Nr. 97-22815 20103 ab Chassis-Nr. 103-15381 bis Chassis-Nr. 103-36959	1	1397, 20103	4 56 727+
Halter für Kreuzgelenk-Filzdichtung, bei Gelenkwelle mit eckigen Flanschen (M 36 x 1,5)	1	1397, 20103, 20120, 1190, 1396	4 56 728
Halter für Kreuzgelenk-Filzdichtung (M 48 x 1,5) 2,0-12 ab Chassis-Nr. Br. 2V-2439	1	2,0-12, 3,5 alle	4 56 729
Filzdichtung für Kreuzgelenk, bei Gelenkwelle mit runden Flanschen 1397 bis Chassis-Nr. 97-22814 20103 bis Chassis-Nr. 103-15380 20120 bis Chassis-Nr. 120-1345	1	1,2 alle, 1,8 alle, 1033, 1397, 20103, 20120, 1190, 1396	4 56 775+
Filzdichtung für Kreuzgelenk	1	3,5 alle, 2,0-12	4 56 776
Filzdichtung für Kreuzgelenk, bei Gelenkwelle mit runden Flanschen 1397 ab Chassis-Nr. 97-22815 20103 ab Chassis-Nr. 103-15381 bis Chassis-Nr. 103-36959	1	1397, 20103	4 56 777+
Filzdichtung für Kreuzgelenk, geschlitzt, bei Gelenkwelle mit eckigen Flanschen (24,5 x 34,5 x 10 mm)	1	1397, 20103, 20120, 1190, 1396	4 56 778
Scheibe für Filzdichtung, innenverzahnt (17 mm) 1397 bis Chassis-Nr. 97-22814 20103 bis Chassis-Nr. 103-15380 20120 bis Chassis-Nr. 120-1345	2	1,2 alle, 1,8 alle, 1033, 1397, 20103, 20120, 1190, 1396	4 56 825+
Scheibe für Filzdichtung, innenverzahnt (28,5 mm) 3,5-34 bis Chassis-Nr. Br. 4V-3301 3,5-57 bis Chassis-Nr. Br. 7V-3196 3,5-83 bis Chassis-Nr. Br. 8V-3215 2,0-12 bis Chassis-Nr. Br. 2V-2438	2	3,5 alle, 2,0-12	4 56 826+
Scheibe für Filzdichtung, innenverzahnt (22 mm) 1397 ab Chassis-Nr. 97-22815 20103 ab Chassis-Nr. 103-15381 bis Chassis-Nr. 103-36959	2	1397, 20103	4 56 827+

Teile-Gruppen-Nr.	TEILE-NAME	Stückzahl pro Wagen	Modell
4 56 828	Scheibe für Filzdichtung, geschlitzt, bei Gelenkwelle mit eckigen Flanschen (26 x 33 x 0,75 mm)	2	1397, 20103, 20120, 1190, 1396
4 56 829	Scheibe für Filzdichtung, innenverzahnt (28 mm) 2,0-12 ab Chassis-Nr. Br. 2V-2439	2	2,0-12, 3,5 alle
4 56 875+	Sicherungsring für Filzdichtung, bei Gelenkwelle mit runden Flanschen 1397 bis Chassis-Nr. 97-22814 20103 bis Chassis-Nr. 103-15380 20120 bis Chassis-Nr. 120-1345	1	1,2 alle, 1,8 alle, 1033, 1397, 20103, 20120, 1190, 1396
4 56 876+	Sicherungsring für Filzdichtung, bei Gelenkwelle mit runden Flanschen 1397 ab Chassis-Nr. 97-22815 20103 ab Chassis-Nr. 103-15381 bis Chassis-Nr. 103-36959	1	1397, 20103
4 58 000	**Lager und Gehäuse Zsb.**, für Gelenkwelle 3,5-57 bis Chassis-Nr. 57 C-1578	1	3,5-35, 3,5-57
4 58 001	Lager und Gehäuse Zsb., für Gelenkwelle 3,5-34 ab Chassis-Nr. Br. 4V-3302 3,5-57 ab Chassis-Nr. 57 C-1579	1	3,5-34, 3,5-57
4 58 002	Lager und Gehäuse Zsb., für Gelenkwelle	1	3,5-83
4 58 050	Gehäuse für Gelenkwellenlager 3,5-57 bis Chassis-Nr. 57 C-1578	1	3,5-35, 3,5-57
4 58 051	Gehäuse für Gelenkwellenlager 3,5-34 ab Chassis-Nr. Br. 4V-3302 3,5-57 ab Chassis-Nr. 57 C-1579	1	3,5-34, 3,5-57
4 58 052	Gehäuse für Gelenkwellenlager Bis Chassis-Nr. 83 D-157 ist Lager Nr. 4 58 100 1 Stck. Sicherungsschraube Nr. 4 58 427 1 Stck. Federring Nr. N-10690 mitzuverwenden.	1	3,5-83
4 58 053	Gehäuse für Gelenkwellenlager	1	20120
4 58 100	Lager Zsb., für Gelenkwelle Bis Chassis-Nr. 83 D-157 ist Gehäuse Nr. 4 58 052 1 Stck. Sicherungsschraube Nr. 4 58 427 1 Stck. Federring Nr. N-10690 mitzuverwenden.	1	3,5-83
4 58 101	Lager Zsb., für Gelenkwelle	1	20120
4 58 125	Außenring und Rollen Zsb., für Gelenkwelle 3,5-34 ab Chassis-Nr. Br. 4V-3302	1	3,5-34, 3,5-35, 3,5-57
4 58 150	Innenring für Gelenkwellenlager 3,5-34 ab Chassis-Nr. Br. 4V-3302	1	3,5-34, 3,5-35, 3,5-57
4 58 175	Abstandstück für Gelenkwellenlager, vorn (32 x 41,2 x 8,5 mm)	1	3,5-83
4 58 176	Abstandstück für Gelenkwellenlager, hinten (32 x 41,2 x 11,5 mm)	1	3,5-83
4 58 200	Zwischenscheibe für Gelenkwellenlager (48 x 80 x 5,5 mm) 3,5-34 ab Chassis-Nr. Br. 4V-3302	2	3,5 alle
4 58 225	Öldichtung Zsb., für Gelenkwellenlager 3,5-34 ab Chassis-Nr. Br. 4V-3302	2	3,5 alle
4 58 226	Öldichtung Zsb., für Gelenkwellenlager	2	20120
4 58 400	Staubkappe für Gelenkwellenlager 3,5-34 ab Chassis-Nr. Br. 4V-3302	1	3,5 alle
4 58 401	Staubkappe für Gelenkwellenlager	1	20120
4 58 425	Sicherungsschraube für Gelenkwellenlager, geschlitzt (5/16"-24)	1	3,5-34, 3,5-35, 3,5-57
4 58 426	Sicherungsschraube für Gelenkwellenlager, geschlitzt bis Chassis-Nr. 83 D-157	1	3,5-83

TEILE-NAME	Stückzahl pro Wagen	Modell	Teile-Gruppen-Nr.
Sicherungsschraube für Gelenkwellenlager, sechskant (¼"-20) ab Chassis-Nr. 83 D-158	1	3,5-83	4 58 427
Staufferbuchse für Gelenkwellenlager (M 10 x 1) N-11137	1	3,5 alle	
Gummipolster für Gelenkwellenlager	1	20120	**4 60 000**
Halter für Gummipolster	1	20120	4 60 025
Gummitülle für Gelenkwellenlager	2	20120	4 60 050
Fassung für Gummitülle	2	20120	4 60 075
Abstandrohr (11 x 14 x 21 mm) N-19090	2	20120	
Feder für Gelenkwellenlager 3,5-34 ab Chassis-Nr. Br. 4V-3302	8	3,5-34, 3,5-35, 3,5-57	4 60 125
Feder für Gelenkwellenlager	2	20120	4 60 126
Sechskantschraube für Gelenkwellenlagergehäuse-Befestigung (7/16"-20 x 2¼")	4	3,5-34, 3,5-35, 3,5-57	4 60 150
Sechskantschraube für Gelenkwellenlagergehäuse-Befestigung (7/16"-20 x 31 mm) 119909	4	3,5-83	
Sechskantschraube für Gelenkwellenlagergehäuse-Befestigung (M 10 x 1,5 x 70)	2	20120	4 60 152
Sechskantschraube für Gelenkwellenbefestigung (5/16"-24 x 7/8")	4	12 B, 12 C, 92 C, 1,8 alle, 1033, 1210, 12 N, 12 LG, 1233	4 60 225
Sechskantschraube für Gelenkwellenbefestigung (5/16"-24 x ¾")	4	12 B, 12 C, 92 C, 1,8 alle, 1033, 1210, 12 N, 12 LG, 1233	4 60 226
Sechskantschraube für Gelenkwellenbefestigung (5/16"-24 x 1¼")	6	3,5-34, 3,5-35, 3,5-57	4 60 229
Sechskantschraube für Gelenkwellenbefestigung (5/16"-24 x 24 mm)	12	3,5-34	4 60 228
	18	3,5-57, 3,5-83	
Sechskantschraube für Gelenkwellenbefestigung (M 8 x 1 x 25)	12	2,0-12	4 60 229
	18	3,5 alle	
Sechskantschraube für Gelenkwellenbefestigung (M 8 x 0,75 x 22)	4	1290, 1296, 1397	4 60 230
	12	2,0-12	
Sechskantschraube für Gelenkwellenbefestigung (M 8 x 0,75 x 20)	4	1290, 1296, 1397, 20103, 20120	4 60 232
Sechskantschraube für Gelenkwellenbefestigung (M 8 x 1 x 20)	8	1290, 1296, 1397, 20103, 20120, 1190, 1396	4 60 233
Sechskantschraube für Gelenkwellenbefestigung (M 8 x 1 x 35)	4	92 C, 1233	4 60 234
Sechskantmutter (M 8 x 0,75)	8	1290, 1296, 1397, 20103	4 60 325
	12	20120, 2,0-12	
Sechskantmutter (M 8 x 1) N-11666	4	alle	

UNTERGRUPPEN-FOLGE

		Seite
5 04	Bremsankerplatte mit Bremshaltebolzen (mechanisch)	1
06	Bremsankerplatte ohne Bremshaltebolzen	2
08	Bremsbacken und Druckstangenbefestigung	3
10	Bremshaltebolzen, Platte und Hebel	5
12	Bremsexzenter	6
14	Bremsbacken- und Bremsseilhebel	6
16	Bremsbacke	9
18	Bremsbelag und Bremsbackenfeder	10
20	Bremsbackeneinstellung	13
22	Bremsseil und Druckschlauch	14
24	Bremsseil- und Druckschlauch-Zubehör	15
26	Bremsseil- und Druckschlauchbefestigung	16
28	Bremsquerwelle	17
30	Hebel und Lasche für Bremsquerwelle	18
32	Verbindungsstrebe u. Stütze für Bremsquerwelle	19
34	Lager und Halter für Bremsquerwelle	19
36	Zugstange für Hand- und Fußbremse	20
38	Zubehörteile für Hand- u. Fußbremszugstange und Rückzugfeder	21
40	Fußbrems- und Zwischenhebel	21
42	Anschlag für Bremshebel	22
46	Bremsankerplatte, Lagergehäuse u. Befestigung (hydraulisch)	23
48	Bremsbacken- und Druckstangenbefestigung	24
50	Radbremszylinder und Einstellung	24
52	Bremsbacke	25
54	Bremsbelag und Bremsbackenfeder	25
56	Bremsdruckstange und Befestigungsteile	26
58	Hauptbremszylinder	27
60	Fußbrems- und Zwischenhebel	27
62	Bremsleitung	28
64	Befestigungs- u. Anschlußteile für Bremsleitung	29
66	Bremsflüssigkeitsbehälter und Zuleitung	30
68	Bremstrommel für Hand- und Fußbremse	30
70	Bremsband mit Belag und Befestigungsteile	30
72	Bremsbandeinstellung und Druckstange	32
74	Handbremshebel	32
76	Handbremshebel, Zubehör und Lagerbock	33
78	Handbremszugstange, Klinke, Griff u. Befestigungsteile	34

Erklärung zu den Bildtafeln der Gruppe 5

„BREMSEN"

14. MODELL 1190 — „P 4" — VORDER- UND HINTERRAD

508 526	für 13237

15. MODELL 1190 — „P 4" — HAND UND FUSS

534 536 538 540 576 578	für 13237

16. MODELLE 1397, 20103, 20120 — 1,3 UND 2 LTR. — HYDRAULISCH

17. MODELLE 1397, 20103, 20120 — HYDRAULISCH UND HAND — FORTSETZUNG

18. MODELLE 3,5 LTR. — „BLITZ" — VORDER- UND HINTERRAD

508 516 518	auch 2,0-12

19. MODELLE 3,5 LTR. — „BLITZ" — HAND UND FUSS — FORTSETZUNG

538 540 542	für 2,0-12

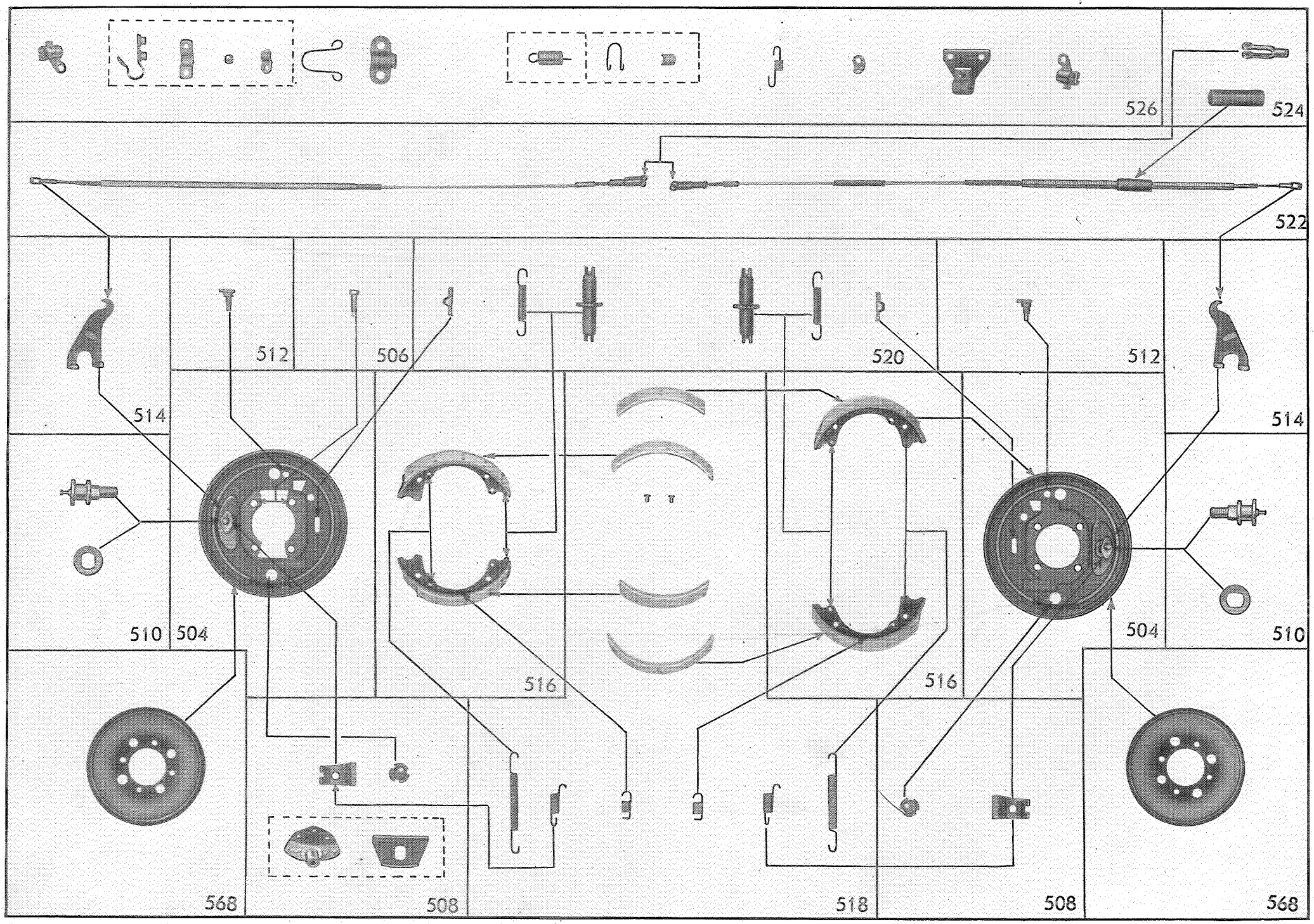
526
524
522
512
506
520
512
514
514
510
504
504
510
516
516
568
508
518
508
568

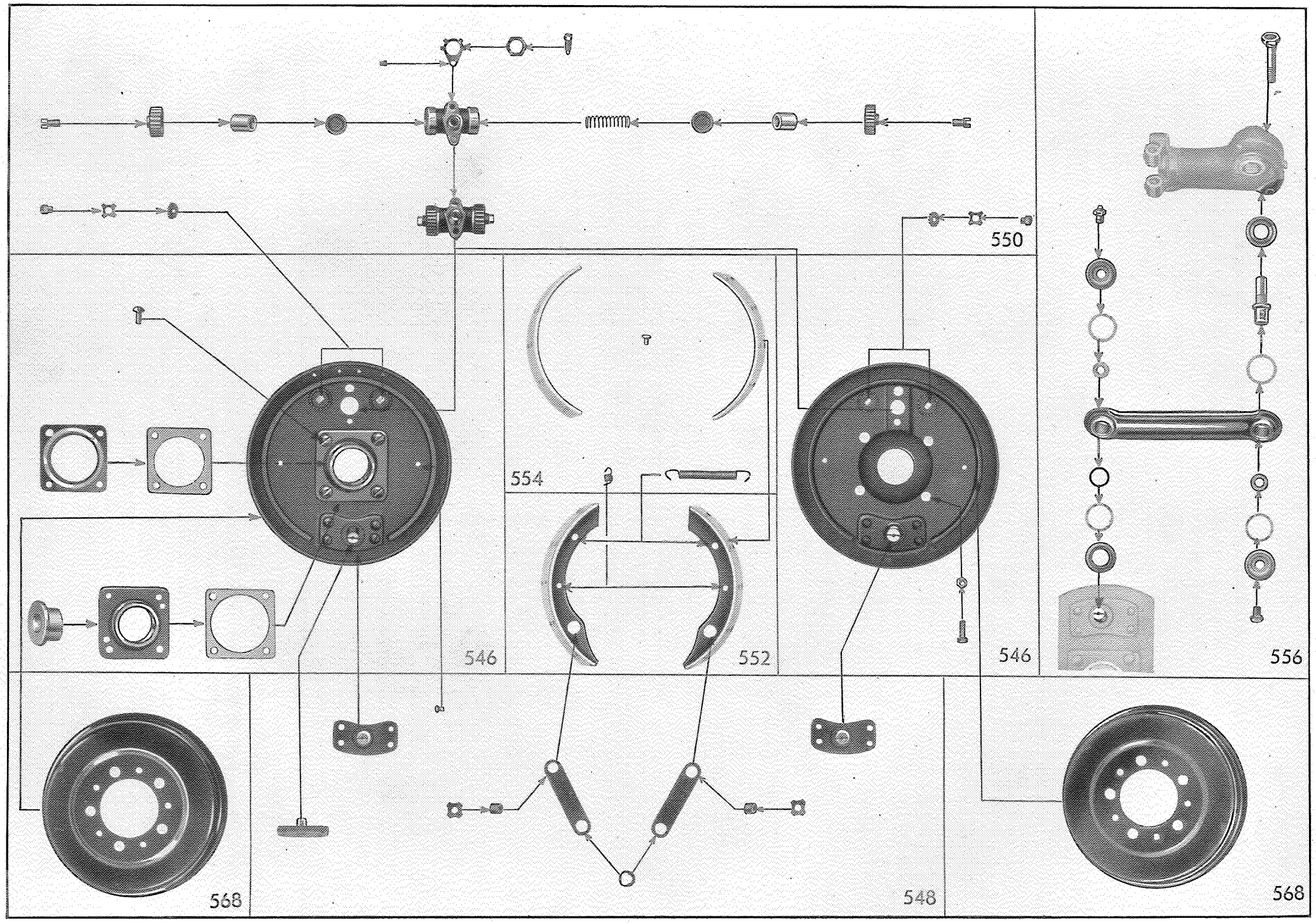
550
554
546
552
546
556
568
548
568

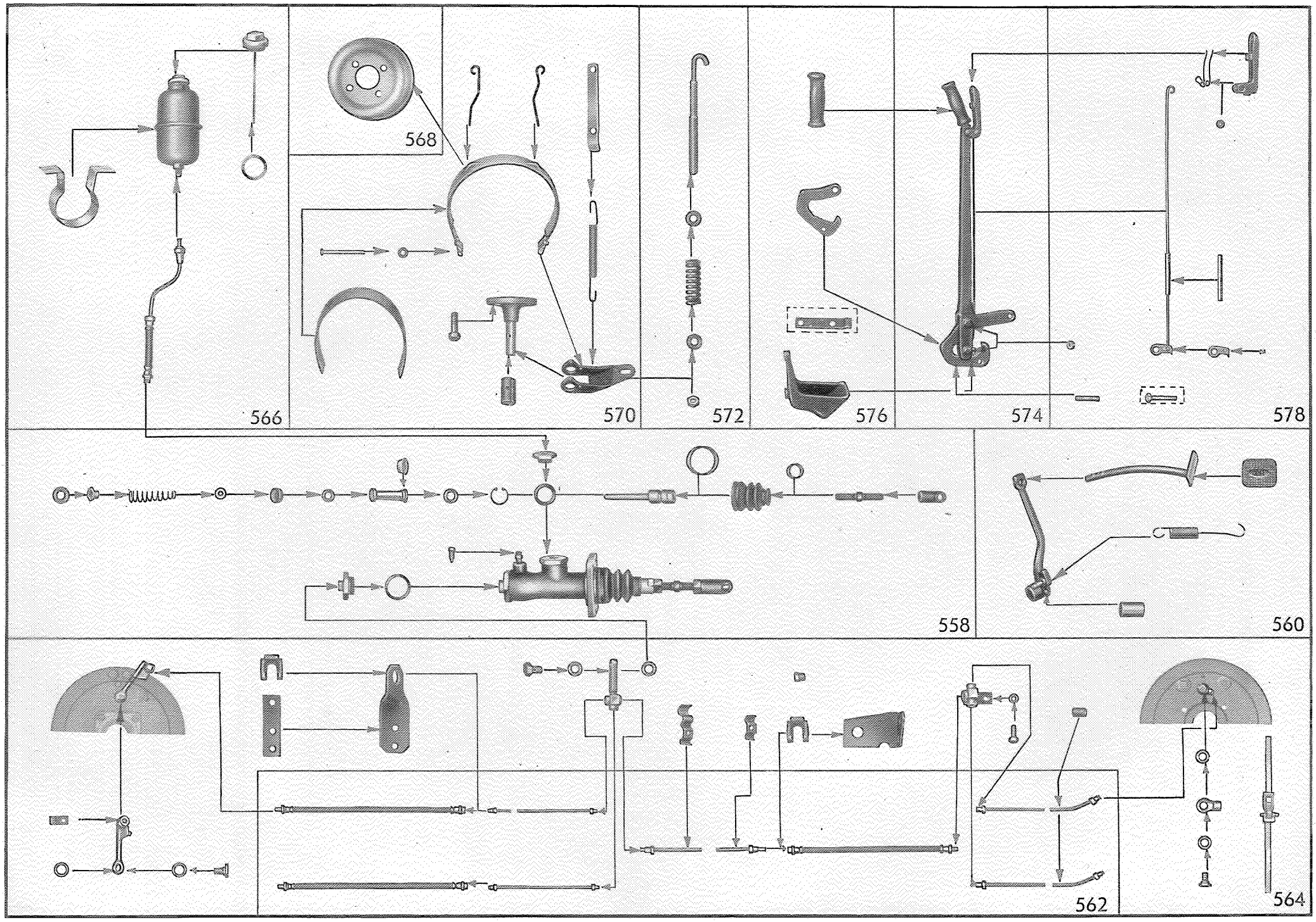
566
568
570
572
576
574
578
558
560
562
564

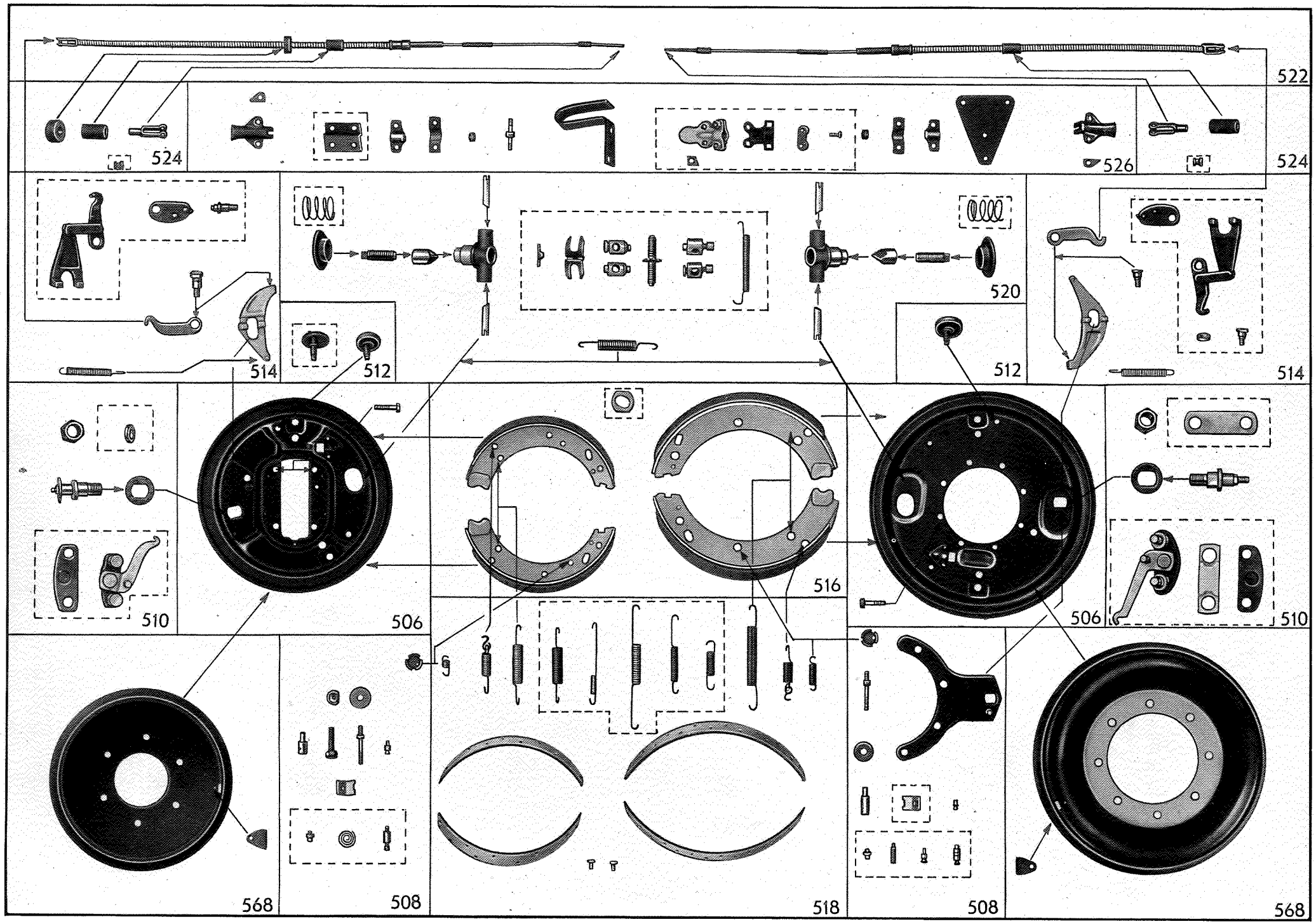
522
524
526
524
520
514
512
512
514
510
506
516
506
510
568
508
518
508
568

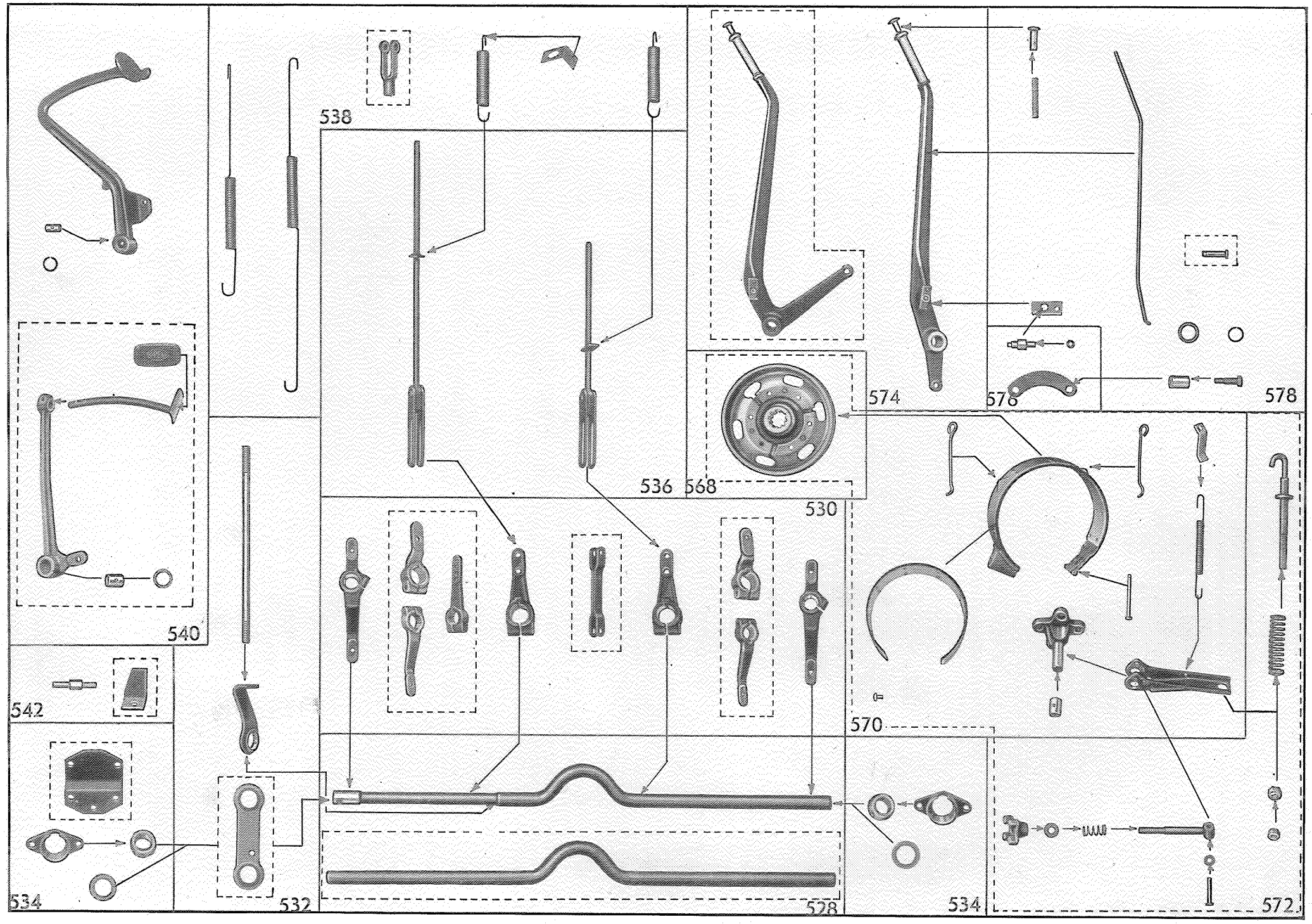
538
536
568
530
574
576
578
540
542
570
534
532
528
534
572

Teile-Gruppen-Nr.	TEILE-NAME	Stückzahl pro Wagen	Modell
5 04 355	Bremsankerplatte Zsb., mit Bremshaltebolzen, hinten rechts	1	12 LGL, 18 N, 1833, 1296, 1396
5 06 000	**Bremsankerplatte Zsb.**, ohne Bremshaltebolzen, vorn links 3,5-34 ab Chassis-Nr. 34 D-420 bis Chassis-Nr. 34 D-534 3,5-57 ab Chassis-Nr. 57 D-1693 bis Chassis-Nr. 57 D-2083 3,5-83 bis Chassis-Nr. 83 D-167	1	3,5-34, 3,5-57, 3,5-83
5 06 001	Bremsankerplatte Zsb., ohne Bremshaltebolzen, vorn links 3,5-34 ab Chassis-Nr. 34 D-535 3,5-57 ab Chassis-Nr. 57 D-2084 3,5-83 ab Chassis-Nr. 83 D-168 } bis Chassis-Nr. V-2341 nicht für Wagen mit Chassis-Kennzeich. Br.V-	1	3,5-34, 3,5-57, 3,5-83
5 06 002	Bremsankerplatte Zsb., ohne Bremshaltebolzen, vorn links	1	2,0-12
5 06 003	Bremsankerplatte Zsb., ohne Bremshaltebolzen, vorn links ab Chassis-Nr. V-2342 und Br. V-1	1	3,5-34, 3,5-57, 3,5-83
5 06 050	Bremsankerplatte Zsb., ohne Bremshaltebolzen, vorn rechts 3,5-34 ab Chassis-Nr. 34 D-420 bis Chassis-Nr. 34 D-534 3,5-57 ab Chassis-Nr. 57 D-1693 bis Chassis-Nr. 57 D-2083 3,5-83 bis Chassis-Nr. 83 D-167	1	3,5-34, 3,5-57, 3,5-83
5 06 051	Bremsankerplatte Zsb., ohne Bremshaltebolzen, vorn rechts 3,5-34 ab Chassis-Nr. 34 D-535 3,5-57 ab Chassis-Nr. 57 D-2084 3,5-83 ab Chassis-Nr. 83 D-168 } bis Chassis-Nr. V-2341 nicht für Wagen mit Chassis-Kennzeich. Br.V-	1	3,5-34, 3,5-57, 3,5-83
5 06 052	Bremsankerplatte Zsb., ohne Bremshaltebolzen, vorn rechts	1	2,0-12
5 06 053	Bremsankerplatte Zsb., ohne Bremshaltebolzen, vorn rechts ab Chassis-Nr. V-2342 und Br. V-1	1	3,5-34, 3,5-57, 3,5-83
5 06 100	Bremsankerplatte Zsb., ohne Bremshaltebolzen, hinten links 3,5-34 ab Chassis-Nr. 34 D-420 bis Chassis-Nr. 34 D-534 3,5-57 ab Chassis-Nr. 57 D-1693 bis Chassis-Nr. 57 D-2083 3,5-83 bis Chassis-Nr. 83 D-167	1	3,5-34, 3,5-57, 3,5-83
5 06 101	Bremsankerplatte Zsb., ohne Bremshaltebolzen, hinten links 3,5-34 ab Chassis-Nr. 34 D-535 3,5-57 ab Chassis-Nr. 57 D-2084 3,5-83 ab Chassis-Nr. 83 D-168 } bis Chassis-Nr. V-2341 nicht für Wagen mit Chassis-Kennzeich. Br.V-	1	3,5-34, 3,5-57, 3,5-83
5 06 102	Bremsankerplatte Zsb., ohne Bremshaltebolzen, hinten links bis Chassis-Nr. 2V-4037 nicht für Wagen mit Chassis-Kennzeichen Br. 2V-	1	2,0-12
5 06 103	Bremsankerplatte Zsb., ohne Bremshaltebolzen, hinten links ab Chassis-Nr. 2V-4038 und Br. 2V-1	1	2,0-12
5 06 104	Bremsankerplatte Zsb., ohne Bremshaltebolzen, hinten links ab Chassis-Nr. V-2342 und Br. V-1	1	3,5-34, 3,5-57, 3,5-83
5 06 150	Bremsankerplatte Zsb., ohne Bremshaltebolzen, hinten rechts 3,5-34 ab Chassis-Nr. 34 D-420 bis Chassis-Nr. 34 D-534 3,5-57 ab Chassis-Nr. 57 D-1693 bis Chassis-Nr. 57 D-2083 3,5-83 bis Chassis-Nr. 83 D-167	1	3,5-34, 3,5-57, 3,5-83
5 06 151	Bremsankerplatte Zsb., ohne Bremshaltebolzen, hinten rechts 3,5-34 ab Chassis-Nr. 34 D-535 3,5-57 ab Chassis-Nr. 57 D-2084 3,5-83 ab Chassis-Nr. 83 D-168 } bis Chassis-Nr. V-2341 nicht für Wagen mit Chassis-Kennzeich. Br.V-	1	3,5-34, 3,5-57, 3,5-83
5 06 152	Bremsankerplatte Zsb., ohne Bremshaltebolzen, hinten rechts bis Chassis-Nr. 2V-4037 nicht für Wagen mit Chassis-Kennzeichen Br. 2V-	1	2,0-12
5 06 153	Bremsankerplatte Zsb., ohne Bremshaltebolzen, hinten rechts ab Chassis-Nr. 2V-4038 und Br. 2V-1	1	2,0-12
5 06 154	Bremsankerplatte Zsb., ohne Bremshaltebolzen, hinten rechts ab Chassis-Nr. V-2342 und Br. V-1	1	3,5-34, 3,5-57, 3,5-83

TEILE-NAME	Stückzahl pro Wagen	Modell	Teile-Gruppen-Nr.
Sechskantschraube für Bremsankerplatte an Achsschenkel (7/16"-20 x 1¼")	4	3,5 alle	5 06 650
Sechskantschraube für Bremsankerplatte an Achsschenkel (M 12 x 1,5 x 30)	4	2,0-12	5 06 651
Sechskantschraube für Bremsankerplatte an Asschenkel (M 10 x 1 x 28)	4	1190, 1396	5 06 652
Sechskantschraube für Bremsankerplatte an Achsschenkel (M 10 x 1 x 52)	4	1190, 1396	3 20 500
Weitere Befestigungsteile siehe Gruppe 3 20.			
Sechskantschraube für Bremsankerplatte an Hinterachsgehäuse (7/16"-20 x 1³/16")	8	3,5 alle	5 06 653
Sechskantschraube für Bremsankerplatte und Stütze an Hinterachsgehäuse (7/16"-20 x 1⁷/16")	8	3,5 alle	5 06 654
Sechskantschraube für Bremsankerplatte an Hinterachsgehäuse (M 10 x 1 x 25)	12	2,0-12	5 06 655
Sechskantschraube für Bremsankerplatte an Hinterachsgehäuse (7/16"-20 x 39 mm)	8	3,5 alle	5 06 658
Weitere Befestigungsteile siehe Nr. 4 14 500.			
Gewindestück für Lenkungsanschlagschraube, vorn (3/8"-16) bis Chassis-Nr. V-2341 nicht für Wagen mit Chassis-Kennzeichen Br. 2V-	2	3,5 alle	5 08 175
Gewindestück für Lenkungsanschlagschraube, vorn (M 10) ab Chassis-Nr. V-2342 und Br. V-1	2	3,5 alle	5 08 176
Sechskantschraube für Lenkungsanschlag, Spezial (3/8"-16 x 1½") bis Chassis-Nr. V-2341 nicht für Wagen mit Chassis-Kennzeichen Br. 2V-	2	3,5 alle	5 08 200
Sechskantschraube für Lenkungsanschlag, Spezial (M 10 x 1,5 x 38) ab Chassis-Nr. V-2342 und Br. V-1	2	3,5 alle	5 08 201
Bolzen für Bremsbacken-Abstand, vorn (zum Einnieten) 3,5-34 bis Chassis-Nr. 34 C-419 3,5-57 bis Chassis-Nr. 57 C-1692	4	3,5-34, 3,5-35, 3,5-57	5 08 250
Bolzen für Bremsbacken-Anlage, hinten (3/8"-24, ganze Länge 66 mm) 3,5-34 bis Chassis-Nr. 34 C-419 3,5-57 bis Chassis-Nr. 57 C-1692	4	3,5-34, 3,5-35, 3,5-57	5 08 251
Bolzen für Bremsbacken-Anlage (5/16"-24, ganze Länge 64,5 mm) 2 Stück vorn, 4 Stück hinten 3,5-34 ab Chassis-Nr. 34 D-420 3,5-57 ab Chassis-Nr. 57 D-1693 3,5-83 } bis Chassis-Nr. V-2341 nicht für Wagen mit Chassis-Kennzeich. Br.V-	2 (4)	3,5-34, 3,5-57, 3,5-83	5 08 252
hinten bis Chassis-Nr. 2V-4037 nicht für Wagen mit Chassis-Kennzeichen Br. 2V-	2	2,0-12	
Bolzen für Bremsbacken-Anlage (M 8 x 1,25, ganze Länge 62 mm) 2 Stück vorn, 4 Stück hinten 3,5 ab Chassis-Nr. V-2342 und Br. V-1	2 (4)	3,5 alle	5 08 253
hinten ab Chassis-Nr. 2V-4038 bis Chassis-Nr. Br. 2V-477	2	2,0-12	
Bolzen für Bremsbacken-Anlage, vorn (zum Einnieten) 3,5-34 bis Chassis-Nr. 34 C-419 3,5-57 bis Chassis-Nr. 57 C-1692	2	3,5-34, 3,5-35, 3,5-57	5 08 254
Bolzen für Bremsbacken-Anlage, hinten (zum Einnieten) 3,5-34 bis Chassis-Nr. 34 C-419 3,5-57 bis Chassis-Nr. 57 C-1692	2	3,5-34, 3,5-35, 3,5-57	5 08 255
Bolzen für Bremsbacken-Anlage (zum Einnieten) hinten ab Chassis-Nr. Br. 2V-478	4	2,0-12	5 08 256
vorn ab Chassis-Nr. V-2342 und Br. V-1		3,5 alle	

Teile-Gruppen-Nr.	TEILE-NAME	Stückzahl pro Wagen	Modell
5 08 257	Bolzen für Bremsbacken-Anlage, hinten (zum Einnieten) ab Chassis-Nr. V-2342 und Br. V-1	4	3,5 alle
5 08 376	Stütze für Bremshaltebolzen, mit Halter für Bremsbackenrückzugfeder, hinten links ab Chassis-Nr. V-2342 und Br. V-1	1	3,5 alle
5 08 377	Stütze für Bremshaltebolzen, mit Halter für Bremsbackenrückzugfeder, hinten links bis Chassis-Nr. V-2341 nicht für Wagen mit Chassis-Kennzeichen Br. V- Bei Bedarf sind 4 Sechskantschrauben Nr. 5 06 658 mitzuliefern.	1	3,5 alle
5 08 400	Stütze für Bremshaltebolzen, mit Halter für Bremsbackenrückzugfeder, hinten rechts bis Chassis-Nr. V-2341 nicht für Wagen mit Chassis-Kennzeichen Br. V-	1	3,5 alle
5 08 401	Stütze für Bremshaltebolzen, mit Halter für Bremsbackenrückzugfeder, hinten rechts ab Chassis-Nr. V-2342 und Br. V-1	1	3,5 alle
5 08 475	Halter für Bremsbackenrückzugfeder an Bremsankerplatte, vorn unten 3,5-34 bis Chassis-Nr. 34 C-419 3,5-57 bis Chassis-Nr. 57 C-1692	2	3,5-34, 3,5-35, 3,5-57
5 08 476	Halter für Bremsbackenrückzugfeder an Bremsankerplatte, vorn oben 3,5-34 bis Chassis-Nr. 34 C-419 3,5-57 bis Chassis-Nr. 57 C-1692	2	3,5-34, 3,5-35, 3,5-57
5 08 478	Halter für Bremsbackenrückzugfeder an Bremsankerplatte, hinten oben 3,5-34 bis Chassis-Nr. 34 C-419 3,5-57 bis Chassis-Nr. 57 C-1692	2	3,5-34, 3,5-35, 3,5-57
5 08 479	Halter für Bremsbackenrückzugfeder an Bremsankerplatte, vorn und hinten 3,5-34 ab Chassis-Nr. 34 D-535 3,5-57 ab Chassis-Nr. 57 D-2084 3,5-83 ab Chassis-Nr. 83 D-168 bis Chassis-Nr. V-2341 nicht für Wagen mit Chassis-Kennzeich. Br.V-	4	3,5-34, 3,5-57, 3,5-83
	hinten bis Chassis-Nr. 2V-4037 nicht für Wagen mit Chassis-Kennzeichen Br. 2V-	2	2,0-12
5 08 480	Halter für Bremsbackenrückzugfeder an Bremsankerplatte, vorn und hinten ab Chassis-Nr. V-2342 und Br. V-1	4	3,5-34, 3,5-57, 3,5-83
	hinten ab Chassis-Nr. 2V-4038 und Br. 2V-1	2	2,0-12
5 08 481	Halter für Bremsbackenrückzugfeder an Bremshaltebolzenstütze, hinten 3,5-34 ab Chassis-Nr. 34 D-420 3,5-57 ab Chassis-Nr. 57 D-1693	4	3,5-34, 3,5-57, 3,5-83
5 08 482	Halter für Bremsbackenrückzugfeder an Bremsankerplatte, vorn	2	2,0-12
5 08 575	Blattfeder für Bremsbackenhebel, vorn und hinten	4	1,2 alle, 1,8 alle, 1033, 1190, 1396
	vorn	2	2,0-12
5 08 576	Blattfeder für Bremsbackenhebel, vorn 3,5-34 ab Chassis-Nr. 34 D-420 3,5-57 ab Chassis-Nr. 57 D-1693	2	3,5-34, 3,5-57, 3,5-83
	hinten		2,0-12
5 08 577	Spiralfeder für Bremsbackenabstandbolzen, vorn 3,5-34 bis Chassis-Nr. 34 C-419 3,5-57 bis Chassis-Nr. 57 C-1692	4	3,5-34, 3,5-35, 3,5-57
5 08 625	Scheibe für Bremsbackenabstandbolzen, vorn (8 x 31,7 x 1,6 mm)	4	3,5-34, 3,5-35, 3,5-57
5 08 626	Scheibe für Bremsbackenabstandbolzen, hinten (10 x 41,3 x 3,2 mm)	4	3,5-34, 3,5-35, 3,5-57
5 08 627	Scheibe für Bremsbackenabstandbolzen (8,7 x 32 x 1,5 mm) 2 Stück vorn, 4 Stück hinten	2 (4)	3,5-34, 3,5-57, 3,5-83
	2 Stück hinten		2,0-12
5 08 700	Teller für Bremsbackenanlagefeder	8	1,2 alle, 1,8 alle, 1033, 2,0-12, 1190, 1396
		12	3,5 alle

TEILE-NAME	Stückzahl pro Wagen	Modell	Teile-Gruppen-Nr.
Bremshaltebolzen Zsb., mit Platte und Hebel, vorn links 3,5-34 bis Chassis-Nr. 34 C-419 3,5-57 bis Chassis-Nr. 57 C-1692	1	3,5-34, 3,5-35, 3,5-57	5 10 000
Bremshaltebolzen Zsb., mit Platte und Hebel, hinten links 3,5-34 bis Chassis-Nr. 34 C-419 3,5-57 bis Chassis-Nr. 57 C-1692 Bei 3,5-34 bis Chassis-Nr. 34 C-180 ist das Bremsseil Nr. 5 22 152, bei 3,5-35 und bei 3,5-57 bis Chassis-Nr. 57 C-598 das Bremsseil Nr. 5 22 153 mitzuliefern. Außerdem sind bei 3,5-34 bis Chassis-Nr. 34 C-207 und bei 3,5-57 bis Chassis-Nr. 57 C-691 je 2 Abstandstücke Nr. 5 10 325 und 1 Verbindungsplatte Nr. 5 10 353 mitzuliefern.	1	3,5-34, 3,5-35, 3,5-57	5 10 001
Bremshaltebolzen Zsb., mit Platte und Hebel, vorn rechts 3,5-34 bis Chassis-Nr. 34 C-419 3,5-57 bis Chassis-Nr. 57 C-1692	1	3,5-34, 3,5-35, 3,5-57	5 10 025
Bremshaltebolzen Zsb., mit Platte und Hebel, hinten rechts 3,5-34 bis Chassis-Nr. 34 C-419 3,5-57 bis Chassis-Nr. 57 C-1692 Bei 3,5-34 bis Chassis-Nr. 34 C-180 ist das Bremsseil Nr. 5 22 152, bei 3,5-35 und bei 3,5-57 bis Chassis-Nr. 57 C-598 das Bremsseil Nr. 5 22 153 mitzuliefern. Außerdem sind bei 3,5-34 bis Chassis-Nr. 34 C-207 und bei 3,5-57 bis Chassis-Nr. 57 C-691 je 2 Abstandstücke Nr. 5 10 325 und 1 Verbindungsplatte Nr. 5 10 353 mitzuliefern.	1	3,5-34, 3,5-35, 3,5-57	5 10 026
Bremshaltebolzen und Backenführung, vorn und hinten	4	12 B, 12 C, 18 B, 18 C, 98 C	5 10 050
Bremshaltebolzen und Backenführung, vorn und hinten (M 16 x 1,5) Für 1,2 sowie 1190 L-RH bis Chassis-Nr. 190-28519, 1190 L-RV und CL bis Chassis-Nr. 190-27962, 1396 bis Chassis-Nr. 396-4300 ist Mutter Nr. N-10813 mitzuliefern.	4	92 C, 1033, 1210, 12 N, 12 LG, 1233, 1290, 1190	5 10 051
vorn	2	12 LGL, 1296, 1396	
Bremshaltebolzen und Backenführung, vorn und hinten (M 16 x 1,5)	4	18 N, 1833	5 10 052
vorn	2	2,0-12	
hinten Bei Bestellung ist 1 Sechskantmutter N-10813 mitzuliefern.	2	12 LGL, 1296, 1396	
Bremshaltebolzen und Backenführung, vorn 3,5-34 ab Chassis-Nr. 34 D-420 3,5-57 ab Chassis-Nr. 57 D-1693 3,5-83 } bis Chassis-Nr. V-2341 nicht für Wagen mit Chassis-Kennzeich. Br.V-	2	3,5-34, 3,5-57, 3,5-83	5 10 053
hinten bis Chassis-Nr. 2V-4037 nicht für Wagen mit Chassis-Kennzeichen Br. 2V-	2	2,0-12	
Bremshaltebolzen und Backenführung, vorn ab Chassis-Nr. V-2342 und Br. V-1	2	3,5-34, 3,5-57, 3,5-83	5 10 055
hinten ab Chassis-Nr. 2V-4038 und Br. 2V-1		2,0-12	
Bremshaltebolzen, hinten (½"-20 und ⅞"-14) 3,5-34 ab Chassis-Nr. 34 D-420 3,5-57 ab Chassis-Nr. 57 D-1693 3,5-83 } bis Chassis-Nr. V-2341 nicht für Wagen mit Chassis-Kennzeich. Br.V-	2	3,5-34, 3,5-57, 3,5-83	5 10 125
Bremshaltebolzen, hinten (M 12 x 1,5 und M 22 x 1,5) ab Chassis-Nr. V-2342 und Br. V-1	2	3,5-34, 3,5-57, 3,5-83	5 10 126
Beilegscheibe für Bremshaltebolzen, vorn und hinten	4	92 C, 98 C, 1033, 1210, 12 N, 12 LG, 12 LGL, 1233, 18 N, 1833, 1290, 1296, 1190, 1396	5 10 250
vorn	2	2,0-12	
Beilegscheibe für Bremshaltebolzen, vorn und hinten	4	3,5-34, 3,5-57, 3,5-83	5 10 251
hinten	2	2,0-12	

Teile-Gruppen-Nr.	TEILE-NAME	Stückzahl pro Wagen	Modell
5 10 300	Sechskantmutter für Bremshaltebolzen, vorn und hinten (7/8"-14) bis Chassis-Nr. V-2341 nicht für Wagen mit Chassis-Kennzeichen Br. V-	4	3,5-34, 3,5-57, 3,5-83
	hinten bis Chassis-Nr. 2V-4037 nicht für Wagen mit Chassis-Kennzeichen Br. 2V-	2	2,0-12
5 10 325	Abstandstück für Bremshaltebolzen (19 x 31,7 x 9,1) 3,5-34 bis Chassis-Nr. 34 C-419 3,5-57 bis Chassis-Nr. 57 C-1692	4	3,5-34, 3,5-35, 3,5-57
5 10 351	Verbindungsplatte für Bremshaltebolzen, hinten (2 Löcher 19,4 mm, 1 Loch 15,8 mm) 3,5-34 bis Chassis-Nr. 34 C-419 3,5-57 bis Chassis-Nr. 57 C-1692	2	3,5-34, 3,5-35, 3,5-57
5 10 352	Verbindungsplatte für Bremshaltebolzen, hinten, gekröpft (2 Löcher 24 mm) 3,5-34 bis Chassis-Nr. 34 C-207 3,5-57 bis Chassis-Nr. 57 C-691	2	3,5-34, 3,5-35, 3,5-57
5 10 353	Verbindungsplatte für Bremshaltebolzen, hinten (2 Löcher 19 mm) 3,5-34 ab Chassis-Nr. 34 C-208 bis Chassis-Nr. 34 C-419 3,5-57 ab Chassis-Nr. 57 C-692 bis Chassis-Nr. 57 C-1692	2	3,5-34, 3,5-35, 3,5-57
5 12 000	**Bremsexzenter**, vorn 3,5-34 bis Chassis-Nr. 34 C-419 3,5-57 bis Chassis-Nr. 57 C-1692	2	3,5-34, 3,5-35, 3,5-57
5 12 001	Bremsexzenter, hinten 3,5-34 bis Chassis-Nr. 34 C-419 3,5-57 bis Chassis-Nr. 57 C-1692	2	3,5-34, 3,5-35, 3,5-57
5 12 003	Bremsexzenter, hinten 3,5-34 ab Chassis-Nr. 34 D-420 3,5-57 ab Chassis-Nr. 57 D-1693 3,5-83 bis Chassis-Nr. V-2341 nicht für Wagen mit Chassis-Kennzeich. Br.V-	2	3,5-34, 3,5-57, 3,5-83
5 12 004	Bremsexzenter, vorn und hinten Für 3,5 bis Chassis-Nr. V-2341, 2,0-12 bis Chassis-Nr. 2V-4037 nicht für Wagen mit Chassis-Kennzeichen Br. V- ist Mutter Nr. N-22092 mitzuliefern.	4	3,5-34, 3,5-57, 3,5-83
	hinten	2	2,0-12
5 12 050	Bremsexzenter, vorn und hinten (3/8"-24)	4	1,8 alle, 2,0-12
	vorn	2	2,0-12
	hinten Für 1,8, 12 LG, 1296, 2,0-12 sowie 1396 bis Chassis-Nr. 396-4300 ist Sechskantmutter Nr. N-11651 mitzuliefern.	2	12 LGL, 1296, 1396
5 12 051	Bremsexzenter, vorn und hinten (M 8 x 1) Für 1,2, 1033 sowie 1190 L-RH bis Chassis-Nr. 190-28519, 1190 L-RV und CL bis Chassis-Nr. 190-27962, 1396 bis Chassis-Nr. 396-4300 ist Mutter Nr. N-11666 mitzuliefern.	4	92 C, 1033, 1210, 12 N, 12 LG, 1233, 1290, 1190
	vorn	2	12 LGL, 1296, 1396
5 14 000	**Bremsbacken und Bremsseilhebel Zsb.**, links vorn 3,5-34 ab Chassis-Nr. 34 D-420 bis Chassis-Nr. 34 D-534 3,5-57 ab Chassis-Nr. 57 D-1693 bis Chassis-Nr. 57 D-2083 3,5-83 bis Chassis-Nr. 83 D-167	1	3,5-34, 3,5-57, 3,5-83
5 14 025	Bremsbacken und Bremsseilhebel Zsb., rechts vorn 3,5-34 ab Chassis-Nr. 34 D-420 bis Chassis-Nr. 34 D-534 3,5-57 ab Chassis-Nr. 57 D-1693 bis Chassis-Nr. 57 D-2083 3,5-83 bis Chassis-Nr. 83 D-167	1	3,5-34, 3,5-57, 3,5-83
5 14 050	Bremsbacken und Bremsseilhebel Zsb., links hinten 3,5-34 ab Chassis-Nr. 34 D-420 bis Chassis-Nr. 34 D-534 3,5-57 ab Chassis-Nr. 57 D-1693 bis Chassis-Nr. 57 D-2083 3,8-83 bis Chassis-Nr. 83 D-167	1	3,5-34, 3,5-57, 3,5-83

TEILE-NAME	Stückzahl pro Wagen	Modell	Teile-Gruppen-Nr.
Bremsbacken und Bremsseilhebel Zsb., rechts hinten 3,5-34 ab Chassis-Nr. 34 D-420 bis Chassis-Nr. 34 D-534 3,5-57 ab Chassis-Nr. 57 D-1693 bis Chassis-Nr. 57 D-2083 3,5-83 bis Chassis-Nr. 83 D-167	1	3,5-34, 3,5-57, 3,5-83	5 14 075
Bremsbackenhebel, links vorn 3,5-34 ab Chassis-Nr. 34D-535 3,5-57 ab Chassis-Nr. 57D-2084 3,5-83 ab Chassis-Nr. 83D-168 } bis Chassis-Nr. V-2341 nicht für Wagen mit Chassis-Kennzeich. Br.V-	1	3,5-34, 3,5-57, 3,5-83	5 14 100
links hinten bis Chassis-Nr. 2 V-4037 nicht für Wagen mit Chassis-Kennzeichen Br. 2V-		2,0-12	
Bremsbackenhebel, links hinten 3,5-34 ab Chassis-Nr. 34 D-535 3,5-57 ab Chassis-Nr. 57 D-2084 3,5-83 ab Chassis-Nr. 83 D-168 } bis Chassis-Nr. V-2341 nicht für Wagen mit Chassis-Kennzeich. Br.V-	1	3,5-34, 3,5-57, 3,5-83	5 14 101
Bremsbackenhebel, links vorn	1	2,0-12	5 14 102
Bremsbackenhebel, links vorn ab Chassis-Nr. V-2342 und Br. V-1	1	3,5-34, 3,5-57, 3,5-83	5 14 103
links hinten ab Chassis-Nr. 2V-4038 und Br. 2V-1		2,0-12	
Bremsbackenhebel, links hinten ab Chassis-Nr. V-2342 und Br. V-1	1	3,5-34, 3,5-57, 3,5-83	5 14 104
Bremsbackenhebel, rechts vorn 3,5-34 ab Chassis-Nr. 34 D-535 3,5-57 ab Chassis-Nr. 57 D-2084 3,5-83 ab Chassis-Nr. 83 D-168 } bis Chassis-Nr. V-2341 nicht für Wagen mit Chassis-Kennzeich. Br.V-	1	3,5-34, 3,5-57, 3,5-83	5 14 150
rechts hinten bis Chassis-Nr. 2 V-4037 nicht für Wagen mit Chassis-Kennzeichen Br. 2V-		2,0-12	
Bremsbackenhebel, rechts hinten 3,5-34 ab Chassis-Nr. 34 D-535 3,5-57 ab Chassis-Nr. 57 D-2084 3,5-83 ab Chassis-Nr. 83 D-168 } bis Chassis-Nr. V-2341 nicht für Wagen mit Chassis-Kennzeich. Br.V-	1	3,5-34, 3,5-57, 3,5-83	5 14 151
Bremsbackenhebel, rechts vorn	1	2,0-12	5 14 152
Bremsbackenhebel, rechts vorn ab Chassis-Nr. V-2342 und Br. V-1	1	3,5-34, 3,5-57, 3,5-83	5 14 153
rechts hinten ab Chassis-Nr. 2V-4038 und Br. 2V-1		2,0-12	
Bremsbackenhebel, rechts hinten ab Chassis-Nr. V-2342 und Br. V-1	1	3,5-34, 3,5-57, 3,5-83	5 14 154
Bremsbackenhebel, links vorn, rechts hinten	2	12 B, 12 C	5 14 200
Bremsbackenhebel, rechts vorn, links hinten	2	12 B, 12 C	5 14 201
Bremsbackenhebel, links vorn, rechts hinten	2	18 B, 18 C, 98 C	5 14 202
Bremsbackenhebel, rechts vorn, links hinten	2	18 B, 18 C, 98 C	5 14 203
Bremsbackenhebel, links vorn, rechts hinten	2	92 C, 1033, 1210, 12 N, 12 LG, 1233, 1290, 1190	5 14 204
links vorn	1	12 LGL, 1296, 1396	
Bremsbackenhebel, rechts vorn, links hinten	2	92 C, 1033, 1210, 12 N, 12 LG, 1233, 1290, 1190	5 14 205
rechts vorn	1	12 LGL, 1296, 1396	
Bremsbackenhebel, links vorn, rechts hinten	2	18 N, 1833	5 14 206
rechts hinten	1	12 LGL, 1296, 1396	
Bremsbackenhebel, rechts vorn, links hinten	2	18 N, 1833	5 14 207
links hinten	1	12 LGL, 1296, 1396	
Bremsbackenhebel (Stange), links hinten ab Chassis-Nr. 103-44084	1	20103	5 14 210
Bremsbackenhebel (Stange), rechts hinten ab Chassis-Nr. 103-44084	1	20103	5 14 211

Teile-Gruppen-Nr.	TEILE-NAME	Stückzahl pro Wagen	Modell
5 14 450	Bremsnockenplatte und Blöcke Zsb., vorn 3,5-34 bis Chassis-Nr. 34 C-419 3,5-57 bis Chassis-Nr. 57 C-1692	2	3,5-34, 3,5-35, 3,5-57
5 14 451	Bremsnockenplatte und Blöcke Zsb., hinten 3,5-34 bis Chassis-Nr. 34 C-419 3,5-57 bis Chassis-Nr. 57 C-1692	2	3,5-34, 3,5-35, 3,5-57
5 14 700	Bremsseilhebel, links vorn 3,5-34 ab Chassis-Nr. 34 D-535 3,5-57 ab Chassis-Nr. 57 D-2084 3,5-83 ab Chassis-Nr. 83 D-168	1	3,5-34, 3,5-57, 3,5-83
	links hinten		2,0-12
5 14 701	Bremsseilhebel, rechts vorn 3,5-34 ab Chassis-Nr. 34 D-535 3,5-57 ab Chassis-Nr. 57 D-2084 3,5-83 ab Chassis-Nr. 83 D-168	1	3,5-34, 3,5-57, 3,5-83
	rechts hinten		2,0-12
5 14 702	Bremsseilhebel, links hinten 3,5-34 ab Chassis-Nr. 34 D-535 3,5-57 ab Chassis-Nr. 57 D-2084 3,5-83 ab Chassis-Nr. 83 D-168	1	3,5-34, 3,5-57, 3,5-83
5 14 703	Bremsseilhebel, rechts hinten 3,5-34 ab Chassis-Nr. 34 D-535 3,5-57 ab Chassis-Nr. 57 D-2084 3,5-83 ab Chassis-Nr. 83 D-168	1	3,5-34, 3,5-57, 3,5-83
5 14 704	Bremsseilhebel, links hinten ab Chassis-Nr. 103-44084	1	20103
5 14 705	Bremsseilhebel, rechts hinten ab Chassis-Nr. 103-44084	1	20103
5 14 775	Abstandstück für Bremsseilhebel, hinten (15 x 25 x 6,5 mm)	2	3,5-34, 3,5-57, 3,5-83
5 14 800	Bolzen für Bremsseilhebel, vorn (1/2"-20) 3,5-34 ab Chassis-Nr. 34 D-420 bis Chassis-Nr. 34 D-534 3,5-57 ab Chassis--Nr. 57 D-1693 bis Chassis-Nr. 57 D-2083 3,5-83 bis Chassis-Nr. 83 D-167	2	3,5-34, 3,5-57, 3,5-83
5 14 801	Bolzen für Bremsseilhebel, hinten (7/16"-20) 3,5-34 ab Chassis-Nr. 34D-420 bis Chassis-Nr. 34 D-534 3,5-57 ab Chassis--Nr. 57 D-1693 bis Chassis-Nr. 57 D-2083 3,5-83 bis Chassis-Nr. 83 D-167	2	3,5-34, 3,5-57, 3,5-83
5 14 803	Bolzen für Bremsseilhebel, hinten (7/16-20) 3,5-34 ab Chassis-Nr. 34 D-535 3,5-57 ab Chassis-Nr. 57 D-2084 3,5-83 ab Chassis-Nr. 83 D-168 } bis Chassis-Nr. V-2341 nicht für Wagen mit Chassis-Kennzeich. Br.V-	2	3,5-34, 3,5-57, 3,5-83
5 14 804	Bolzen für Bremsseilhebel, vorn (M 12 x 1,75) 3,5-34 ab Chassis-Nr. 34 D-535 3,5-57 ab Chassis-Nr. 57 D-2084 3,5-83 ab Chassis-Nr. 83 D-168	2	3,5-34, 3,5-57, 3,5-83
	hinten		2,0-12
5 14 805	Bolzen für Bremsseilhebel, hinten (M 10 x 1,5) ab Chassis-Nr. V-2342 und Br. V-1	2	3,5-34, 3,5-57, 3,5-83
5 14 806	Bolzen für Bremsseilhebel, hinten (M 8 x 1) ab Chassis-Nr. 103-44084	2	20103
5 14 875	Rückzugfeder für Bremsseilhebel, vorn und hinten, 37 Windungen 3,5-34 bis Chassis-Nr. 34 C-419 3,5-57 bis Chassis-Nr. 57 C-1692	4	3,5-34, 3,5-35, 3,5-57
5 14 876	Rückzugfeder für Bremsbackenhebel, vorn und hinten, 34 Windungen 3,5-34 ab Chassis-Nr. 34 D-535 3,5-57 ab Chassis-Nr. 57 D-2084 3,5-83 ab Chassis-Nr. 83 D-168	4	3,5-34, 3,5-57, 3,5-83

TEILE-NAME	Stückzahl pro Wagen	Modell	Teile-Gruppen-Nr.
Rückzugfeder für Bremsbackenhebel, vorn, 37 Windungen	2	2,0-12	5 14 877
Rückzugfeder für Bremsbackenhebel, hinten, 30 Windungen	2	2,0-12	5 14 878
Druckfeder für Bremsbackenhebel (Stange), hinten ab Chassis-Nr. 103-44084	2	20103	5 14 925
Bremsbacke und Belag Zsb., vorn und hinten	8	12 B, 12 C	**5 16 000**
Bremsbacke und Belag Zsb., vorn und hinten	8	18 B, 18 C, 98 C	5 16 001
Bremsbacke und Belag Zsb., vorn 3,5-34 bis Chassis-Nr. 34 C-419 3,5-57 bis Chassis-Nr. 57 C-1692	4	3,5-34, 3,5-35, 3,5-57	5 16 002
Bremsbacke und Belag Zsb., hinten 3,5-34 bis Chassis-Nr. 34 C-419 3,5-57 bis Chassis-Nr. 57 C-1692	4	3,5-34, 3,5-35, 3,5-57	5 16 003
Bremsbacke und Belag Zsb., vorn	4	92 C, 12 N, 12 LG, 12 LGL, 1233, 1296, 1396	5 16 004
Bremsbacke und Belag Zsb., hinten 1210 ab Chassis-Nr. F-5575 1290 bis Chassis-Nr. 10-34772	4	92 C, 1210, 12 N, 12 LG, 1233, 1290	5 16 005
vorn oben, hinten unten 1290 ab Chassis-Nr. 10-34773		1290, 1190	
Bremsbacke und Belag Zsb., vorn 1290 bis Chassis-Nr. 10-34772	4	1033, 1210, 1290	5 16 006
vorn unten, hinten oben 1290 ab Chassis-Nr. 10-34773		1290, 1190	
Bremsbacke und Belag Zsb., hinten 1210 bis Chassis-Nr. F-5574	4	1033, 1210	5 16 007
Bremsbacke und Belag Zsb., vorn	4	18 N, 1833, 2,0-12	5 16 008
hinten		12 LGL, 1296, 1396	
Bremsbacke und Belag Zsb., hinten	4	18 N, 1833	5 16 009
Bremsbacke und Belag Zsb., vorn, unten links ab Chassis-Nr. 57 D-1695 bis Chassis-Nr. 57 D-1725	1	3,5-57	5 16 010
Bremsbacke und Belag Zsb., vorn, oben links ab Chassis-Nr. 57 D-1695 bis Chassis-Nr. 57 D-1725	1	3,5-57	5 16 011
Bremsbacke und Belag Zsb., vorn, unten rechts ab Chassis-Nr. 57 D-1695 bis Chassis-Nr. 57 D-1725	1	3,5-57	5 16 012
Bremsbacke und Belag Zsb., vorn, oben rechts ab Chassis-Nr. 57 D-1695 bis Chassis-Nr. 57 D-1725	1	3,5-57	5 16 013
Bremsbacke und Belag Zsb., vorn, unten links 3,5-34 ab Chassis-Nr. 34 D-420 3,5-57 ab Chassis-Nr. 57 D-1726 einschließlich 1693/94 3,5-83 } bis Chassis-Nr. V-2341 nicht für Wagen mit Chassis-Kennzeich. Br.V-	1	3,5-34, 3,5-57, 3,5-83	5 16 014
Bremsbacke und Belag Zsb., vorn, oben links 3,5-34 ab Chassis-Nr. 34 D-420 3,5-57 ab Chassis-Nr. 57 D-1726 einschließlich 1693/94 3,5-83 } bis Chassis-Nr. V-2341 nicht für Wagen mit Chassis-Kennzeich. Br.V-	1	3,5-34, 3,5-57, 3,5-83	5 16 015
Bremsbacke und Belag Zsb., vorn, unten rechts 3,5-34 ab Chassis-Nr. 34 D-420 3,5-57 ab Chassis-Nr. 57 D-1726 einschließlich 1693/94 3,5-83 } bis Chassis-Nr. V-2341 nicht für Wagen mit Chassis-Kennzeich. Br.V-	1	3,5-34, 3,5-57, 3,5-83	5 16 016

Teile-Gruppen-Nr.	TEILE-NAME	Stückzahl pro Wagen	Modell
5 16 017	Bremsbacke und Belag Zsb., vorn, oben rechts 3,5-34 ab Chassis-Nr. 34 D-420 3,5-57 ab Chassis-Nr. 57 D-1726 einschließlich 1693/94 3,5-83 } bis Chassis-Nr. V-2341 nicht für Wagen mit Chassis-Kennzeich. Br.V-	1	3,5-34, 3,5-57, 3,5-83
5 16 018	Bremsbacke und Belag Zsb., hinten, unten links 3,5-34 ab Chassis-Nr. 34 D-420 3,5-57 ab Chassis-Nr. 57 D-1693 3,5-83 } bis Chassis-Nr. V-2341 nicht für Wagen mit Chassis-Kennzeich. Br.V-	1	3,5-34, 3,5-57, 3,5-83
5 16 019	Bremsbacke und Belag Zsb., hinten, oben links 3,5-34 ab Chassis-Nr. 34 D-420 3,5-57 ab Chassis-Nr. 57 D-1693 3,5-83 } bis Chassis-Nr. V-2341 nicht für Wagen mit Chassis-Kennzeich. Br.V-	1	3,5-34, 3,5-57, 3,5-83
5 16 020	Bremsbacke und Belag Zsb., hinten, unten rechts 3,5-34 ab Chassis-Nr. 34 D-420 3,5-57 ab Chassis-Nr. 57 D-1693 3,5-83 } bis Chassis-Nr. V-2341 nicht für Wagen mit Chassis-Kennzeich. Br.V-	1	3,5-34, 3,5-57, 3,5-83
5 16 021	Bremsbacke und Belag Zsb., hinten, oben rechts 3,5-34 ab Chassis-Nr. 34 D-420 3,5-57 ab Chassis-Nr. 57 D-1693 3,5-83 } bis Chassis-Nr. V-2341 nicht für Wagen mit Chassis-Kennzeich. Br.V-	1	3,5-34, 3,5-57, 3,5-83
5 16 022	Bremsbacke und Belag Zsb., hinten, unten links bis Chassis-Nr. 2 V-4037 nicht für Wagen mit Chassis-Kennzeichen Br. 2V-	1	2,0-12
5 16 023	Bremsbacke und Belag Zsb., hinten, oben links bis Chassis-Nr. 2 V-4037 nicht für Wagen mit Chassis-Kennzeichen Br. 2V-	1	2,0-12
5 16 024	Bremsbacke und Belag Zsb., hinten, unten rechts bis Chassis-Nr. 2 V-4037 nicht für Wagen mit Chassis-Kennzeichen Br. 2V-	1	2,0-12
5 16 025	Bremsbacke und Belag Zsb., hinten, oben rechts bis Chassis-Nr. 2 V-4037 nicht für Wagen mit Chassis-Kennzeichen Br. 2V-	1	2,0-12
5 16 026	Bremsbacke und Belag Zsb., hinten unten ab Chassis-Nr. 2 V-4038 und Br. 2 V-1	2	2,0-12
5 16 027	Bremsbacke und Belag Zsb., hinten oben ab Chassis-Nr. 2 V-4038 und Br. 2 V-1	2	2,0-12
5 16 028	Bremsbacke und Belag Zsb., vorn ab Chassis-Nr. V-2342 und Br. V-1	4	3,5-34, 3,5-57, 3,5-83
5 16 029	Bremsbacke und Belag Zsb., hinten ab Chassis-Nr. V-2342 und Br. V-1	4	3,5-34, 3,5-57, 3,5-83
5 16 950	Teller für Bremsbackenanlage, links 3,5-34 ab Chassis-Nr. 34 D-420 3,5-57 ab Chassis-Nr. 57 D-1693 3,5-83 } bis Chassis-Nr. V-2341 nicht für Wagen mit Chassis-Kennzeich. Br.V- 2,0-12 bis Chassis-Nr. 2 V-4037 nicht für Wagen mit Chassis-Kennzeichen Br. 2V-	2	3,5-34, 3,5-57, 3,5-83, 2,0-12
5 16 975	Teller für Bremsbackenanlage, rechts 3,5-34 ab Chassis-Nr. 34 D-420 3,5-57 ab Chassis-Nr. 57 D-1693 3,5-83 } bis Chassis-Nr. V-2341 nicht für Wagen mit Chassis-Kennzeich. Br.V- 2,0-12 bis Chassis-Nr. 2 V-4037 nicht für Wagen mit Chassis-Kennzeichen Br. 2V-	2	3,5-34, 3,5-57, 3,5-83, 2,0-12
5 18 000	**Bremsbelag,** vorn und hinten	8	12 B, 12 C
	vorn	4	92 C, 12 N, 12 LG, 12 LGL, 1233, 1296, 1396
5 18 001	Bremsbelag, vorn und hinten	8	18 B, 18 C, 98 C
	hinten	4	18 N, 1833
5 18 002	Bremsbelag, vorn 3,5-34 bis Chassis-Nr. 34 C-419 3,5-57 bis Chassis-Nr. 57 D-1725, ausschl. 1693/94	4	3,5-34, 3,5-35, 3,5-57
5 18 003	Bremsbelag, hinten 3,5-34 bis Chassis-Nr. 34 C-419 3,5-57 bis Chassis-Nr. 57 C-1692	4	3,5-34, 3,5-35, 3,5-57

TEILE-NAME	Stückzahl pro Wagen	Modell	Teile-Gruppen-Nr.
Bremsbelag, vorn 1290 bis Chassis-Nr. 10-34772	4	1033, 1210, 1290	5 18 004
vorn unten, hinten oben 1290 ab Chassis-Nr. 10-34773		1290, 1190	
Bremsbelag, hinten 1210 bis Chassis-Nr. F-5574	4	1033, 1210	5 18 005
Bremsbelag, hinten 1210 ab Chassis-Nr. F-5575 1290 bis Chassis-Nr. 10-34772	4	92 C, 1210, 12 N, 12 LG, 1233, 1290	5 18 006
vorn oben, hinten unten 1290 ab Chassis-Nr. 10-34773		1290, 1190	
Bremsbelag, vorn	4	18 N, 1833, 2,0-12	5 18 007
hinten		12 LGL, 1296, 1396	
Bremsbelag, vorn 3,5-34 ab Chassis-Nr. 34 D-420 3,5-57 ab Chassis-Nr. 57 D-1726 3,5-83 } bis Chassis-Nr. Br. 1480	4	3,5-34, 3,5-57, 3,5-83	5 18 008
Bremsbelag, hinten 3,5-34 ab Chassis-Nr. 34 D-420 3,5-57 ab Chassis-Nr. 57 D-1693 3,5-83 } bis Chassis-Nr. Br. 1480	4	3,5-34, 3,5-57, 3,5-83	5 18 010
Bremsbelag, hinten (8 Nietlöcher) bis Chassis-Nr. Br. 2 V-1664	4	2,0-12	5 18 012
Bremsbelag, hinten (10 Nietlöcher) ab Chassis-Nr. Br. 2 V-1665	4	2,0-12	5 18 013
Bremsbelag, vorn (12 Nietlöcher) ab Chassis-Nr. Br. 1481	4	3,5-34, 3,5-57, 3,5-83	5 18 014
Bremsbelag, hinten (16 Nietlöcher) ab Chassis-Nr. Br. 1481	4	3,5-34, 3,5-57, 3,5-83	5 18 015
Niet für Bremsbelag, vorn und hinten (3,6 x 6,4 mm)	×	1,2 alle, 1,8 alle, 1033, 1190, 1396	5 18 225
vorn 3,5-34 bis Chassis-Nr. 34 C-419 3,5-57 bis Chassis-Nr. 57 C-1692 Wird in Mengen von 500 Stück geliefert.		3,5-34, 3,5-35, 3,5-57, 2,0-12	
Niet für Bremsbelag, hinten (3,6 x 9,5 mm) 3,5-34 bis Chassis-Nr. 34 C-419 3,5-57 bis Chassis-Nr. 57 D-1692 2,0-12 bis Chassis-Nr. 2 V-4037 nicht für Wagen mit Chassis-Kennzeichen Br. 2V-	×	3,5-34, 3,5-35, 3,5-57, 2,0-12	5 18 226
vorn und hinten 3,5-34 ab Chassis-Nr. 34 D-420 3,5-57 ab Chassis-Nr. 57 D-1693 3,5-83 } bis Chassis-Nr. V-2341 nicht für Wagen mit Chassis-Kennzeich. Br.V- Wird in Mengen von 500 Stück geliefert.			
Niet für Bremsbelag, vorn und hinten (3,6 x 8 mm) ab Chassis-Nr. V-2342 und Br. V-1	×	3,5-34, 3,5-57, 3,5-83	5 18 227
hinten ab Chassis-Nr. 2 V-4038 und Br. 2 V-1 Wird in Mengen von 500 Stück geliefert.		2,0-12	
Anlagefeder für Bremsbacke, vorn und hinten (30 mm lang, 7 Windungen)	8	12 B, 12 C, 92 C, 18 B, 18 C, 98 C, 1033, 1210, 12 N, 12 LG, 1233, 1290, 1190	5 18 275
vorn	4	12 LGL, 1296, 1396	
Anlagefeder für Bremsbacke, vorn und hinten (30 mm lang, 6 Windungen)	8	18 N, 1833	5 18 276
vorn	4	2,0-12	
hinten	4	12 LGL, 1296, 1396	
Anlagefeder für Bremsbacke, vorn (41 mm lang, 14 Windungen) bis Chassis-Nr. V-2341 nicht für Wagen mit Chassis-Kennzeichen Br. V-	2	3,5-34, 3,5-57, 3,5-83	5 18 277
hinten bis Chassis-Nr. 2 V-4037 nicht für Wagen mit Chassis-Kennzeichen Br. 2V-		2,0-12	

Teile-Gruppen-Nr.	TEILE-NAME	Stückzahl pro Wagen	Modell
5 18 278	Anlagefeder für Bremsbacke, vorn (35 mm lang, 11 Windungen) bis Chassis-Nr. V-2341 nicht für Wagen mit Chassis-Kennzeichen Br. V-	2	3,5-34, 3,5-57, 3,5-83
	hinten bis Chassis-Nr. 2 V-4037 nicht für Wagen mit Chassis-Kennzeichen Br. 2V-		2,0-12
5 18 279	Anlagefeder für Bremsbacke, vorn (36 mm lang, 5 Windungen) bis Chassis-Nr. V-2341 nicht für Wagen mit Chassis-Kennzeichen Br. V-	4	3,5-34, 3,5-57, 3,5-83
	hinten bis Chassis-Nr. 2 V-4037 nicht für Wagen mit Chassis-Kennzeichen Br. 2V-		2,0-12
5 18 280	Anlagefeder für Bremsbacke, vorn (29,5 mm lang, 5 Windungen) ab Chassis-Nr. V-2342 und Br. V-1	4	3,5-34, 3,5-57, 3,5-83
	hinten ab Chassis-Nr. 2V-4038 und Br. 2V-1		2,0-12
5 18 281	Anlagefeder für Bremsbacke, hinten (47 mm lang, 14 Windungen)	4	3,5-34, 3,5-35, 3,5-83
5 18 282	Haltefeder für Bremsbacke, vorn (140 mm lang, 16 Windungen) 3,5-34 bis Chassis-Nr. 34 C-419 3,5-57 bis Chassis-Nr. 57 C-1692	2	3,5-34, 3,5-35, 3,5-57
5 18 283	Haltefeder für Bremsbacke, hinten (140 mm lang, 26 Windungen) 3,5-34 bis Chassis-Nr. 34 C-419 3,5-57 bis Chassis-Nr. 57 C-1692	2	3,5-34, 3,5-35, 3,5-57
5 18 284	Rückzugfeder für Bremsbacke, vorn und hinten (108 mm lang, 30 Windungen) 92 C ab Chassis-Nr. 575	4	12 B, 12 C, 92 C, 1033, 1210, 12 N, 12 LG, 1233, 1290, 1190
	vorn	2	12 LGL, 1296, 1396
5 18 285	Rückzugfeder für Bremsbacke, vorn und hinten (155 mm lang, 32 Windungen)	4	18 B, 18 C, 98 C
5 18 286	Rückzugfeder für Bremsbacke, vorn (161 mm lang, 35 Windungen) 3,5-34 bis Chassis-Nr. 34 C-419 3,5-57 bis Chassis-Nr. 57 C-1692	2	3,5-34, 3,5-35, 3,5-57
5 18 287	Rückzugfeder für Bremsbacke, vorn (122 mm lang, 23 Windungen) ab Chassis-Nr. V-2342 und Br. V-1	2	3,5-34, 3,5-57, 3,5-83
5 18 288	Rückzugfeder für Bremsbacke, hinten (214 mm lang, 23 Windungen) 3,5-34 bis Chassis-Nr. 34 C-419 3,5-57 bis Chassis-Nr. 57 C-1692	2	3,5-34, 3,5-35, 3,5-57
5 18 289	Rückzugfeder für Bremsbacke, hinten (185 mm lang, 40 Windungen) 3,5-34 ab Chassis-Nr. 34 D-535 3,5-57 ab Chassis-Nr. 57 D-2084 3,5-83 ab Chassis-Nr. 83 D-168	2	3,5-34, 3,5-57, 3,5-83
5 18 290	Rückzugfeder, Bremsbacken-Bremshaltebolzen, vorn und hinten (43 mm lang, 13 Windungen) 92 C ab Chassis-Nr. 575	4	12 B, 12 C, 92 C, 18 B, 18 C, 98 C, 1033, 1210, 12 N, 12 LG, 1233, 1290, 1190
	vorn	2	12 LGL, 1296, 1396
5 18 291	Rückzugfeder, Bremsbacken-Bremshaltebolzen, vorn und hinten, unten (60 mm lang, 15 Windungen) bis Chassis-Nr. 270	2	92 C
5 18 292	Rückzugfeder, Bremsbacken-Bremshaltebolzen, vorn und hinten, oben (60 mm lang, 15 Windungen) bis Chassis-Nr. 270	2	92 C
5 18 293	Rückzugfeder, Bremsbacken-Bremshaltebolzen, vorn und hinten, unten (82 mm lang, 17 Windungen) 92 C ab Chassis-Nr. 271 bis Chassis-Nr. 574	4	92 C, 18 N, 1833
	hinten unten	2	12 LGL, 1296, 1396
5 18 294	Rückzugfeder, Bremsbacken-Bremshaltebolzen, vorn und hinten, oben (85 mm lang, 13 Windungen) 92 C ab Chassis-Nr. 271 bis Chassis-Nr. 574	4	92 C, 18 N, 1833
	hinten oben	2	12 LGL, 1296, 1396
5 18 295	Rückzugfeder, Bremsbacken-Bremshaltebolzen, vorn unten (77 mm lang, 25 Windungen)	2	2,0-12
5 18 296	Rückzugfeder, Bremsbacken-Bremshaltebolzen, vorn oben (80 mm lang, 20 Windungen)	2	2,0-12

TEILE-NAME	Stückzahl pro Wagen	Modell	Teile-Gruppen-Nr.
Rückzugfeder, Bremsbacken-Bremshaltebolzen, vorn und hinten, unten (84 mm lang, 16 Windungen) 3,5-34 ab Chassis-Nr. 34 D-420 3,5-57 ab Chassis-Nr. 57 D-1693 3,5-83 } bis Chassis-Nr. V-2341 nicht für Wagen mit Chassis-Kennzeich. Br.V-	4	3,5-34, 3,5-57, 3,5-83	5 18 297
hinten oben bis Chassis-Nr. 2 V-4037 nicht für Wagen mit Chassis-Kennzeichen Br. 2V-	2	2,0-12	
Rückzugfeder, Bremsbacken-Bremshaltebolzen, vorn oben (84 mm lang, 13 Windungen) 3,5-34 ab Chassis-Nr. 34 D-420 3,5-57 ab Chassis-Nr. 57 D-1693 3,5-83 } bis Chassis-Nr. V-2341 nicht für Wagen mit Chassis-Kennzeich. Br.V-	2	3,5-34, 3,5-57, 3,5-83	5 18 298
hinten oben 3,5-34 bis Chassis-Nr. 34 D-534 3,5-57 bis Chassis-Nr. 57 D-2083 3,5-83 bis Chassis-Nr. 83 D-167			
hinten unten bis Chassis-Nr. 2 V-4037 nicht für Wagen mit Chassis-Kennzeichen Br. 2V-		2,0-12	
Rückzugfeder, Bremsbacken-Bremshaltebolzen, vorn und hinten (84 mm lang, 16 Windungen) ab Chassis-Nr. V-2342 und Br. V-1	4	3,5-34, 3,5-57, 3,5-83	5 18 299
hinten unten ab Chassis-Nr. 2V-4038 und Br. 2V-1	2	2,0-12	
Einstellschraube mit Muttern für Bremsbacken, vorn und hinten	4	1,2 alle, 1,8 alle, 1033, 1190, 1396	5 20 000
Einstellschraube für Bremsbacken, vorn 3,5-34 bis Chassis-Nr. 34 C-419 3,5-57 bis Chassis-Nr. 57 C-1692	2	3,5-34, 3,5-35, 3,5-57	5 20 025
Einstellschraube für Bremsbacken, hinten 3,5-34 bis Chassis-Nr. 34 C-419 3,5-57 bis Chassis-Nr. 57 C-1692	2	3,5-34, 3,5-35, 3,5-57	5 20 026
Mutter für Bremsbackeneinstellschraube, vorn (½"-28, Linksgewinde) 3,5-34 bis Chassis-Nr. 34 C-419 3,5-57 bis Chassis-Nr. 57 C-1692	2	3,5-34, 3,5-35, 3,5-57	5 20 075
Mutter für Bremsbackeneinstellschraube, vorn (½"-28, Rechtsgewinde) 3,5-34 bis Chassis-Nr. 34 C-419 3,5-57 bis Chassis-Nr. 57 C-1692	2	3,5-34, 3,5-35, 3,5-57	5 20 076
Mutter für Bremsbackeneinstellschraube, hinten (⅝"-24, Linksgewinde) 3,5-34 bis Chassis-Nr. 34 C-419 3,5-57 bis Chassis-Nr. 57 C-1692	2	3,5-34, 3,5-35, 3,5-57	5 20 077
Mutter für Bremsbackeneinstellschraube, hinten (⅝"-24, Rechtsgewinde) 3,5-34 bis Chassis-Nr. 34 C-419 3,5-57 bis Chassis-Nr. 57 C-1692	2	3,5-34, 3,5-35, 3,5-57	5 20 078
Blattfeder für Bremseinstellung, vorn 3,5-34 bis Chassis-Nr. 34 C-419 3,5-57 bis Chassis-Nr. 57 C-1692	2	3,5-34, 3,5-35, 3,5-57	5 20 150
Blattfeder für Bremseinstellung, hinten 3,5-34 bis Chassis-Nr. 34 C-419 3,5-57 bis Chassis-Nr. 57 C-1692	2	3,5-34, 3,5-35, 3,5-57	5 20 151
Feder für Bremseinstellung, vorn und hinten (73 mm lang, 25 Windungen)	4	1,2 alle, 1,8 alle, 1033, 1190, 1396	5 20 175
vorn	2	2,0-12	
Feder für Bremseinstellung, hinten (140 mm lang, 45 Windungen) 3,5-34 bis Chassis-Nr. 34 C-419 3,5-57 bis Chassis-Nr. 57 C-1692	2	3,5-34, 3,5-35, 3,5-57	5 20 176
Feder für Bremseinstellung, vorn und hinten (122 mm lang, 23 Windungen) 3,5-34 ab Chassis-Nr. 34 D-420 3,5-57 ab Chassis-Nr. 57 D-1693	4	3,5-34, 3,5-57, 3,5-83	5 18 287
hinten	2	2,0-12	
Rückzugfeder für Bremshebel-Bremsbackenhebel für 3,5 und 2,0-12 siehe Gruppe 5 14.			

Teile-Gruppen-Nr.	TEILE-NAME	Stückzahl pro Wagen	Modell
5 20 225	Verschlußplatte für Bremseinstellöffnung 3,5-34 bis Chassis-Nr. 34 C-419 3,5-57 bis Chassis-Nr. 57 C-1692	4	1,2 alle, 1,8 alle, 3,5-34, 3,5-35, 3,5-57, 1033, 1190, 1396
5 20 250	Gehäuse für Bremseinstellung, vorn und hinten 3,5-34 ab Chassis-Nr. 34 D-420 3,5-57 ab Chassis-Nr. 57 D-1693	4	3,5-34, 3,5-57, 3,5-83
	hinten	2	2,0-12
5 20 251	Gehäuse für Bremseinstellung, vorn	2	2,0-12
5 20 275	Bolzen für Bremseinstellgehäuse, vorn und hinten bis Chassis-Nr. V-2341 nicht für Wagen mit Chassis-Kennzeichen Br. V-	8	3,5-34, 3,5-57, 3,5-83
	hinten bis Chassis-Nr. 2 V-4037 nicht für Wagen mit Chassis-Kennzeichen Br. 2V-	4	2,0-12
5 20 276	Bolzen für Bremseinstellgehäuse, vorn	4	2,0-12
5 20 277	Bolzen für Bremseinstellgehäuse, vorn und hinten ab Chassis-Nr. V-2342 und Br. V-1	8	3,5-34, 3,5-57, 3,5-83
	hinten ab Chassis-Nr. 2V-4038 und Br. 2V-1	4	2,0-12
5 20 325	Keil für Bremseinstellgehäuse, vorn und hinten	4	3,5-34, 3,5-57, 3,5-83, 2,0-12
5 20 350	Druckfeder für Bremseinstellgehäuse, vorn und hinten bis Chassis-Nr. V-2341 nicht für Wagen mit Chassis-Kennzeichen Br. V-	4	3,5-34, 3,5-57, 3,5-83
	hinten bis Chassis-Nr. 2 V-4037 nicht für Wagen mit Chassis-Kennzeichen Br. 2V-	2	2,0-12
5 20 351	Druckfeder für Bremseinstellgehäuse, vorn	2	2,0-12
5 20 375	Teller für Druckfeder, vorn und hinten bis Chassis-Nr. V-2341 nicht für Wagen mit Chassis-Kennzeichen Br. V-	4	3,5-34, 3,5-57, 3,5 83
	hinten bis Chassis-Nr. 2 V-4037 nicht für Wagen mit Chassis-Kennzeichen Br. 2V-	2	2,0-12
5 20 376	Teller für Druckfeder, vorn	2	2,0-12
5 20 377	Teller für Bremseinstellgehäuse, hinten ab Chassis-Nr. 2V-4038 und Br. 2V-1	2	2,0-12
	vorn ab Chassis-Nr. V-2342 und Br. V-1		3,5-34, 3,5-57, 3,5-83
5 20 378	Teller für Bremseinstellgehäuse, hinten ab Chassis-Nr. V-2342 und Br. V-1	2	3,5-34, 3,5-57, 3,5-83
5 20 425	Nachstellschraube für Bremseinstellgehäuse, vorn und hinten 3,5-34 ab Chassis-Nr. 34 D-420 3,5-57 ab Chassis-Nr. 57 D-1693	4	3,5-34, 3,5-57, 3,5-83, 2,0-12
5 22 000	**Bremsseil und Druckschlauch Zsb.**, vorn (1216 mm lang)	2	1,2 alle, 1033, 1190, 1396
5 22 001	Bremsseil und Druckschlauch Zsb., vorn (1218 mm lang)	2	1,8 alle
5 22 002	Bremsseil und Druckschlauch Zsb., vorn (1643 mm ang) 3,5-34 bis Chassis-Nr. 34 C-419 3,5-57 bis Chassis-Nr. 57 C-1692	2	3,5-34, 3,5-35, 3,5-57
5 22 003	Bremsseil und Druckschlauch Zsb., vorn (1648 mm lang) 3,5-34 ab Chassis-Nr. 34 D-420 bis Chassis-Nr. 34 D-534 3,5-57 ab Chassis-Nr. 57 D-1693 bis Chassis-Nr. 57 D-2083 3,5-83 bis Chassis-Nr. 83 D-167	2	3,5-34, 3,5-57, 3,5-83
5 22 004	Bremsseil und Druckschlauch Zsb., vorn (1649 mm lang) 3,5-34 ab Chassis-Nr. 34D-535 3,5-57 ab Chassis-Nr. 57D-2084 3,5-83 ab Chassis-Nr. 83D-168 } bis Chassis-Nr. V-2341 nicht für Wagen mit Chassis-Kennzeich. Br.V-	2	3,5-34, 3,5-57, 3,5-83
5 22 005	Bremsseil und Druckschlauch Zsb., vorn (1187 mm lang)	2	2,0-12
5 22 006	Bremsseil und Druckschlauch Zsb., vorn (1634 mm lang) ab Chassis-Nr. V-2342 und Br. V-1	2	3,5-34, 3,5-57, 3,5-83

TEILE-NAME	Stückzahl pro Wagen	Modell	Teile-Gruppen-Nr.
Bremsseil und Druckschlauch Zsb., vorn (1790 mm lang) ab Chassis-Nr. 103-44084	1	20103	5 22 009
Bremsseil und Druckschlauch Zsb., hinten (1256 mm lang)	2	12 B, 12 C, 1033, 1210, 12 N, 1290, 1190	5 22 150
Bremsseil und Druckschlauch Zsb., hinten (1586 mm lang)	2	1,8 alle	5 22 151
Bremsseil und Druckschlauch Zsb., hinten (2020 mm lang) bis Chassis-Nr. 34 C-419	2	3,5-34	5 22 152
Bremsseil und Druckschlauch Zsb., hinten (2610 mm lang) bis Chassis-Nr. 57 C-1692	2	3,5-35, 3,5-57	5 22 153
Bremsseil und Druckschlauch Zsb., hinten (1297 mm lang)	2	92 C, 1233	5 22 154
Bremsseil und Druckschlauch Zsb., hinten (1405 mm lang)	2	12 LG	5 22 155
Bremsseil und Druckschlauch Zsb., hinten (1459 mm lang)	2	12 LGL, 1296, 1396	5 22 156
Bremsseil und Druckschlauch Zsb., hinten (1904 mm lang) ab Chassis-Nr. 34 D-420 bis Chassis-Nr. 34 D-534	2	3,5-34	5 22 157
Bremsseil und Druckschlauch Zsb., hinten (1904 mm lang) ab Chassis-Nr. 34 D-535 bis Chassis-Nr. 4 V-2341 nicht für Wagen mit Chassis-Kennzeichen Br. 4 V-	2	3,5-34	5 22 158
Bremsseil und Druckschlauch Zsb., hinten (2494 mm lang) ab Chassis-Nr. 57 D-1693 bis Chassis-Nr. 57 D-2083	2	3,5-57	5 22 159
Bremsseil und Druckschlauch Zsb., hinten (2494 mm lang) ab Chassis-Nr. 57 D-2084 bis Chassis-Nr. 7 V-2341 nicht für Wagen mit Chassis-Kennzeichen Br. 7 V-	2	3,5-57	5 22 160
Bremsseil und Druckschlauch Zsb., hinten (3169 mm lang) bis Chassis-Nr. 83 D-167	2	3,5-83	5 22 161
Bremsseil und Druckschlauch Zsb., hinten (3169 mm lang) ab Chassis-Nr. 83 D-168 bis Chassis-Nr. 8 V-2341 nicht für Wagen mit Chassis-Kennzeichen Br. 8 V-	2	3,5-83	5 22 162
Bremsseil und Druckschlauch Zsb., hinten (1880 mm lang)	2	2,0-12	5 22 163
Bremsseil und Druckschlauch Zsb., hinten (2029 mm lang) ab Chassis-Nr. 4 V-2342 und Br. 4 V-1	2	3,5-34	5 22 165
Bremsseil und Druckschlauch Zsb., hinten (2604 mm lang) ab Chassis-Nr. 7 V-2342 und Br. 7 V-1	2	3,5-57	5 22 166
Bremsseil und Druckschlauch Zsb., hinten (3294 mm lang) ab Chassis-Nr. 8 V-2342 und Br. 8 V-1	2	3,5-83	5 22 167
Bremsseil und Druckschlauch Zsb., hinten (1380 mm lang) ab Chassis-Nr. 103-44084	2	20103	5 22 170
Gummitülle für Bremsdruckschlauch, vorn und hinten (38 mm lang)	4	1,8 alle, 3,5 alle	**5 24 550**
hinten	2	12 LGL, 1296, 2,0-12, 1396	
Gummitülle für Bremsdruckschlauch, hinten (70 mm lang)	2	12 B, 12 C, 92 C, 1033, 1210, 12 N, 12 LG, 1233, 1290, 1190	5 24 551
Gummitülle für Bremsdruckschlauch, vorn (15 mm lang)	2	3,5, 2,0-12	5 24 552
Gummitülle für Bremsseil, vorn und hinten (18 mm lang) 3,5-34 ab Chassis-Nr. 34 D-420 3,5-57 ab Chassis-Nr. 57 D-1693 3,5-83 } bis Chassis-Nr. V-2341 nicht für Wagen mit Chassis-Kennzeich. Br.V-	4	3,5 alle	5 24 600
Gummitülle für Bremsdruckschlauch an Stirnwand ab Chassis-Nr. 103-44084	1	20103	5 24 601
Gabel für Bremsseil, vorn und hinten, einstellbar (5/16")	4	1,2 alle, 1,8 alle, 3,5 alle, 1033, 1190, 1396	5 24 650
Gabel für Bremsseil, vorn und hinten, einstellbar (M 8 x 1,25)	4	3,5 alle, 2,0-12	5 24 651

Teile-Gruppen-Nr.	TEILE-NAME	Stückzahl pro Wagen	Modell
5 24 652	Gabel für Bremsseil, vorn und hinten, einstellbar (M 8)	4	1190, 1396
5 24 653	Gabel für Bremsseil, vorn, einstellbar ab Chassis-Nr. 103-44084	1	20103
5 24 654	Gabel für Bremsseil, hinten, einstellbar ab Chassis-Nr. 103-44084	2	20103
5 26 000	**Stütze Zsb.**, für Bremsschlauch, vorn und hinten 3,5-34 bis Chassis-Nr. 34 C-419 3,5-57 bis Chassis-Nr. 57 C-1692	4	3,5-34, 3,5-35, 3,5-57
5 26 025	Stütze für Bremsschlauch, vorn und hinten 3,5-34 ab Chassis-Nr. 34 D-420 3,5-57 ab Chassis-Nr. 57 D-1693	4	3,5-34, 3,5-57, 3,5-83
	hinten	2	2,0-12
5 26 050	Stütze für Bremsschlauch, links hinten und rechts vorn	2	1,2 alle, 1,8 alle, 1033, 1190, 1396
	hinten ab Chassis-Nr. 103-44084	1	20103
	vorn	1	2,0-12
5 26 075	Stütze für Bremsschlauch, rechts hinten und links vorn	2	1,2 alle, 1,8 alle, 1033, 1190, 1396,
	hinten ab Chassis-Nr. 103-44084	1	20103
	vorn	1	2,0-12
5 26 101	Filzscheibe für Bremsschlauchstütze, vorn	4	3,5-34, 3,5-57, 3,5-83
	hinten		2,0-12
5 26 125	Schelle für Bremsschlauchstütze 3,5-34 bis Chassis-Nr. 34 C-419 3,5-57 bis Chassis-Nr. 57 C-1692	4	3,5-34, 3,5-35, 3,5-57
5 26 150	Gegenplatte für Bremsschlauchstütze 3,5-34 bis Chassis-Nr. 34 C-419 3,5-57 bis Chassis-Nr. 57 C-1692	4	3,5-34, 3,5-35, 3,5-57
5 26 175	Bolzen für Bremsschlauchstütze ($^5/_{16}$"-24 x 17 mm)	8	3,5-34, 3,5-35, 3,5-57
5 26 278	Halter für Bremsschlauchschelle, links hinten	1	12 LGL, 1296, 1396
5 26 279	Halter für Bremsschlauchschelle, rechts hinten	1	12 LGL, 1296, 1396
5 26 280	Halter für Bremsschlauchschelle, links hinten	1	2,0-12
5 26 281	Halter für Bremsschlauchschelle, rechts hinten	1	2,0-12
5 26 282	Halter für Bremsschlauchschelle, hinten ab Chassis-Nr. V-2342 und Br. V-1	2	3,5-34, 3,5-57, 3,5-83
5 26 450	Schelle für Bremsschlauch, vorn und hinten 18 C bis Chassis-Nr. 22216 3,5 bis Chassis-Nr. V-2341 nicht für Wagen mit Chassis-Kennzeichen Br. V-	8	18 B, 18 C, 3,5 alle
	vorn 18 C ab Chassis-Nr. 22217	3	18 C, 98 C, 18 N, 1833
	hinten	4	12 LGL, 1296, 1396
5 26 451	Schelle für Bremsschlauch, vorn	2	1,2 alle, 1033, 1190, 1396
5 26 452	Schelle für Bremsschlauch, vorn und hinten 3,5 ab Chassis-Nr. V-2342 und Br. V-1	8	2,0-12, 3,5-34, 3,5-57, 3,5-83
5 26 500	Schelle für Bremsschlauch, links vorn, Llkg. 18 C ab Chassis-Nr. 22217	1	18 C, 98 C, 18 N, 1833

TEILE-NAME	Stückzahl pro Wagen	Modell	Teile-Gruppen-Nr.
Schelle für Bremsschlauch, links hinten 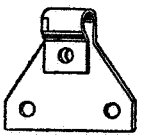	1	12 B, 12 C, 1033, 1210, 12 N, 1290, 1190	5 26 501
Schelle für Bremsschlauch, links hinten	1	92 C, 12 LG, 1233	5 26 502
Schelle für Bremsschlauch, links hinten	1	98 C, 18 N, 1833	5 26 503
Schelle für Bremsschlauch, rechts vorn, Rlkg.	1	18 C, 98 C, 18 N, 1833	5 26 550
Schelle für Bremsschlauch, rechts hinten	1	12 B, 12 C, 1033, 1210, 12 N, 1290, 1190	5 26 551
Schelle für Bremsschlauch, rechts hinten	1	92 C, 12 LG, 1233	5 26 552
Schelle für Bremsschlauch, rechts hinten	1	98 C, 18 N, 1833	5 26 553
Schelle für Bremsschlauch an Stirnwand, Llkg. ab Chassis-Nr. 103-44084	1	20103	5 26 555
Schelle für Bremsschlauch an Stirnwand, Rlkg. ab Chassis-Nr. 103-44084	1	20103	5 26 556
Schelle für Bremsschlauch, vorn an Unterbau ab Chassis-Nr. 103-44084	1	20103	5 26 557
Schelle für Bremsschlauch, hinten ab Chassis-Nr. 103-44084	2	20103	5 26 558
Abstandstück für Bremsschlauchschelle, vorn und hinten (9,1 x 14 x 6,3 mm) 3,5 bis Chassis-Nr. V-2341 nicht für Wagen mit Chassis-Kennzeichen Br. V-	8	18 B, 18 C, 3,5 alle	5 26 600
hinten	4	98 C, 12 LGL, 18 N, 1833, 1296, 1396	
Abstandstück für Bremsschlauchschelle, vorn und hinten (8,5 x 14 x 48 mm) 3,5 ab Chassis-Nr. V-2342 und Br. V-1	8	2,0-12, 3,5-34, 3,5-57, 3,5-83	5 26 601
Schraube für Bremsschlauchschelle (M 8), Sechskantbund ab Chassis-Nr. V-2342 und Br. V-1	2	3,5 alle	5 26 651
Führung für Bremsschlauch, links	1	3,5 alle	5 26 675
Führung für Bremsschlauch, hinten links ab Chassis-Nr. 103-44084	1	20103	5 26 676
Führung für Bremsschlauch, rechts	1	3,5 alle	5 26 700
Führung für Bremsschlauch, hinten rechts ab Chassis-Nr. 103-44084	1	20103	5 26 701
Winkel für Bremsseilhaltefeder, Auspufftopfseite	1	1,2 alle, 1033, 1190, 1396	5 26 725
Haltefeder für Bremsseil, Auspufftopfseite	1	1,2 alle, 1033, 1190, 1396	5 26 750
Haltefeder für Bremsschlauch, Lenkungsseite	1	1,2 alle, 1033, 1190, 1396	5 26 751
Klammer für Bremsschlauch, hinten, an Bremsankerplatte 1190 ab Chassis-Nr. 190-44497 1396 ab Chassis-Nr. 396-7463	2	1190, 1396	5 26 800
Bremsquerwelle Zsb., Llkg. 1290 bis Chassis-Nr. 10-34772	1	12 B, 12 C, 92 C, 1033, 1210, 12 N, 12 LG, 1233, 1290	5 28 000
Bremsquerwelle Zsb., Rlkg. 1290 bis Chassis-Nr. 10-34772	1	12 B, 12 C, 92 C, 1210, 12 N, 12 LG, 1233, 1290	5 28 001
Bremsquerwelle Zsb., Llkg.	1	1,8 alle	5 28 002
Bremsquerwelle Zsb., Rlkg.	1	1,8 alle	5 28 003
Bremsquerwelle Zsb., Llkg. 1296 bis Chassis-Nr. 96-34772	1	12 LGL, 1296	5 28 004
Bremsquerwelle Zsb., Rlkg. 1296 bis Chassis-Nr. 96-34772	1	12 LGL, 1296	5 28 005

Teile-Gruppen-Nr.	TEILE-NAME	Stückzahl pro Wagen	Modell
5 28 006	Bremsquerwelle Zsb., Llkg.	1	2,0-12
5 28 007	Bremsquerwelle Zsb., Llkg. 1290 und 1296 ab Chassis-Nr. 34773 1190-Wagen mit 3-Gang-Getriebe nur bis Motor-Nr. Y-10991	1	1290, 1296, 1190
5 28 008	Bremsquerwelle Zsb., Rlkg. 1290 und 1296 ab Chassis-Nr. 34773 1190-Wagen mit 3-Gang-Getriebe nur bis Motor-Nr. Y-10991	1	1290, 1296, 1190
5 28 011	Bremsquerwelle Zsb., Llkg. ab Motor-Nr. Y-10992 nur für Wagen mit 3-Gang-Getriebe	1	1190
5 28 012	Bremsquerwelle Zsb., Rlkg. ab Motor-Nr. Y-10992 nur für Wagen mit 3-Gang-Getriebe	1	1190
5 28 013	Bremsquerwelle Zsb., Llkg.	1	1396
5 28 014	Bremsquerwelle Zsb., Rlkg.	1	1396
5 28 300	Bremsquerwelle, Llkg. 3,5-34 bis Chassis-Nr. 34 C-419 3,5-57 bis Chassis-Nr. 57 C-1692	1	3,5-34, 3,5-35, 3,5-57
5 28 301	Bremsquerwelle, Rlkg. 3,5-34 bis Chassis-Nr. 34 C-419 3,5-57 bis Chassis-Nr. 57 C-1692	1	3,5-34, 3,5-35, 3,5-57
5 28 302	Bremsquerwelle, vorn, Llkg. 3,5-34 ab Chassis-Nr. 34 D-420 bis Chassis-Nr. 34-D-527 3,5-57 ab Chassis-Nr. 57 D-1693 bis Chassis-Nr. 57 D-2064	1	3,5-34, 3,5-57
5 28 303	Bremsquerwelle, vorn, Llkg. 3,5-34 ab Chassis-Nr. 34 D-528 3,5-57 ab Chassis-Nr. 57 D-2065 3,5-83 } bis Chassis-Nr. V-2341 nicht für Wagen mit Chassis-Kennzeich. Br.V-	1	3,5-34, 3,5-57, 3,5-83
5 28 304	Bremsquerwelle, hinten, Llkg. 3,5-34 ab Chassis-Nr. 34 D-420 3,5-57 ab Chassis-Nr. 57 D-2065 3,5-83 } bis Chassis-Nr. V-2341 nicht für Wagen mit Chassis-Kennzeich. Br.V-	1	3,5-34, 3,5-57, 3,5-83
5 28 305	Bremsquerwelle, hinten, Rlkg. 3,5-34 ab Chassis-Nr. 34 D-420 3,5-57 ab Chassis-Nr. 57 D-2065 3,5-83 } bis Chassis-Nr. V-2341 nicht für Wagen mit Chassis-Kennzeich. Br.V-	1	3,5-34, 3,5-57, 3,5-83
5 28 306	Bremsquerwelle, Llkg. ab Chassis-Nr. V-2342 und Br. V-1 3,5-83 bis Chassis-Nr. Br. V-3215	1	3,5 alle
5 28 307	Bremsquerwelle, Rlkg. ab Chassis-Nr. V-2342 und Br. V-1	1	3,5 alle
5 28 308	Bremsquerwelle, Llkg. ab Chassis-Nr. Br. V-3216	1	3,5-83
5 30 000	**Hebel auf Bremsquerwelle,** außen, für Vorder- und Hinterradbremse bis Chassis-Nr. 34 C-419	2	3,5-34
5 30 001	Hebel auf Bremsquerwelle, außen, für Vorder- und Hinterradbremse 3,5-57 bis Chassis-Nr. 57 C-1692	2	3,5-35, 3,5-57
5 30 002	Hebel auf Bremsquerwelle, außen, für Vorder- und Hinterradbremse ab Chassis-Nr. 4 V-2342 und Br. 4 V-1	2	3,5-34
5 30 003	Hebel auf Bremsquerwelle, außen, für Vorder- und Hinterradbremse ab Chassis-Nr. V-2342 und Br. V-1	2	3,5-57, 3,5-83
5 30 100	Hebel auf Bremsquerwelle, außen, für Vorderradbremse ab Chassis-Nr. 34 D-420 bis Chassis-Nr. V-2341 nicht für Wagen mit Chassis-Kennzeichen Br. V-	2	3,5-34

TEILE-NAME	Stückzahl pro Wagen	Modell	Teile-Gruppen-Nr.
Hebel auf Bremsquerwelle, außen, für Vorderradbremse 3,5-57 ab Chassis-Nr. 57 D-1693 bis Chassis-Nr. 7V-2341 3,5-83 bis Chassis-Nr. 8V-2341 nicht für Wagen mit Chassis-Kennzeichen Br. 2V-	2	3,5-57, 3,5-83	5 30 101
Hebel auf Bremsquerwelle, außen, für Hinterradbremse 3,5-34 ab Chassis-Nr. 34 D-420 3,5-57 ab Chassis-Nr. 57 D-1693 3,5-83 } bis Chassis-Nr. V-2341 nicht für Wagen mit Chassis-Kennzeich. Br.V-	2	3,5-34, 3,5-57, 3,5-83	5 30 150
Hebel auf Bremsquerwelle, innen, für Hand- und Fußbremse bis Chassis-Nr. V-2341 nicht für Wagen mit Chassis-Kennzeichen Br. V-	3	3,5-34, 3,5-57, 3,5-83	5 30 200
ab Chassis-Nr. V-2342 und Br. V-1	2		
Hebel auf Bremsquerwelle, innen, für Fußbremse 3,5-34 bis Chassis-Nr. 34 C-419	1	3,5-34	5 30 225
Hebel auf Bremsquerwelle, innen, für Fußbremse bis Chassis-Nr. 57 C-1692	1	3,5-57	5 30 226
Scheibenfeder für Bremsquerwellenhebel (3/4" x 5/32") 103906	1—4	3,5 alle	
Lasche für Bremsquerwellennebel bis Chassis-Nr. V-2341 nicht für Wagen mit Chassis-Kennzeichen Br. V-	1	3,5-34, 3,5-57, 3,5-83	5 30 450
Verbindungsstrebe für Bremsquerwelle bis Chassis-Nr. V-2341 nicht für Wagen mit Chassis-Kennzeichen Br. V-	1	3,5-34, 3,5-57, 3,5-83	**5 32 000**
Stütze für Bremsquerwelle Zsb.	1	3,5 alle	5 32 075
Stütze für Bremsquerwelle	1	1,2 alle, 1190, 1396	5 32 125
Spannstange für Bremsquerwellenstütze, Llkg. (5/8"-18 x 390,5 mm) bis Chassis-Nr. V-7089	1	3,5 alle	5 32 200
Spannstange für Bremsquerwellenstütze, Rlkg. (5/8"-18 x 368 mm) bis Chassis-Nr. V-7089	1	3,5 alle	5 32 201
Spannstange für Bremsquerwellenstütze (M 16 x 1,5 x 324)	1	2,0-12	5 32 202
Spannstange für Bremsquerwellenstütze, Llkg. (M 16 x 1,5 x 390) ab Chassis-Nr. Br. V-1	1	3,5 alle	5 32 203
Spannstange für Bremsquerwellenstütze, Rlkg. (M 16 x 1,5 x 368) ab Chassis-Nr. Br. V-1	1	3,5 alle	5 32 204
Endstück für Bremsquerwelle-Spannstange, Rlkg. (5/8"-18) bis Chassis-Nr. V-7089	1	3,5 alle	5 32 250
Endstück für Bremsquerwelle-Spannstange, Rlkg. (M 16 x 1,5) ab Chassis-Nr. Br. V-1	1	3,5 alle	5 32 251
Lager mit Halter Zsb., für Bremsquerwelle, links	1	1,8 alle	**5 34 000**
Lager mit Halter Zsb., für Bremsquerwelle, rechts	1	1,8 alle	5 34 001
Lager für Bremsquerwelle 1190 L-RH bis Chassis-Nr. 190-29061 1190 L-RV und CL bis Chassis-Nr. 190-27996, ausschl. 27915 bis 27940 1396 bis Chassis-Nr. 396-4300	2	1,2 alle, 1033, 1190, 1396	5 34 050
Lager für Bremsquerwelle 3,5-34 bis Chassis-Nr. 34 C-419 3,5-57 bis Chassis-Nr. 57 C-1692 3,5 alle ab Chassis-Nr. V-2342 und Br. V-1	2	3,5 alle, 2,0-12	5 34 051
3,5-34 ab Chassis-Nr. 34 D-420 3,5-57 ab Chassis-Nr. 57 D-1693 3,5-83 } bis Chassis-Nr. V-2341 nicht für Wagen mit Chassis-Kennzeich. Br.V-	4		
Lager für Bremsquerwelle 1190 L-RH ab Chassis-Nr. 190-29062 1190 L-RV und CL ab Chassis-Nr. 190-27997, einschl. 27915 bis 27940 1396 ab Chassis-Nr. 396-4301	2	1190, 1396	5 34 053

Teile-Gruppen-Nr.	TEILE-NAME	Stückzahl pro Wagen	Modell
5 34 125	Halter für Bremsquerwellenlager 3,5-34 bis Chassis-Nr. 34 C-419 3,5-57 bis Chassis-Nr. 57 C-1692 3,5 alle ab Chassis-Nr. V-2342 und Br. V-1	2	3,5 alle, 2,0-12
	3,5-34 ab Chassis-Nr. 34 D-420 3,5-57 ab Chassis-Nr. 57 D-1693 3,5-83 } bis Chassis-Nr. V-2341 nicht für Wagen mit Chassis-Kennzeich. Br.V-	4	
5 34 127	Halter für Bremsquerwellenlagerhalter	2	2,0-12
5 34 250	Federscheibe für Bremsquerwelle	2	3,5 alle, 2,0-12
5 34 375	Filzring für Bremsquerwelle (17,5 x 27 x 6 mm)	2	1,2 alle, 1033, 1190, 1396
5 34 376	Filzring für Bremsquerwelle (14,3 x 27 x 4,8 mm)	2	1,8 alle
5 34 425	Halter für Bremsquerwellen-Filzring	2	1,2 alle, 1033, 1190, 1396
5 34 426	Halter für Bremsquerwellen-Filzring	2	1,8 alle
5 34 550	Sechskantschraube, durchbohrt, für Schmierung des Bremsquerwellenlagers (M 12x 1,5 x 22) Für 1190 bis Chassis-Nr. 190-40632 1396 bis Chassis-Nr. 396-6763 ist Schmiernippel Nr. N-10444 mitzuliefern.	2	1190, 1396
5 36 000	**Zugstange für Hand- und Fußbremse** 3,5-34 ab Chassis-Nr. 34 D-420 bis Chassis-Nr. 34 D-527 3,5-57 ab Chassis-Nr. 57 D-1693 bis Chassis-Nr. 57 D-2064	2	3,5-34, 3,5-57
5 36 025	Zugstange für Fußbremse 3,5-34 bis Chassis-Nr. 34 C-419 3,5-57 bis Chassis-Nr. 57 C-1692	1	3,5-34, 3,5-35, 3,5-57
5 36 026	Zugstange für Fußbremse 3,5-34 ab Chassis-Nr. 34 D-528 3,5-57 ab Chassis-Nr. 57 D-2065 3,5-83 } bis Chassis-Nr. V-2341 nicht für Wagen mit Chassis-Kennzeich. Br.V-	1	3,5-34, 3,5-57, 3,5-83
5 36 027	Zugstange für Fußbremse bis Chassis-Nr. 2V-4037 nicht für Wagen mit Chassis-Kennzeichen Br. 2V-	1	2,0-12
5 36 028	Zugstange für Fußbremse ab Chassis-Nr. 2V-4038 und Br. 2V-1	1	2,0-12
5 36 029	Zugstange für Fußbremse ab Chassis-Nr. V-2342 und Br. V-1	1	3,5 alle
5 36 225	Zugstange für Fußbremse, Llkg. 1290 und 1296 bis Chassis-Nr. 34772	1	1,2 alle, 1033
5 36 226	Zugstange für Fußbremse, Rlkg. 1290 und 1296 bis Chassis-Nr. 34772	1	1,2 alle, 1033
5 36 227	Zugstange für Fußbremse	1	1,8 alle
5 36 228	Zugstange für Fußbremse, Llkg. 1290 und 1296 ab Chassis-Nr. 34773	1	1290, 1296, 1190, 1396
5 36 229	Zugstange für Fußbremse, Rlkg. 1290 und 1296 ab Chassis-Nr. 34773	1	1290, 1296, 1190, 1396
5 36 400	Zugstange für Handbremse 3,5-34 ab Chassis-Nr. 34 D-528 3,5-57 ab Chassis-Nr. 57 D-2065	1	3,5-34, 3,5-57, 3,5-83
5 36 401	Zugstange für Handbremse	1	2,0-12
5 36 402	Zugstange für Handbremse 1290 und 1296 ab Chassis-Nr. 34773 1396 bis Motor-Nr. 37-7519	1	1290, 1296, 1190, 1396
5 36 412	Zugstange für Handbremse ab Motor-Nr. 37-7520	1	1396

TEILE-NAME	Stückzahl pro Wagen	Modell	Teile-Gruppen-Nr.
Gabel für Bremszugstange, einstellbar (3/8")	×	1,2 alle, 1,8 alle, 1033, 3,5 alle	**5 38 025**
Gabel für Bremszugstange, einstellbar (5/16")	×	3,5	5 24 650
Gabel für Hand- und Fußbremszugstange, einstellbar (M 10 x 1,5)	2	2,0-12	5 38 026
Gabel für Hand- und Fußbremszugstange 1290 und 1296 ab Chassis-Nr. 34773	2	1290, 1296, 1190, 1396	5 38 027
Mutter, Spezial, für Fußbremshebelzugstange, Rlkg. (M 10 x 1,5)	1	1290, 1296, 1190, 1396	5 38 100
Bolzen für Fußbremszugstangengabel (9,4 x 32 mm) 1290 und 1296 ab Chassis-Nr. 34773 1190 L-RH bis Chassis-Nr. 190-29061 1190 L-RV und CL bis Chassis-Nr. 190-27996, ausschl. 27915 bis 27940 1396 bis Chassis-Nr. 396-4300	1	1290, 1296, 1190, 1396	5 38 151
Scheibe (10 x 18 x 1 mm)	1	1,2 alle, 1033, 1190, 1396	5 38 175
Halter für Rückzugfeder (Bremsquerwelle)	1	1397, 20103, 20120	5 38 200
Halter für Rückzugfeder	1	1290, 1296, 1190, 1396	5 38 201
Halter für Rückzugfeder 3,5 ab Chassis-Nr. V-2342 und Br. V-1	1	2,0-12, 3,5 alle	5 38 202
Halter für Rückzugfeder (Bremsfußhebel) 1290 und 1296 ab Chassis-Nr. 34773	1	1290, 1296, 1190, 1396	5 38 203
Rückzugfeder für Bremsquerwelle (185 mm lang)	1	1,2 alle, 1,8 alle, 1033, 1190, 1396	5 38 300
Rückzugfeder für Bremsquerwelle (622 mm lang) 3,5-34 bis Chassis-Nr. 34 C-419 3,5-57 bis Chassis-Nr. 57 C-1692	1	3,5-34, 3,5-35, 3,5-57	5 38 301
Rückzugfeder für Bremsquerwelle (490 mm lang) 3,5-34 ab Chassis-Nr. 34 D-420 3,5-57 ab Chassis-Nr. 57 D-1693 bis Chassis-Nr. V-2341 nicht für Wagen mit Chassis-Kennzeich. Br.V-	1	3,5-34, 3,5-57	5 38 302
Rückzugfeder für Bremsquerwelle (310 mm lang) bis Chassis-Nr. 8V-2341 nicht für Wagen mit Chassis-Kennzeichen Br. 8V-	1	3,5-83	5 38 303
Rückzugfeder für Bremsquerwelle (128 mm lang) bis Chassis-Nr. V-2341 nicht für Wagen mit Chassis-Kennzeichen Br. V-	2	3,5-34, 3,5-57, 3,5-83	5 38 304
Rückzugfeder für Bremsquerwelle (130 mm lang)	1	1290, 1296, 1190, 1396	5 38 305
Rückzugfeder für Bremsquerwelle (167 mm lang) bis Chassis-Nr. 2V-4037 nicht für Wagen mit Chassis-Kennzeichen Br. 2V-	1	2,0-12	5 38 306
Rückzugfeder für Bremsquerwelle (167 mm lang) ab Chassis-Nr. 2V-4038 und Br. 2V-1	1	2,0-12	5 38 307
Rückzugfeder für Bremsquerwelle (128 mm lang) ab Chassis-Nr. V-2342 und Br. V-1	2	3,5 alle	5 38 308
ab Chassis-Nr. 2V-4038 und Br. 2V-1	1	2,0-12	
Rückzugfeder für Bremsquerwelle (610 mm lang) ab Chassis-Nr. V-2342 und Br. V-1	1	3,5-34, 3,5-57	5 38 309
Rückzugfeder für Bremsquerwelle (435 mm lang) ab Chassis-Nr. 8V-2342 und Br. 8V-1	1	3,5-83	5 38 310
Fußbremshebel Zsb., mit Buchse, Llkg.	1	1,2 alle, 18 B, 18 C, 1033, 1190, 1396	**5 40 000**
Fußbremshebel Zsb., mit Buchse, Rlkg.	1	1,2 alle, 1190, 1396	5 40 001
Fußbremshebel Zsb., mit Buchse, Rlkg.	1	18 B, 18 C	5 40 002
Fußbremshebel Zsb., Llkg. 1833 RLZ, RLV bis Chassis-Nr. U-959	1	98 C, 18 N, 1833	5 40 003
Fußbremshebel Zsb., mit Buchse, Rlkg. 1833 RLZ, RLV bis Chassis-Nr. U-959	1	98 C, 18 N, 1833	5 40 004

Teile-Gruppen-Nr.	TEILE-NAME	Stückzahl pro Wagen	Modell
5 40 005	Fußbremshebel Zsb., mit Buchse, Llkg. 18 N-LLV 1833 RLV ab Chassis-Nr. U-960 RC 2 und C 4	1	18 N, 1833
5 40 006	Fußbremshebel Zsb., mit Buchse, Rlkg. 18 N-LLV 1833 RLV ab Chassis-Nr. U-960 RC 2 und C 4	1	18 N, 1833
5 40 007	Fußbremshebel Zsb., mit Buchse, Llkg. bis Chassis-Nr. 2V-4037 nicht für Wagen mit Chassis-Kennzeichen Br. 2V-	1	2,0-12
5 40 008	Fußbremshebel Zsb., mit Buchse, Llkg. ab Chassis-Nr. 2V-4038 und Br. 2V-1	1	2,0-12
5 40 125	Fußbremshebel, Llkg. 3,5-34 bis Chassis-Nr. 34 C-419 3,5-57 bis Chassis-Nr. 57 C-1692	1	3,5-34, 3,5-35, 3,5-57
5 40 126	Fußbremshebel, Rlkg. 3,5-34 bis Chassis-Nr. 34 C-419 3,5-57 bis Chassis-Nr. 57 C-1692	1	3,5-34, 3,5-35, 3,5-57
5 40 127	Fußbremshebel, Llkg. 3,5-34 ab Chassis-Nr. 34 D-420 3,5-57 ab Chassis-Nr. 57 D-1693 3,5-83 } bis Chassis-Nr. V-2341 nicht für Wagen mit Chassis-Kennzeich. Br.V-	1	3,5-34, 3,5-57, 3,5-83
5 40 128	Fußbremshebel, Rlkg. 3,5-34 ab Chassis-Nr. 34 D-420 3,5-57 ab Chassis-Nr. 57 D-1693 3,5-83 } bis Chassis-Nr. V-2341 nicht für Wagen mit Chassis-Kennzeich. Br.V-	1	3,5-34, 3,5-57, 3,5-83
5 40 129	Fußbremshebel, Llkg. ab Chassis-Nr. V-2342 und Br. V-1	1	3,5 alle
5 40 130	Fußbremshebel, Rlkg. ab Chassis-Nr. V-2342 und Br. V-1	1	3,5 alle
5 40 325	Buchse für Fußbremshebel, Llkg.	1	1,2 alle, 1,8 alle, 1033, 1190, 1396
5 40 326	Buchse für Fußbremshebel, Rlkg.	1	1,2 alle, 1,8 alle, 1190, 1396
5 40 329	Buchse für Fußbremshebel	1	2,0-12
5 40 400	Pedal für Fußbremshebel bis Chassis-Nr. 2V-4037 nicht für Wagen mit Chassis-Kennzeichen Br. 2V-	1	2,0-12
5 40 425	Gummibelag für Fußbremspedal 18 N-LLV 1833 RLV ab Chassis-Nr. U-960 RC 2 und C 4	1	18 N, 1833
5 40 426	Gummibelag für Fußbremspedal bis Chassis-Nr. 2V-4037 nicht für Wagen mit Chassis-Kennzeichen Br. 2V-	1	2,0-12
5 40 475	Filz für Fußbremshebel-Ölloch (8 x 16 mm)	1	3,5 alle
5 40 525	Abstandring für Fußbremshebel (25 x 32 x 2,5 mm)	1	2,0-12
5 40 550	Sicherungsring für Fußbremshebel, Llkg.	1	3,5 alle
5 40 575	Sicherungsring für Fußbremshebel, Rlkg.	1	3,5 alle
	Sicherungsfeder für Fußbrems- und Zwischenhebel N-18560	1	1,2 alle, 1,8 alle, 1033, 1190, 1396
5 42 125	**Anschlagwinkel für Bremsquerwellenhebel**	1	2,0-12
5 42 150	Anschlagbolzen für Bremsquerwellenhebel (3/8"-24, ganze Länge 63,5 mm) 3,5-34 bis Chassis-Nr. 34 C-419 3,5-57 bis Chassis-Nr. 57 C-1692	1	3,5-34, 3,5-35, 3,5-57
5 42 151	Anschlagbolzen für Bremsquerwellenhebel (3/8"-24, ganze Länge 55 mm) 3,5-34 ab Chassis-Nr. 34 D-420 3,5-57 ab Chassis-Nr. 57 D-1693	1	3,5 alle

TEILE-NAME	Stückzahl pro Wagen	Modell	Teile-Gruppen-Nr.
Bremsankerplatte Zsb., mit Bremsankerplattenlagergehäuse, vorn Für 1397 sowie 20103 bis Chassis-Nr. 103-31418, ausschl. 103-29643/695/745/778/782/803, 30372, 31226/244 für 20120 bis Chassis-Nr. 120-1164, ausschl. 120-1123/24/54 sind 1 Tragarm Nr. 3 06 000 1 Kugellager Nr. 3 28 004 1 Halter Nr. 3 28 501 1 Dichtung Nr. 3 28 626 1 Scheibe Nr. 3 28 726 1 Buchse Nr. 5 46 276 1 Dichtung Nr. 5 46 501 mitzuliefern.	2	1397, 20103, 20120	**5 46 000**
Bremsankerplatte Zsb., mit Buchsen und Bolzen, vorn, links und rechts ab Chassis-Nr. 103-44084	2	20103	5 46 003
Bremsankerplatte Zsb., hinten 20103 bis Chassis-Nr. 103-44083	2	1397, 20103, 20120	5 46 050
Bremsankerplatte Zsb., mit Bremshaltebolzen, hinten links ab Chassis-Nr. 103-44084	1	20103	5 46 053
Bremsankerplatte Zsb., mit Bremshaltebolzen, hinten rechts ab Chassis-Nr. 103-44084	1	20103	5 46 054
Lagergehäuse für Bremsankerplatte, vorn 20103 bis Chassis-Nr. 103-44083 Für 1397 sowie 20103 bis Chassis-Nr. 103-31418, ausschl. 103-29643/695/745/778/782/803, 30372, 31226/244, für 20120 bis Chassis-Nr. 120-1164 ausschl. 120-1123/24/54 sind 1 Tragarm Nr. 3 06 000 1 Buchse Nr. 5 46 276 1 Dichtung Nr. 5 46 501 1 Kugellager Nr. 3 28 004 1 Dichtung Nr. 3 28 626 1 Halter Nr. 3 28 501 1 Scheibe Nr. 3 28 726 mitzuliefern.	2	1397, 20103, 20120	5 46 225
Buchse für Bremsankerplattenlagergehäuse, vorn (41 x 45,8 x 20 mm)	2	1397, 20103, 20120	5 46 275
Buchse für Bremsankerplattenlagergehäuse mit Bund, vorn (27,6 mm hoch) 20103 bis Chassis-Nr. 103-44083	2	20103, 20120	5 46 276
Druckring für Bremsankerplattenlager, außen (27 x 52,5 x 3,5 mm)	2	1397, 20103, 20120	5 46 326
Lagernadel für Bremsankerplattenlager (2,4 x 20,7 mm)	114	1397, 20103, 20120	5 46 350
Dichtung Zsb., mit Halter für Bremsankerplattenlagergehäuse, Leder (65 mm Innen-Ø) 20103 bis Chassis-Nr. 103-44083	2	1397, 20103, 20120	5 46 375
Dichtung mit Halter für Bremsankerplattenlager, innen ab Chassis-Nr. 103-44084	2	20103	5 46 376
Dichtung mit Filz für Bremsankerplattenlager, außen ab Chassis-Nr. 103-44084	2	20103	5 46 377
Dichtungsring für Bremsankerplattenlager, Filz (74,5 x 83 x 4 mm)	2	1397, 20103, 20120	5 46 475
Dichtungsring für Bremsankerplattenlager, Kork (57 x 68 x 4 mm)	2	1397, 20103, 20120	5 46 476
Dichtung zwischen Öldichtung und Bremsankerplatte, Papier (70 mm Innen-Ø)	2	1397, 20103, 20120	5 46 500
Dichtung für Bremsankerplattenlagergehäuse, Papier (78 mm Innen-Ø)	2	1397, 20103, 20120	5 46 501
Halbrundschraube für Bremsankerplattenlagergehäuse (M 8 x 1 x 15,5)	8	1397, 20103, 20120	5 46 525
Schraube für Bremsankerplatte an Hinterachsgehäuse (M 10 x 1 x 24)	8	1397, 20103, 20120	5 46 550
Sechskantmutter (M 8 x 1)	8	1397, 20103, 20120	5 46 575
Lager für Bremsankerplatte, vorn ab Chassis-Nr. 103-44084	2	20103	5 46 600
Beilegscheibe (0,075 x 37 x 72 mm) ab Chassis-Nr. 103-44084	X	20103	5 46 650

Teile-Gruppen-Nr.	TEILE-NAME	Stückzahl pro Wagen	Modell
5 46 651	Beilegscheibe (0,125 x 37 x 72 mm) ab Chassis-Nr. 103-44084	×	20103
5 46 652	Beilegscheibe (0,180 x 37 x 72 mm) ab Chassis-Nr. 103-44084	×	20103
5 46 675	Sicherungsblech für Sechskantschraube ab Chassis-Nr. 103-44084	8	20103
5 46 700	Sechskantschraube für Bremsankerplattenlager (M 8 x 1,25 x 20) ab Chassis-Nr. 103-44084	8	20103
5 48 000	**Stütze für Bremsdruckstange** 20103 bis Chassis-Nr. 103-44083	2	1397, 20103, 20120
5 48 002	Stütze für Bremsdruckstange ab Chassis-Nr. 103-44084	2	20103
5 48 025	Bremshaltebolzen und Stütze Zsb., vorn und hinten 20103 bis Chassis-Nr. 103-44083	4	1397, 20103, 20120
5 48 075	Bremshaltebolzen, vorn ab Chassis-Nr. 103-44084	2	20103
5 48 076	Bremshaltebolzen, hinten ab Chassis-Nr. 103-44084	2	20103
5 48 100	Lasche für Bremsbacken, vorn und hinten 20103 bis Chassis-Nr. 103-44083	16	1397, 20103, 20120
5 48 101	Lasche für Bremsbacken, vorn und hinten ab Chassis-Nr. 103-44084	16	20103
5 48 125	Abstandhülse für Bremsbackenlasche 20103 bis Chassis-Nr. 103-44083	8	1397, 20103, 20120
5 48 126	Abstandhülse für Bremsbackenlasche ab Chassis-Nr. 103-44084	8	20103
5 48 150	Sicherung für Bremsbackenlasche an Haltebolzen	4	1397, 20103, 20120
5 48 175	Federscheibe für Bremsbackenlasche	16	1397, 20103, 20120
5 48 200	Zapfen für Bremsbackenanlagefeder 20103 bis Chassis-Nr. 103-44083	8	1397, 20103, 20120
5 48 201	Zapfen, Senkkopf, für Bremsbackenanlagefeder ab Chassis-Nr. 103-44084	4	20103
5 48 225	Halbrundschraube für Bremsbackenlasche (M 8 x 1,25 x 25) ab Chassis-Nr. 103-44084	8	20103
5 50 000	**Radbremszylinder Zsb.,** vorn und hinten 20103 bis Chassis-Nr. 103-44083	4	1397, 20103, 20120
5 50 100	Gehäuse für Radbremszylinder 20103 bis Chassis-Nr. 103-44083	4	1397, 20103, 20120
5 50 101	Gehäuse für Radbremszylinder, vorn ab Chassis-Nr. 103-44084	2	20103
5 50 102	Gehäuse für Radbremszylinder, hinten ab Chassis-Nr. 103-44084	2	20103
5 50 250	Feder für Radbremszylinder	4	1397, 20103, 20120
5 50 275	Federteller, vorn ab Chassis-Nr. 103-44084	4	20103
5 50 276	Federteller, hinten ab Chassis-Nr. 103-44084	4	20103
5 50 300	Stulp für Radbremszylinder, Gummi 20103 bis Chassis-Nr. 103-44083	8	1397, 20103, 20120
	20103 ab Chassis-Nr. 103-44084	4	20103

TEILE-NAME	Stückzahl pro Wagen	Modell	Teile-Gruppen-Nr.
Stulp für Radbremszylinder, vorn, Gummi ab Chassis-Nr. 103-44084	4	20103	5 50 301
Kolben für Radbremszylinder, Aluminium 20103 bis Chassis-Nr. 103-44083	8	1397, 20103, 20120	5 50 350
Kolben für Radbremszylinder, vorn ab Chassis-Nr. 103-44084	4	20103	5 50 351
Kolben für Radbremszylinder, hinten ab Chassis-Nr. 103-44084	4	20103	5 50 352
Stellmutter für Radbremszylinder 20103 bis Chassis-Nr. 103-44083	8	1397, 20103, 20120	5 50 400
Stellmutter für Radbremszylinder ab Chassis-Nr. 103-44084	8	20103	5 50 401
Stellschraube für Radbremszylinder (M 12 x 1,5) 20103 bis Chassis-Nr. 103-44083 Bei 1397 bis Chassis-Nr. 97-27694 20103 bis Chassis-Nr. 103-21663 20120 bis Chassis-Nr. 120-550 sind die Stellschrauben paarweise auszuwechseln.	8	1397, 20103, 20120	5 50 425
Stellschraube für Radbremszylinder (M 12 x 1,5) ab Chassis-Nr. 103-44084	8	20103	5 50 426
Sicherung für Stellmutter ab Chassis-Nr. 103-44084	4	20103	5 50 450
Sicherungsscheibe für Radbremszylinder-Befestigungsmutter 20103 bis Chassis-Nr. 103-44083	4	1397, 20103, 20120	5 50 475
Federscheibe für Radbremszylinder-Nachstellung 20103 bis Chassis-Nr. 103-44083	8	1397, 20103, 20120	5 50 500
Zapfen für Radbremszylinder-Nachstellung 20103 bis Chassis-Nr. 103-44083	8	1397, 20103, 20120	5 50 525
Nachstellring für Radbremszylinder 20103 bis Chassis-Nr. 103-44083	8	1397, 20103, 20120	5 50 550
Paßstift für Radbremszylinder 20103 bis Chassis-Nr. 103-44083	4	1397, 20103, 20120	5 50 575
Mutter für Radbremszylinder-Befestigung (M 19 x 1) 20103 bis Chassis-Nr. 103-44083	4	1397, 20103, 20120	5 50 600
Entlüftungsventil für Bremszylinder	4	1397, 20103, 20120	5 50 625
Bremsbacke und Belag Zsb., vorn und hinten 20103 bis Chassis-Nr. 103-44083	8	1397, 20103, 20120	**5 52 000**
Bremsbacke und Belag Zsb., vorn und hinten ab Chassis-Nr. 103-44084	8	20103	5 52 002
Bremsbelag, vorn und hinten 20103 bis Chassis-Nr. 103-44083	8	1397, 20103, 20120	**5 54 000**
Bremsbelag, vorn und hinten ab Chassis-Nr. 103-44084	8	20103	5 54 002
Niet für Bremsbelag, vorn und hinten (3,6 x 6,4 mm) 20103 bis Chassis-Nr. 103-44083	×	1397, 20103, 20120	(5 18 225)
Niet für Bremsbelag, vorn und hinten (3,6 x 8 mm) ab Chassis-Nr. 103-44084 Wird in Mengen von 500 Stück geliefert.	×	20103	5 54 025
Anlagefeder für Bremsbacke, vorn und hinten (20 mm lang, 4 Windungen) 20103 bis Chassis-Nr. 103-44083	8	1397, 20103, 20120	5 54 050
Anlagefeder für Bremsbacke, vorn und hinten ab Chassis-Nr. 103-44084	8	20103	5 54 051
Rückzugfeder für Bremsbacke, vorn und hinten (112 mm lang, 33 Windungen) 20103 bis Chassis-Nr. 103-44083	4	1397, 20103, 20120	5 54 075

Teile-Gruppen-Nr.	TEILE-NAME	Stückzahl pro Wagen	Modell
5 54 076	Rückzugfeder für Bremsbacke, vorn und hinten (140 mm lang, 30 Windungen) ab Chassis-Nr. 103-44084	4	20103
5 54 102	Teller für Bremsbackenanlagefeder ab Chassis-Nr. 103-44084	8	20103
5 56 000	**Bremsdruckstange zwischen Federgehäuse und Bremsankerplatte**	**2**	1397, 20103, 20120
5 56 101	Buchse für Bremsdruckstange, hinten	2	1397, 20103, 20120
5 56 175	Dichtungskappe an Bremsdruckstangenstütze, innen	2	1397, 20103, 20120
5 56 176	Dichtungskappe an Bremsdruckstangenzapfen, innen	2	1397, 20103, 20120
5 56 177	Dichtungskappe an Bremsdruckstange, außen	4	1397, 20103, 20120
5 56 225	Abstandring für Bremsdruckstange an Stütze, innen (21 x 25 x 2,25 mm)	2	1397, 20103, 20120
5 56 250	Dichtung für Bremsdruckstangenbuchse, Filz (23 x 40 x 3 mm)	2	1397, 20103, 20120
5 56 252	Dichtung für Bremsdruckstangenlager, Filz (31,5 x 38,5 x 5 mm)	8	1397, 20103, 20120
5 56 302	Sicherungsscheibe für Bremsdruckstangenlager (12,1 x 25 x 2,5 mm)	4	1397, 20103, 20120
5 56 350	Sechskantschraube für Bremsdruckstange an Federgehäuse (M 12 x 1,5 x 14)	2	1397, 20103, 20120
5 56 351	Schmiernippel (Sechskantkopf), für Bremsdruckstange an Stütze (M 12 x 1,5 x 14)	2	1397, 20103, 20120
5 56 352	Sechskantschraube für Öse an Federgehäuse (M 12 x 1,5 x 14)	2	1397, 20103, 20120
5 56 375	Zapfen für Bremsdruckstange	2	1397, 20103, 20120
5 56 400	Bolzen für Bremsdruckstangenzapfen (M 12 x 1,5 und M 10 x 1)	2	1397, 20103, 20120
5 58 025	**Hauptbremszylinder,** nackt	**1**	1397, 20103, 20120
5 58 050	Anschlagring für Bremszylinder-Kolben (18 x 28 x 2 mm) 20103 bis Chassis-Nr. 103-44083	1	1397, 20103, 20120
5 58 051	Anschlagring für Bremszylinder-Kolben ab Chassis-Nr. 103-44084	1	20103
5 58 075	Sicherungsring Nr. 28 für Anschlagring 20103 bis Chassis-Nr. 103-44083	1	1397, 20103, 20120
3 14 475	Sicherungsring für Anschlagring ab Chassis-Nr. 103-44084	1	20103
5 58 102	Kolben mit Ventilring für Hauptbremszylinder	1	1397, 20103, 20120
5 58 150	Stulp auf Hauptbremszylinderkolben, Gummi	1	1397, 20103, 20120
5 58 151	Stulp für Hauptbremszylinderkolben an Federteller, Gummi	1	1397, 20103, 20120
5 58 200	Ventilfederteller für Hauptbremszylinder	1	1397, 20103, 20120
5 58 225	Ventilfeder für Hauptbremszylinder	1	1397, 20103, 20120
5 58 250	Ausgleichventil für Hauptbremszylinder	1	1397, 20103, 20120
5 58 325	Sitz für Ausgleichventil, Gummi (12,7 x 26 x 4,8 mm)	1	1397, 20103, 20120
5 58 350	Dichtung für Ventilstutzen, Kupfer (32 x 42 x 0,9 mm) 20103 bis Chassis-Nr. 103-44083	1	1397, 20103, 20120
5 58 351	Dichtung für Ventilstutzen, Aluminium (25,6 x 28,5 x 1 mm) ab Chassis-Nr. 103-44084	1	20103
5 58 375	Ventilstutzen für Hauptbremszylinder (M 32 x 1,5 und M 11 x 1) 20103 bis Chassis-Nr. 103-44083	1	1397, 20103, 20120
5 58 376	Ventilstutzen für Hauptbremszylinder (M 31 x 1,5 und M 20 x 1,5 und M 12 x 1) ab Chassis-Nr. 103-44084	1	20103
5 50 625	Entlüftungsventil für Bremszylinder	1	1397, 20103, 20120
5 58 425	Anschlußstutzen für Bremszylinder-Zuleitung (M 25 x 1,5 und ¼"-18)	1	1397, 20103, 20120

TEILE-NAME	Stückzahl pro Wagen	Modell	Teile-Gruppen-Nr.
Dichtung für Anschlußstutzen, Kupfer (25,5 x 35 x 0,9 mm)	1	1397, 20103, 20120	5 58 450
Kolbenstange für Hauptbremszylinder 20103 bis Chassis-Nr. 103-44083	1	1397, 20103, 20120	5 58 475
Kolbenstange für Hauptbremszylinder ab Chassis-Nr. 103-44084	1	20103	5 58 477
Balgen für Hauptbremszylinder, Gummi 20103 bis Chassis-Nr. 103-44083	1	1397, 20103, 20120	5 58 500
Balgen für Hauptbremszylinder, Gummi ab Chassis-Nr. 103-44084	1	20103	5 58 501
Halteband für Balgen, vorn 20103 bis Chassis-Nr. 103-44083	1	1397, 20103, 20120	5 58 525
Halteband für Balgen, hinten 20103 bis Chassis-Nr. 103-44083	1	1397, 20103, 20120	5 58 526
Halteband für Balgen ab Chassis-Nr. 103-44084	1	20103	5 58 527
Stellschraube für Kolbenstange (M 12 x 1,5, Links- und Rechtsgewinde) 20103 bis Chassis-Nr. 103-44083	1	1397, 20103, 20120	5 58 550
Endstück für Kolbenstange 20103 bis Chassis-Nr. 103-44083	1	1397, 20103, 20120	5 58 575
Sieb für Hauptbremszylinder ab Chassis-Nr. 103-44084	1	20103	5 58 600
Verschlußkappe für Hauptbremszylinder ab Chassis-Nr. 103-44084	1	20103	5 58 625
Schelle für Hauptbremszylinderbefestigung ab Chassis-Nr. 103-44084	1	20103	5 58 650
Verstärkung für Schelle ab Chassis-Nr. 103-44084	1	20103	5 58 675
Dichtung für Verschlußkappe-Hauptbremszylinder ab Chassis-Nr. 103-44084	1	20103	5 58 725
Fußbremshebel Zsb., mit Buchse und Zapfen, Llkg. 20103 bis Chassis-Nr. 103-44083	1	1397, 20103, 20120	**5 60 000**
Fußbremshebel Zsb., mit Buchse und Zapfen, Rlkg. 20103 bis Chassis-Nr. 103-44083	1	1397, 20103	5 60 001
Fußbremshebel mit Buchse und Zapfen, Llkg. ab Chassis-Nr. 103-44084	1	20103	5 60 003
Fußbremshebel, Rlkg. ab Chassis-Nr. 103-44084	1	20103	5 60 004
Buchse für Fußbremshebel 20103 bis Chassis-Nr. 103-44083	1	1397, 20103, 20120	5 40 329
Buchse für Fußbremshebel ab Chassis-Nr. 103-44084	1	20103	5 60 075
Pedal für Fußbremshebel 20103 bis Chassis-Nr. 103-44083	1	1397, 20103, 20120	5 60 100
Pedal für Fußbremshebel, Llkg. ab Chassis-Nr. 103-44084	1	20103	5 60 101
Pedal für Fußbremshebel, Rlkg. ab Chassis-Nr. 103-44084	1	20103	5 60 102
Gummibelag für Bremspedal 20103 bis Chassis-Nr. 103-44083	1	1397, 20103, 20120	5 60 125
Gummibelag für Bremspedal ab Chassis-Nr. 103-44084	1	20103	5 60 126

Teile-Gruppen-Nr.	TEILE-NAME	Stückzahl pro Wagen	Modell
5 60 150	Rückzugfeder für Fußbremshebel (160 mm lang) 20103 bis Chassis-Nr. 103-44083	1	1397, 20103, 20120
5 60 152	Rückzugfeder für Fußbremshebel, Llkg. (243 mm lang, 20 Windungen) ab Chassis-Nr. 103-44084	1	20103
5 60 153	Rückzugfeder für Fußbremshebel, Rlkg. (205 mm lang, 35 Windungen) ab Chassis-Nr. 103-44084	1	20103
5 60 175	Öse für Rückzugfeder, Rlkg.	1	1397, 20103, 20120
5 60 200	Zwischenhebel für Fußbremse, Rlkg. ab Chassis-Nr. 103-44084	1	20103
5 60 225	Gummitülle für Fußbrems- und Kupplungspedal	2	1397, 20103, 20120
5 60 250	Bolzen für Zwischenhebel und Kolbenstange, Rlkg. ab Chassis-Nr. 103-44084	1	20103
5 62 000	**Bremsleitungsrohr Zsb.,** links vorn, Llkg.	1	1397
5 62 001	Bremsleitungsrohr Zsb., links vorn, Rlkg.	1	1397
5 62 002	Bremsleitungsrohr Zsb., links vorn, Llkg. 20103 bis Chassis-Nr. 103-44083	1	20103, 20120
5 62 003	Bremsleitungsrohr Zsb., links vorn, Rlkg. 20103 bis Chassis-Nr. 103-44083	1	20103, 20120
5 62 005	Bremsleitungsrohr Zsb., links vorn, Llkg. ab Chassis-Nr. 103-44084	1	20103
5 62 006	Bremsleitungsrohr Zsb., links vorn, Rlkg. ab Chassis-Nr. 103-44084	1	20103
5 62 050	Bremsleitungsrohr Zsb., rechts vorn, Llkg.	1	1397
5 62 051	Bremsleitungsrohr Zsb., rechts vorn, Rlkg.	1	1397
5 62 053	Bremsleitungsrohr Zsb., rechts vorn, Rlkg. 20103 bis Chassis-Nr. 103-44083	1	20103, 20120
5 62 054	Bremsleitungsrohr Zsb., rechts vorn, Llkg.	1	20120
5 62 056	Bremsleitungsrohr Zsb., rechts vorn, Llkg. ab Chassis-Nr. 103-44084	1	20103
5 62 057	Bremsleitungsrohr Zsb., rechts vorn, Rlkg. ab Chassis-Nr. 103-44084	1	20103
5 62 075	Bremsleitungsrohr Zsb., rechts vorn, Llkg. bis Chassis-Nr. 103-44083	1	20103
5 62 126	Hauptbremsleitungsrohr Zsb., hinten, Rlkg.	1	1397
5 62 127	Hauptbremsleitungsrohr Zsb., hinten, Rlkg. 20103 bis Chassis-Nr. 103-44083	1	201203, 20120
5 62 128	Hauptbremsleitungsrohr Zsb., hinten, Llkg.	1	20120
5 62 129	Hauptbremsleitungsrohr Zsb., hinten, Llkg. ab Chassis-Nr. 103-44084	1	20103
5 62 131	Hauptbremsleitungsrohr Zsb., hinten, Rlkg. ab Chassis-Nr. 103-44084	1	20103
5 62 168	Hauptbremsleitungsrohr Zsb., hinten, Llkg. 20103 bis Chassis-Nr. 103-44083	1	1397, 20103
5 62 175	Bremsleitungsrohr Zsb., links hinten	1	1397
5 62 176	Bremsleitungsrohr Zsb., links hinten 20103 bis Chassis-Nr. 103-44083	1	20103, 20120
5 62 178	Bremsleitungsrohr Zsb., links hinten ab Chassis-Nr. 103-44084	1	20103
5 62 200	Bremsleitungsrohr Zsb., rechts hinten	1	1397

TEILE-NAME	Stückzahl pro Wagen	Modell	Teile-Gruppen-Nr.
Bremsleitungsrohr Zsb., rechts hinten 20103 bis Chassis-Nr. 103-44083	1	20103, 20120	5 62 201
Bremsleitungsrohr Zsb., rechts hinten ab Chassis-Nr. 103-44084	1	20103	5 62 203
Bremsschlauch Zsb., vorn und hinten	3	1397, 20103, 20120	5 62 225
Bremsschlauch Zsb., vorn und hinten (Buna) wahlweise mit 5 62 225	3	1397, 20103, 20120	5 62 234
Anschlußstück für Bremsleitung, links vorn 20103 bis Chassis-Nr. 103-44083	1	1397, 20103, 20120	**5 64 000**
Anschlußstück für Bremsleitung, links vorn ab Chassis-Nr. 103-44084	1	20103	5 64 002
Anschlußstück für Bremsleitung, rechts vorn 20103 bis Chassis-Nr. 103-44083	1	1397, 20103, 20120	5 64 025
Anschlußstück für Bremsleitung, rechts vorn ab Chassis-Nr. 103-44084	1	20103	5 64 027
Anschlußstück mit Stütze für Bremsleitungsrohr, hinten an Achsgehäuse	1	1397	5 64 050
Anschlußstück mit Stütze für Bremsleitungsrohr, hinten an Achsgehäuse 20103 bis Chassis-Nr. 103-44083	1	20103, 20120	5 64 051
Anschlußstück mit Stütze für Bremsleitungsrohr, hinten an Achsgehäuse ab Chassis-Nr. 103-44084	1	20103	5 64 052
Anschlußstück für vordere und hintere Bremsleitung, an Hauptbremszylinder (T-Form) 20103 bis Chassis-Nr. 103-44083	1	1397, 20103, 20120	5 64 125
Anschlußstück für Bremsleitungsrohr, hinten, links und rechts	2	1397, 20103, 20120	5 64 126
Anschlußstück für vordere Bremsleitung u. Stopplichtschalter an Hauptbremszylinder, Llkg. ab Chassis-Nr. 103-44084	1	20103	5 64 127
Anschlußstück für vordere Bremsleitung u. Stopplichtschalter an Hauptbremszylinder, Rlkg. ab Chassis-Nr. 103-44084	1	20103	5 64 128
Verschlußschraube für Bremsleitungsrohr-Anschlußstück (M 11 x 1)	5	1397, 20103, 20120	5 64 225
Verschlußschraube für Bremsleitungsrohr-Anschlußstück an Hauptbremszylinder (M 12 x 1) ab Chassis-Nr. 103-44084	1	20103	5 64 226
Dichtung für Anschlußstück, Aluminium (11,75 mm)	5	1397, 20103, 20120	5 64 250
Dichtung für Anschlußstück, Aluminium (13,75 mm)	5	1397, 20103, 20120	5 64 251
Dichtung für Anschlußstück an Hauptbremszylinder, Aluminium (15,2 x 20 mm) ab Chassis-Nr. 103-44084	1	20103	5 64 253
Abstandrohr für Anschlußstück (8,5 x 15 x 5 mm) N-19111	1	1397, 20103, 20120	
Sechskantschraube für Anschlußstück an Hinterachsgehäuse (M 8 x 1,25 x 20)	1	1397, 20103, 20120	4 04 675
Halter für Bremsleitung, vorn (20 x 96 x 3 mm) 20103 bis Chassis-Nr. 103-44083	1	1397, 20103, 20120	5 64 325
Stütze für Bremsschlauch, links vorn	1	1397	5 64 350
Stütze für Bremsschlauch, links vorn	1	20103, 20120	5 64 351
Stütze für Bremsschlauch, rechts vorn	1	1397	5 64 375
Stütze für Bremsschlauch, rechts vorn	1	20103, 20120	5 64 376
Stütze für Bremsschlauch, hinten	1	1397, 20103, 20120	5 64 400
Sicherung für Bremsschlauch	3	1397, 20103, 20120	5 64 425
Anschlußnippel für Bremsleitung (M 12 x 1)	10	1397, 20103, 20120	5 64 450
Gummitülle für Bremsleitung (7 x 14 x 20 mm)	3	1397, 20103, 20120	5 64 475

Teile-Gruppen-Nr.	TEILE-NAME	Stückzahl pro Wagen	Modell
5 64 500	Klemmband Zsb., für Bremsleitung	2	1397, 20103
		4	20120
5 64 501	Klemmband Zsb., für Bremsleitung, Rlkg. ab Chassis-Nr. 103-44084	2	20103
5 64 625	Schelle für Bremszylinder-Anschlußstück, links vorn 20103 bis Chassis-Nr. 103-44083	1	1397, 20103, 20120
5 64 626	Schelle für Bremszylinder-Anschlußstück, rechts vorn 20103 bis Chassis-Nr. 103-44083	1	1397, 20103, 20120
5 64 627	Schelle für Brems- und Kraftstoffleitung (2mal gekröpft) 20103 bis Chassis-Nr. 103-44083	1	1397, 20103, 20120
5 64 628	Schelle für Brems- und Kraftstoffleitung (3mal gekröpft)	3	1397, 20103, 20120
5 64 630	Schelle für Bremsleitungsrohr-Anschlußstück, links vorn ab Chassis-Nr. 103-44084	1	20103
5 64 631	Schelle für Bremsleitungsrohr-Anschlußstück, rechts vorn ab Chassis-Nr. 103-44084	1	20103
5 66 025	**Bremsflüssigkeitsbehälter Zsb.**	1	1397, 20103, 20120
5 66 225	Verschlußschraube mit Dichtung und Meßstab für Bremsflüssigkeitsbehälter	1	1397, 20103, 20120
5 66 325	Dichtung für Verschlußschraube, Fiber (31 x 39 x 3 mm)	1	1397, 20103, 20120
5 66 350	Halter für Bremsflüssigkeitsbehälter	1	1397, 20103, 20120
5 66 375	Hauptbremszylinder-Zuleitung	1	1397, 20103, 20120
5 68 000	**Bremstrommel,** vorn und hinten	4	12 B, 12 C, 92 C, 1033, 1210, 12 N, 12 LG, 1233, 1290, 1190
	vorn	2	12 LGL, 1296, 1396
5 68 001	Bremstrommel, vorn und hinten	4	1,8 alle
5 68 002	Bremstrommel, vorn 3,5-34 bis Chassis-Nr. 34 C-419 3,5-57 bis Chassis-Nr. 57 C-1692	2	3,5-34, 3,5-35, 3,5-57
5 68 003	Bremstrommel, hinten	2	12 LGL, 1296, 1396
5 68 004	Bremstrommel, vorn 3,5-34 ab Chassis-Nr. 34 D-420 3,5-57 ab Chassis-Nr. 57 D-1693	2	3,5-34, 3,5-57, 3,5-83
5 68 005	Bremstrommel, hinten	2	3,5 alle
5 68 006	Bremstrommel, vorn und hinten	4	1397, 20103, 20120
5 68 007	Bremstrommel, vorn	2	2,0-12
5 68 008	Bremstrommel, hinten	2	2,0-12
5 68 125	Deckplatte für Bremstrommel-Kontrolloch	4	3,5 alle
5 68 150	Getriebebremstrommel und Nabe Zsb. 3,5-34 bis Chassis-Nr. 34 C-419 3,5-57 bis Chassis-Nr. 57 C-1692	1	3,5-34, 3,5-35, 3,5-57
5 68 175	Getriebebremstrommel, Lochkreis 74,5 mm, für runden Flansch	1	1,2 alle, 1,8 alle, 1033, 1397, 20103, 20120, 1190
5 68 176	Getriebebremstrommel, Lochkreis 80 mm, für eckigen Flansch	1	1,2 alle, 1,8 alle, 1033, 1397, 20103, 20120, 1190
5 70 000	**Getriebebremsband Zsb.** 1290 und 1296 bis Motor-Nr. R 35000	1	1,2 alle, 1,8 alle, 1033, 1397, 20103, 20120
5 70 001	Getriebebremsband Zsb. 3,5-34 bis Chassis-Nr. 34 C-419 3,5-57 bis Chassis-Nr. 57 C-1692	1	3,5-34, 3,5-35, 3,5-57

TEILE-NAME	Stückzahl pro Wagen	Modell	Teile-Gruppen-Nr.
Bremsbelag für Getriebebremse 1290 und 1296 bis Motor-Nr. R 35000	1	1,2 alle, 1,8 alle, 1033, 1397, 20103, 20120	5 70 125
Bremsbelag für Getriebebremse 3,5-34 bis Chassis-Nr. 34 C-419 3,5-57 bis Chassis-Nr. 57 C-1692	1	3,5-34, 3,5-35, 3,5-57	5 70 126
Hohlniet für Getriebebremsbelag (5 x 8 mm)	16	3,5-34, 3,5-35, 3,5-57	5 70 150
Bolzen für Getriebebremsband (6,3 x 58 mm) Wagen mit 3-Gang-Getriebe	2	1,2 alle, 1,8 alle, 1033	5 70 175
Bolzen für Getriebebremsband (6,3 x 63,5 mm) Wagen mit 4-Gang-Getriebe	2	1033, 1210, 12 N, 12 LG, 12 LGL, 1233, 1,8 alle, 1290, 1296, 1397, 20103, 20120	5 70 176
Bolzen für Getriebebremsband (8 x 58 mm)	1	3,5-34, 3,5-35, 3,5-57	5 70 177
Unterlegscheibe für Getriebebremsbandbolzen, federnd (6,5 x 14 x 0,5 mm)	2	1397, 20103, 20120	5 70 225
Zapfen für Getriebebremsbandhebel (ganze Länge 92 mm) Wagen mit 3-Gang-Getriebe	1	1,2 alle, 1,8 alle, 1033	5 70 250
Zapfen für Getriebebremsbandhebel (ganze Länge 94 mm)	1	3,5-34, 3,5-35, 3,5-57	5 70 251
Zapfen für Getriebebremsbandhebel (ganze Länge 104,8 mm) Wagen mit 4-Gang-Getriebe	1	1,8 alle, 1033, 1210, 12 N, 12 LG, 12 LGL, 1233, 1290, 1296	5 70 252
Zapfen für Getriebebremsbandhebel (ganze Länge 101,8 mm)	1	1397, 20103, 20120	5 70 253
Sechskantschraube für Getriebebremszapfen (M 12 x 1,75 x 30)	3	3,5-34, 3,5-35, 3,5-57	5 70 300
Sechskantschraube für Getriebebremszapfen (M 12 x 1,75 x 35)	2	1290, 1296, 1397, 20103, 20120	5 70 302
Zwischenhülse für Getriebebremsbandhebel Wagen mit 3-Gang-Getriebe	1	1,2 alle, 1,8 alle, 1033	5 70 350
Zwischenhülse für Getriebebremsbandhebel Wagen mit 4-Gang-Getriebe	1	1,8 alle, 1033, 1210, 12 N, 12 LG, 12 LGL, 1233, 1290, 1296, 1397, 20103, 20120	5 70 351
Zwischenhülse für Getriebebremsbandhebel	1	3,5-34, 3,5-35, 3,5-57	5 70 352
Hebel für Getriebebremsband Wagen mit 3-Gang-Getriebe	1	1,2 alle, 1,8 alle, 1033	5 70 400
Hebel für Getriebebremsband	1	3,5-34, 3,5-35, 3,5-57	5 70 401
Hebel für Getriebebremsband, Llkg. Wagen mit 4-Gang-Getriebe	1	1,8 alle, 1033, 1210, 12 N, 12 LG, 12 LGL, 1233, 1290, 1296, 1397, 20103, 20120	5 70 402
Hebel für Getriebebremsband, Rlkg. Wagen mit 4-Gang-Getriebe	1	1,8 alle, 1210, 12 N, 12 LG, 12 LGL, 1233, 1290, 1296, 1397, 20103, 20120	5 70 403
Halter für Getriebebrems-Entlastungsfeder, Llkg. Wagen mit 3-Gang-Getriebe	1	1,2 alle, 1,8 alle, 1033	5 70 450
Halter für Getriebebrems-Entlastungsfeder, Rlkg. Wagen mit 3-Gang-Getriebe	1	1,2 alle, 1,8 alle, 1033	5 70 451
Halter für Getriebebrems-Entlastungsfeder	1	3,5-34, 3,5-35, 3,5-57	5 70 452
Halter für Getriebebrems-Entlastungsfeder, Llkg. Wagen mit 4-Gang-Getriebe	1	1,8 alle, 1033, 1210, 12 N, 12 LG, 12 LGL, 1233, 1290, 1296, 1397, 20103, 20120	5 70 453
Halter für Getriebebrems-Entlastungsfeder, Rlkg. Wagen mit 4-Gang-Getriebe	1	1,8 alle, 1033, 1210, 12 N, 12 LG, 12 LGL, 1233, 1290, 1296, 1397, 20103, 20120	5 70 454
Haltefeder für Getriebebremsband Wagen mit 3-Gang-Getriebe	2	1,2 alle, 1,8 alle, 1033	5 70 500
Haltefeder für Getriebebremsband Die Haltefeder wird unter der Nr. 5 70 501 links und rechts paarweise geliefert.	2	3,5-34, 3,5-35, 3,5-57	5 70 501

Teile-Gruppen-Nr.	TEILE-NAME	Stückzahl pro Wagen	Modell
5 70 502	Haltefeder für Getriebebremsband, links Wagen mit 4-Gang-Getriebe	1	1,8 alle, 1033, 1210, 12 N, 12 LG, 12 LGL, 1233, 1290, 1296, 1397, 20103, 20120
5 70 503	Haltefeder für Getriebebremsband, rechts Wagen mit 4-Gang-Getriebe	1	1,8 alle, 1033, 1210, 12 N, 12 LG, 12 LGL, 1233, 1290, 1296, 1397, 20103, 20120
5 70 550	Entlastungsfeder für Getriebebremse, Llkg. (149 mm lang)	1	1,2 alle, 1,8 alle, 1033, 1397, 20103, 20120
5 70 551	Entlastungsfeder für Getriebebremse, Rlkg. (108 mm lang)	1	1,8 alle, 1210, 12 N, 12 LG, 12 LGL, 1233, 1290, 1296, 1397, 20103
5 70 552	Entlastungsfeder für Getriebebremse (200 mm lang)	1	3,5-34, 3,5-35, 3,5-57
5 72 000	**Einstellschraube für Getriebebremsband**	1	3,5-34, 3,5-35, 3,5-57
5 72 025	Bolzen für Einstellschraube (8 x 40 mm)	1	3,5-34, 3,5-35, 3,5-57
5 72 075	Feder für Einstellschraube	1	3,5-34, 3,5-35, 3,5-57
5 72 125	Mutter für Einstellschraube	1	3,5-34, 3,5-35, 3,5-57
5 72 150	Druckstange für Getriebebremse (7/16"-20)	1	12 B, 12 C, 92 C, 1,8 alle, 1033, 1210, 12 N, 12 LG, 12 LGL, 1233
5 72 151	Druckstange für Getriebebremse	1	3,5-34, 3,5-35, 3,5-57
5 72 152	Druckstange für Getriebebremse (M 11 x 1)	1	1290, 1296, 1397, 20103, 20120
5 72 200	Feder für Bremsdruckstange	1	1,2 alle, 1,8 alle, 1033, 1290, 1296, 1397, 20103, 20120
5 72 201	Feder für Bremsdruckstange	1	3,5-34, 3,5-35, 3,5-57
5 72 225	Scheibe für Feder (11,5 x 24 x 1,5 mm)	2	1290, 1296, 1397, 20103, 20120
5 72 250	Sechskantmutter für Bremsdruckstange, oben (M 14 x 1,5)	1	3,5-34, 3,5-35, 3,5-57
5 72 252	Sechskantmutter für Bremsdruckstange (M 11 x 1)	2	1290, 1296, 1397, 20103, 20120
5 74 125	**Handbremshebel Zsb.**, mit Zahnsegment, schwarz	1	12 B, 12 C, 92 C, 18 B, 18 C, 98 C
5 74 126	Handbremshebel Zsb., mit Zahnsegment, verchromt, Llkg.	1	18 B, 18 C, 18 N, 1833
5 74 127	Handbremshebel Zsb., mit Zahnsegment, verchromt, Rlkg.	1	18 B, 18 C, 18 N, 1833
5 74 128	Handbremshebel Zsb., mit Zahnsegment, schwarz, Llkg. 1290 und 1296 bis Motor-Nr. R-35000	1	1033, 1210, 12 N, 12 LG, 12 LGL, 1233, 18 N, 1833, 1290, 1296
5 74 129	Handbremshebel Zsb., mit Zahnsegment, schwarz, Rlkg.	1	1210, 12 N, 12 LG, 12 LGL, 1233, 18 N, 1833
5 74 130	Handbremshebel Zsb., mit Zahnsegment, schwarz, Rlkg. bis Motor-Nr. R-35000	1	1290, 1296
5 74 131	Handbremshebel Zsb., mit Zahnsegment, Llkg. 1397 bis Chassis-Nr. 97-3610, ausschl. 97-3585 bis 3590 20103 bis Chassis-Nr. 103-3709	1	1397, 20103
5 74 132	Handbremshebel Zsb., mit Zahnsegment, Rlkg. 1397 bis Chassis-Nr. 97-3610 20103 bis Chassis-Nr. 103-3709	1	1397, 20103
5 74 133	Handbremshebel Zsb., mit Zahnsegment, Llkg. 1397 ab Chassis-Nr. 97-3611, einschl. 97-3585 bis 3590 20103 ab Chassis-Nr. 103-3710 bis Chassis-Nr. 103-44083	1	1397, 20103, 20120
5 74 134	Handbremshebel Zsb., mit Zahnsegment, Rlkg. 1397 ab Chassis-Nr. 97-3611 20103 ab Chassis-Nr. 103-3710 bis Chassis-Nr. 103-44083	1	1397, 20103
5 74 135	Handbremshebel Zsb., mit Zahnsegment, Llkg.	1	2,0-12

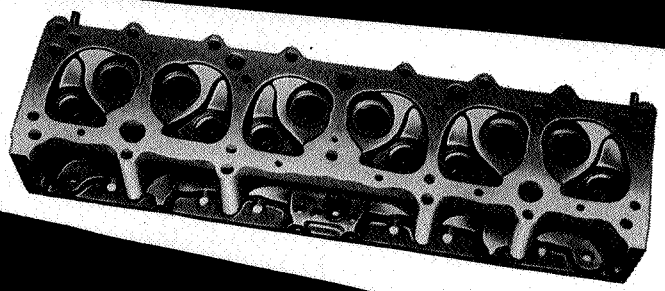

Rehbach

FÜR DIESEN ZYLINDERKOPF

und anderen typengebundenen Kfz.-Ersatzteilen

passend für:

BÜSSING ZF-GETRIEBE

OPEL FORD

ADLER MERCEDES FIAT VW

HANOMAG TEMPO BORGWARD

nehmen wir Ihre Bestellungen während
der Leipziger Frühjahrsmesse
vom 27. Februar bis 4. März 1956
8 bis 17 Uhr
in unserem Ausstellungsraum
LEIPZIG C 1
Otto-Schill-Str. 1 (Nähe Thomaskirche)
entgegen.

DHZ MASCHINEN- UND FAHRZEUGBAU
NL LEIPZIG – ERFURT – DRESDEN – HALLE – MAGDEBURG

POSTWURFSENDUNG!

An

Kraftfahrzeughandlungen und -werkstätten

Kraftfahrzeuginstandsetzungswerkstätten

DHZ Maschinen- und Fahrzeugbau

NL Leipzig, Erfurt, Dresden, Halle, Magdeburg

V/4/9-10-Rs 949/56 DVE 526

TEILE-NAME	Stückzahl pro Wagen	Modell	Teile-Gruppen-Nr.
Handbremshebel Zsb., mit Zahnsegment und Zugstange, Llkg. 1290 und 1296 ab Motor-Nr. R-35001	1	1290, 1296, 1190, 1396	574 136
Handbremshebel Zsb., mit Zahnsegment und Zugstange, Rlkg. 1290 und 1296 ab Motor-Nr. R-35001	1	1290, 1296, 1190, 1396	574 137
Handbremshebel Zsb., mit Zahnsegment, Llkg. ab Chassis-Nr. 103-44084	1	20103	574 141
Handbremshebel Zsb., mit Zahnsegment, Rlkg. ab Chassis-Nr. 103-44084	1	20103	574 142
Handbremshebel Zsb., mit Stange, Knopf und Klinke 3,5-34 ab Chassis-Nr. 34 D-420 3,5-57 ab Chassis-Nr. 57 D-1693 3,5-83 bis Chassis-Nr. V-2341 nicht für Wagen mit Chassis-Kennzeich. Br.V-	1	3,5-34, 3,5-57, 3,5-83	574 300
Handbremshebel Zsb., mit Stange, Knopf und Klinke ab Chassis-Nr. V-2342 und Br. V-1	1	3,5-34, 3,5-57, 3,5-83	574 301
Handbremshebel mit Bolzen für Klinke 3,5-34 bis Chassis-Nr. 34 C-419 3,5-57 bis Chassis-Nr. 57 C-1692	1	3,5-34, 3,5-35, 3,5-57	574 400
Winkelhebel für Handbremse	1	12 B, 12 C, 92 C, 18 B, 18 C, 98 C	**576 000**
Bolzen für Handbremsklinke	1	3,5 alle	576 175
Scheibe für Klinkenbolzen (8,3 x 18 x 2 mm)	1	3,5 alle	576 200
Gummigriff für Handbremshebel	1	1033, 1210, 12 N, 12 LG, 12 LGL, 1233, 18 N, 1833, 1290, 1296, 1397, 20103, 20120, 2,0-12, 1190, 1396	576 225
Zahnsegment für Handbremse 1397 bis Chassis-Nr. 97-3610, ausschl. 97-3585 bis 3590 20103 bis Chassis-Nr. 103-3709	1	1,2 alle, 1,8 alle, 1033, 1397, 20103, 1190, 1396	576 275
Zahnsegment für Handbremse	1	3,5 alle	576 276
Zahnsegment für Handbremse 1397 ab Chassis-Nr. 97-3611, einschl. 97-3585 bis 3590 20103 ab Chassis-Nr. 103-3710 bis Chassis-Nr. 103-44083	1	1397, 20103, 20120	576 277
Zahnsegment für Handbremse	1	2,0-12	576 278
Zahnsegment für Handbremse, Llkg. ab Chassis-Nr. 103-44084	1	20103	576 281
Zahnsegment für Handbremse, Rlkg. ab Chassis-Nr. 103-44084	1	20103	576 282
Dämpfungsfeder für Handbremshebel (18 x 95,5 x 2 mm)	1	1397, 20103	576 375
Lagerbock für Handbremshebel	1	1397	576 400
Lagerbock für Handbremshebel 20103 bis Chassis-Nr. 103-44083	1	20103, 20120	576 401
Lagergehäuse für Handbremshebel an Stirnwand ab Chassis-Nr. 103-44084	1	20103	576 402
Lagerbock für Handbremszwischenhebel an Chassis-Rahmen ab Chassis-Nr. 103-44084	1	20103	576 450
Handbremszwischenhebel, Llkg. ab Chassis-Nr. 103-44084	1	20103	576 475
Handbremszwischenhebel, Rlkg. ab Chassis-Nr. 103-44084	1	20103	576 476
Anschlag für Handbremszwischenhebel ab Chassis-Nr. 103-44084	1	20103	576 500
Sechskantschraube, Spezial, für Handbremszwischenhebel an Lagerbock ab Chassis-Nr. 103-44084	1	20103	576 525

Teile-Gruppen-Nr.	TEILE-NAME	Stückzahl pro Wagen	Modell
6 74 856	Rückzugfeder für Handbremszwischenhebel (94 mm lang, 19 Windungen) ab Chassis-Nr. 103-44084	1	20103
5 78 000	**Klinke und Zugstange für Handbremse,** vernietet, schwarz 1,2 bis Motor-Nr. 23342 1,8 bis Motor-Nr. 28150	1	1,2 alle, 1,8 alle
5 78 001	Klinke und Zugstange für Handbremse, vernietet, verchromt	1	18 B, 18 C
5 78 002	Klinke und Zugstange für Handbremse, mit Feder und Splint, vernickelt, Llkg. 1,2 ab Motor-Nr. 23343 nicht für 1290 und 1296 1,8 ab Motor-Nr. 28151	1	1,2 alle, 1,8 alle, 1033
5 78 003	Klinke und Zugstange für Handbremse, mit Feder und Splint, vernickelt, Rlkg. 1,2 ab Motor-Nr. 23343 nicht für 1290 und 1296 1,8 ab Motor-Nr. 28151	1	1,2 alle, 1,8 alle
5 78 005	Klinke und Zugstange für Handbremse, verchromt, Rlkg. für Luxusmodelle	1	18 N, 1833
5 78 006	Klinke und Zugstange für Handbremse, mit Feder und Splint, Llkg. 1290 und 1296 bis Motor-Nr. R-35000 20103 bis Chassis-Nr. 103-44083	1	1290, 1296, 1397, 20103, 20120
5 78 007	Klinke und Zugstange für Handbremse, mit Feder und Splint, Rlkg. 1290 und 1296 bis Motor-Nr. R-35000 20103 bis Chassis-Nr. 103-44083	1	1290, 1296, 1397, 20103, 20120
5 78 008	Klinke und Zugstange für Handbremse	1	2,0-12
5 78 009	Klinke und Zugstange für Handbremse, mit Feder und Splint, Llkg. 1290 und 1296 ab Motor-Nr. R-35001 1396 bis Motor-Nr. 37-7519	1	1290, 1296, 1190, 1396
5 78 010	Klinke und Zugstange für Handbremse, mit Feder und Splint, Rlkg. 1290 und 1296 ab Motor-Nr. R-35001 1396 bis Motor-Nr. 37-7519	1	1290, 1296, 1190, 1396
5 78 013	Klinke und Zugstange für Handbremse, Llkg. ab Motor-Nr. 37-7520	1	1396
5 78 014	Klinke und Zugstange für Handbremse, Rlkg. ab Motor-Nr. 37-7520	1	1396
5 78 225	Zugstange für Handbremsklinke ab Chassis-Nr. 103-44084	1	20103
5 78 350	Druckstange für Handbremsklinke 3,5-34 bis Chassis-Nr. 34 C-419 3,5-57 bis Chassis-Nr. 57 C-1692	1	3,5-34, 3,5-35, 3,5-57
5 78 351	Druckstange für Handbremsklinke 3,5-34 ab Chassis-Nr. 34 D-420 3,5-57 ab Chassis-Nr. 57 D-1693 3,5-83 } bis Chassis-Nr. V-2341 nicht für Wagen mit Chassis-Kennzeich. Br.V-	1	3,5-34, 3,5-57, 3,5-83
5 78 352	Druckstange für Handbremsklinke ab Chassis-Nr. V-2342 und Br. V-T	1	3,5-34, 3,5-57, 3,5-83
5 78 400	Gummischlauch für Zugstange (4 x 6 x 70 mm)	1	1,2, 1,8, 1033, 1397, 20103, 20120, 1190, 1396
5 78 425	Klinke für Handbremse 1290 und 1296 bis Motor-Nr. R-35000 20103 bis Chassis-Nr. 103-44083	1	1,2 alle, 1,8 alle, 1033, 1397, 20103, 20120
5 78 426	Klinke für Handbremse 1290 und 1296 ab Motor-Nr. R-35001 1396 bis Motor-Nr. 37-7519	1	1290, 1296, 2,0-12, 1190, 1396
5 78 427	Klinke für Handbremse	1	3,5 alle
5 78 428	Klinke für Handbremse ab Chassis-Nr. 103-44084	1	20103
5 78 430	Klinke für Handbremse ab Motor-Nr. 37-7520	1	1396

TEILE-NAME	Stückzahl pro Wagen	Modell	Teile-Gruppen-Nr.
Feder für Klinkenzugstange	1	1,2, 1,8, 1033, 1397, 20103, 20120, 1190, 1396	578 475
Griff für Klinkenzugstange, vernickelt	1	12 B, 12 C, 92 C, 18 B, 18 C, 98 C	578 500
Griff für Klinkenzugstange, verchromt	1	1033, 1210, 12 LG, 12 LGL, 1233, 18 N, 1833	578 501
Griff für Klinkenzugstange, schwarz	1	1290, 1296, 1397, 20103, 20120, 2,0-12, 1190, 1396	578 502
Feder für Klinkengriff	1	12 B, 12 C, 92 C, 18 B, 18 C, 98 C	578 550
Feder für Klinkendruckknopf	1	3,5 alle	578 551
Feder für Klinkengriff	1	1033, 1210, 12 N, 12 LG, 12 LGL, 1233, 18 N, 1833, 1397, 20103, 20120, 2,0-12, 1190, 1396	578 552
Scheibe (5,3 x 13 x 1 mm)	2	1290, 1296, 1397, 20103, 20120, 2,0-12, 1190, 1396	578 600
Druckknopf für Handbremshebel	1	3,5 alle	578 625
Abstandstück für Handbrems-Winkelhebel, geschlitzt	2	12 B, 12 C, 92 C, 18 B, 18 C, 98 C	578 675
Bolzen für Handbremsklinke (9 x 33 mm)	1	2,0-12	578 750
Sechskantschraube für Zahnsegment (M 10 x 1,5 x 50) N-15420	1	3,5 alle	
Sechskantschraube für Zahnsegment (M 8 x 1,25 x 38) 1397 bis Motor-Nr. 21000 20103 bis Motor-Nr. 12510	1	1397, 20103	578 776
Sechskantschraube für Zahnsegment (M 8 x 1,25 x 32) 1397 bis Motor-Nr. 21000 20103, 20120 bis Motor-Nr. 12510	2	1397, 20103, 20120	578 777
Stiftschraube für Zahnsegment (M 8 x 1,25 x 32)	1	1397, 20103	578 825
Scheibe für Handbremshebelzapfen (21,1 x 32 x 3 mm)	1	3,5 alle	578 900
Sicherungsring für Handbremshebelzapfen	2	3,5 alle	578 925
Sechskantmutter für Handbremshebelgriff (Nr. 10-24) nicht für 1290 und 1296	2	1,2, 1,8 alle, 1033	578 950

HAUPTGRUPPE 5
BREMSEN

TEILE-NAME	Stückzahl pro Wagen	Modell	Teile-Gruppen-Nr.
5 04—5 42 = Mechanische Bremsen **5 46—5 78 = Hydraulische Bremsen**			
Bremsankerplatte Zsb., mit Bremshaltebolzen, vorn links	1	12 B, 12 C	**5 04 000**
Bremsankerplatte Zsb., mit Bremshaltebolzen, vorn links	1	18 B, 18 C, 98 C	5 04 001
Bremsankerplatte Zsb., mit Bremshaltebolzen, vorn links 3,5-34 bis Chassis-Nr. 34 C-419 3,5-57 bis Chassis-Nr. 57 C-1692	1	3,5-34, 3,5-35, 3,5-57	5 04 002
Bremsankerplatte Zsb., mit Bremshaltebolzen, vorn links	1	92 C	5 04 003
Bremsankerplatte Zsb., mit Bremshaltebolzen, vorn links	1	1033, 1210, 12 N, 12 LG, 12 LGL, 1233, 1290, 1296	5 04 004
Bremsankerplatte Zsb., mit Bremshaltebolzen, vorn links	1	18 N, 1833	5 04 005
Bremsankerplatte Zsb., mit Bremshaltebolzen, vorn links	1	1190, 1396	5 04 008
Bremsankerplatte Zsb., mit Bremshaltebolzen, vorn rechts	1	12 B, 12 C	5 04 125
Bremsankerplatte Zsb., mit Bremshaltebolzen, vorn rechts	1	18 B, 18 C, 98 C	5 04 126
Bremsankerplatte Zsb., mit Bremshaltebolzen, vorn rechts 3,5-34 bis Chassis-Nr. 34 C-419 3,5-57 bis Chassis-Nr. 57 C-1692	1	3,5-34, 3,5-35, 3,5-57	5 04 127
Bremsankerplatte Zsb., mit Bremshaltebolzen, vorn rechts	1	92 C	5 04 128
Bremsankerplatte Zsb., mit Bremshaltebolzen, vorn rechts	1	1033, 1210, 12 N, 12 LG, 12 LGL, 1233, 1290, 1296	5 04 129
Bremsankerplatte Zsb., mit Bremshaltebolzen, vorn rechts	1	18 N, 1833	5 04 130
Bremsankerplatte Zsb., mit Bremshaltebolzen, vorn rechts	1	1190, 1396	5 04 133
Bremsankerplatte Zsb., mit Bremshaltebolzen, hinten links	1	12 B, 12 C	5 04 250
Bremsankerplatte Zsb., mit Bremshaltebolzen, hinten links	1	18 B, 18 C, 98 C	5 04 251
Bremsankerplatte Zsb., mit Bremshaltebolzen, hinten links 3,5-34 bis Chassis-Nr. 34 C-419 3,5-57 bis Chassis-Nr. 57 C-1692	1	3,5-34, 3,5-35, 3,5-57	5 04 252
Bremsankerplatte Zsb., mit Bremshaltebolzen, hinten links	1	92 C	5 04 253
Bremsankerplatte Zsb., mit Bremshaltebolzen, hinten links	1	1033, 1210, 12 N, 12 LG, 1233, 1290, 1190	5 04 254
Bremsankerplatte Zsb., mit Bremshaltebolzen, hinten links	1	12 LGL, 18 N, 1833, 1296, 1396	5 04 255
Bremsankerplatte Zsb., mit Bremshaltebolzen, hinten rechts	1	12 B, 12 C	5 04 350
Bremsankerplatte Zsb., mit Bremshaltebolzen, hinten rechts	1	18 B, 18 C, 98 C	5 04 351
Bremsankerplatte Zsb., mit Bremshaltebolzen, hinten rechts 3,5-34 bis Chassis-Nr. 34 C-419 3,5-57 bis Chassis-Nr. 57 C-1692	1	3,5-34, 3,5-35, 3,5-57	5 04 352
Bremsankerplatte Zsb., mit Bremshaltebolzen, hinten rechts	1	92 C	5 04 353
Bremsankerplatte Zsb., mit Bremshaltebolzen, hinten rechts	1	1033, 1210, 12 N, 12 LG, 1233, 1290, 1190	5 04 354

UNTERGRUPPEN-FOLGE

		Seite
6 06	Zylinderblock und Kurbelgehäuse mit und ohne Kolben, Ventilführungen und Lagerdeckel	1
08	Tragplatte für Motor und Befestigung	4
10	Deckel für Kurbelwellenlager, Beilage	5
14	Kurbelwelle, Zahnräder und Andrehvorrichtung	5
16	Schwungscheibe	6
18	Lager für Kurbelwelle	7
22	Pleuelstange	8
23	Kolben mit Ringen u. Bolzen Zsb., Leichtmetall	9
24	Kolben, Leichtmetall	10
25	Kolben mit Ringen und Bolzen Zsb., Grauguß	13
26	Kolben, Grauguß	13
28	Kolbenring	14
30	Kolbenring, oben und unten	15
32	Ölabstreifring	17
34	Kolbenbolzen und Sicherung	19
36	Nockenwelle, Rad und Zahnkette	19
38	Deckel für Räderkasten	20
40	Ventilstößel und Führung	21
42	Ein- und Auslaßventil und Führung	21
44	Deckel für Ventilkammer	23
46	Ölpumpe mit und ohne Sieb	24
48	Sieb, Saugwanne und Ölpumpenbefestigung	25
50	Ölleitung und Filter	26
52	Ölwanne und Dichtung	27
54	Öleinfüllstutzen und Entlüftung	28
56	Entlüftungsrohr	28
58	Ölmeßstab	29
60	Deckel für Zylinderblock	29
62	Kupplungsgehäuse	31
64	Kupplungsscheibe	32
66	Deckel und Treibscheibe für Kupplung	32
68	Ausrücklager und Gabel für Kupplung	34
70	Wanne, Zwischenblech und Befestigungsteile	36
72	Lagerbock und Welle für Fußhebel	36
74	Fuß-, Nachstellhebel und Buchse	37
76	Hebel für Fußhebelwelle	39
78	Zwischenhebel mit Buchse	39
80	Zugstange für Kupplungsbetätigung	40
82	Motoraufhängung, vorn und hinten	40
86	Motorverstrebung	41

Erklärung zu den Bildtafeln der Gruppe 6

„MOTOR"

20. MODELL 1190 — „P 4" (4 ZYLINDER)

614 für 1397, 20103, 20120
656 für 1,2, 1,3, 2,0

21. MODELL 1190 — „P 4" (4 ZYLINDER) FORTSETZUNG

668, 672, 674, 678, 682, 684 } für 13237

22. MODELLE 3,5 LTR. — „BLITZ" (6 ZYLINDER)

606 für 20103, 20120, 2,0-12
614 für 1,8, 20103, 20120, 2,0-12
654 auch für 1397, 20103, 20120, 2,0-12

23. MODELLE 3,5 LTR. — „BLITZ" (6 ZYLINDER) — FORTSETZUNG

648, 650 } für 1,2, 1397, 20103, 20120, 2,0-12
672 für 2,0-12, auch 1397, 20103, 20120
674, 676, 678, 680, 682, 686 } für 1397, 20103, 20120, 2,0-12

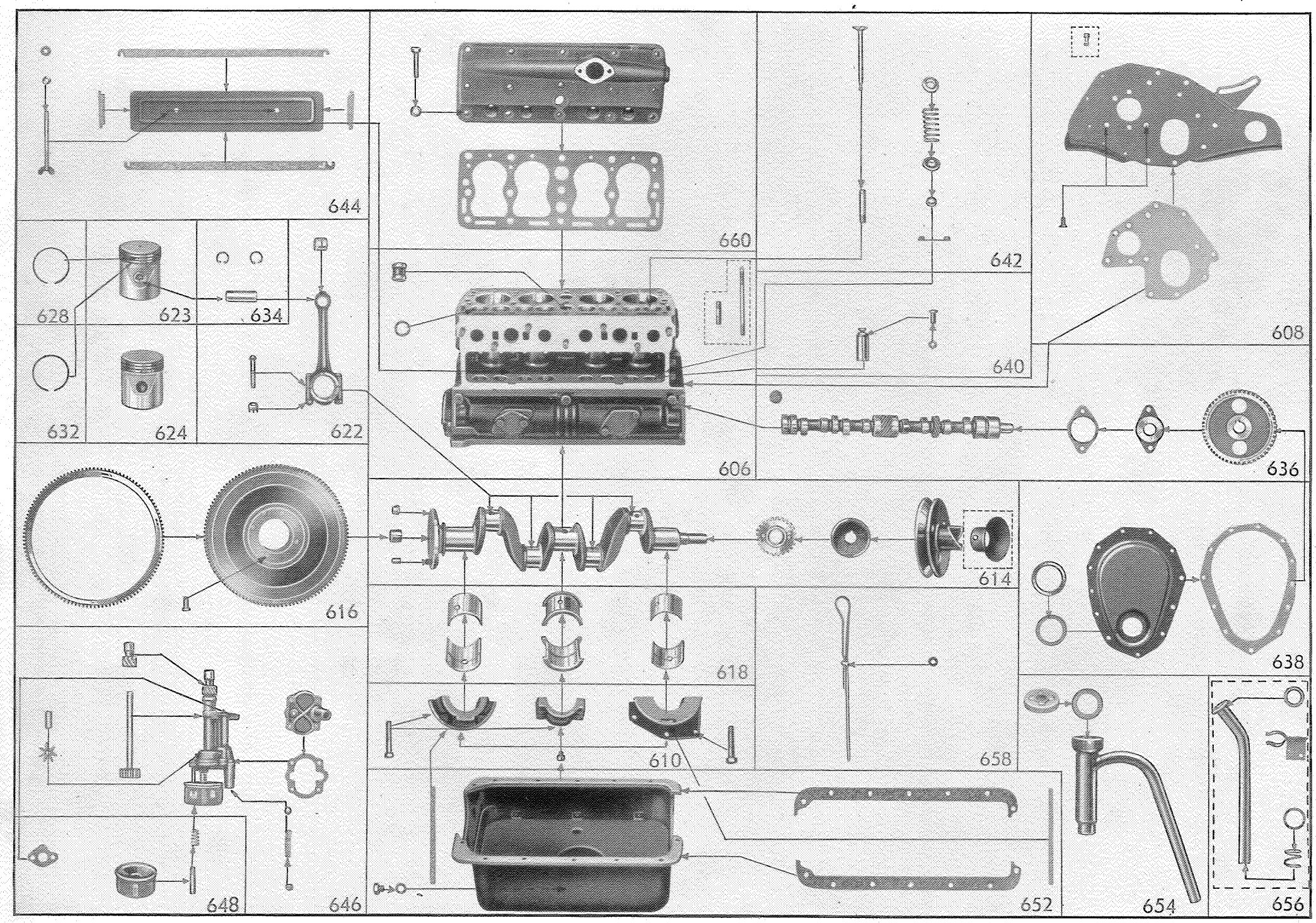
644
660
642
608
628
623
634
640
632
624
622
606
636
616
614
638
618
610
658
648
646
652
654
656

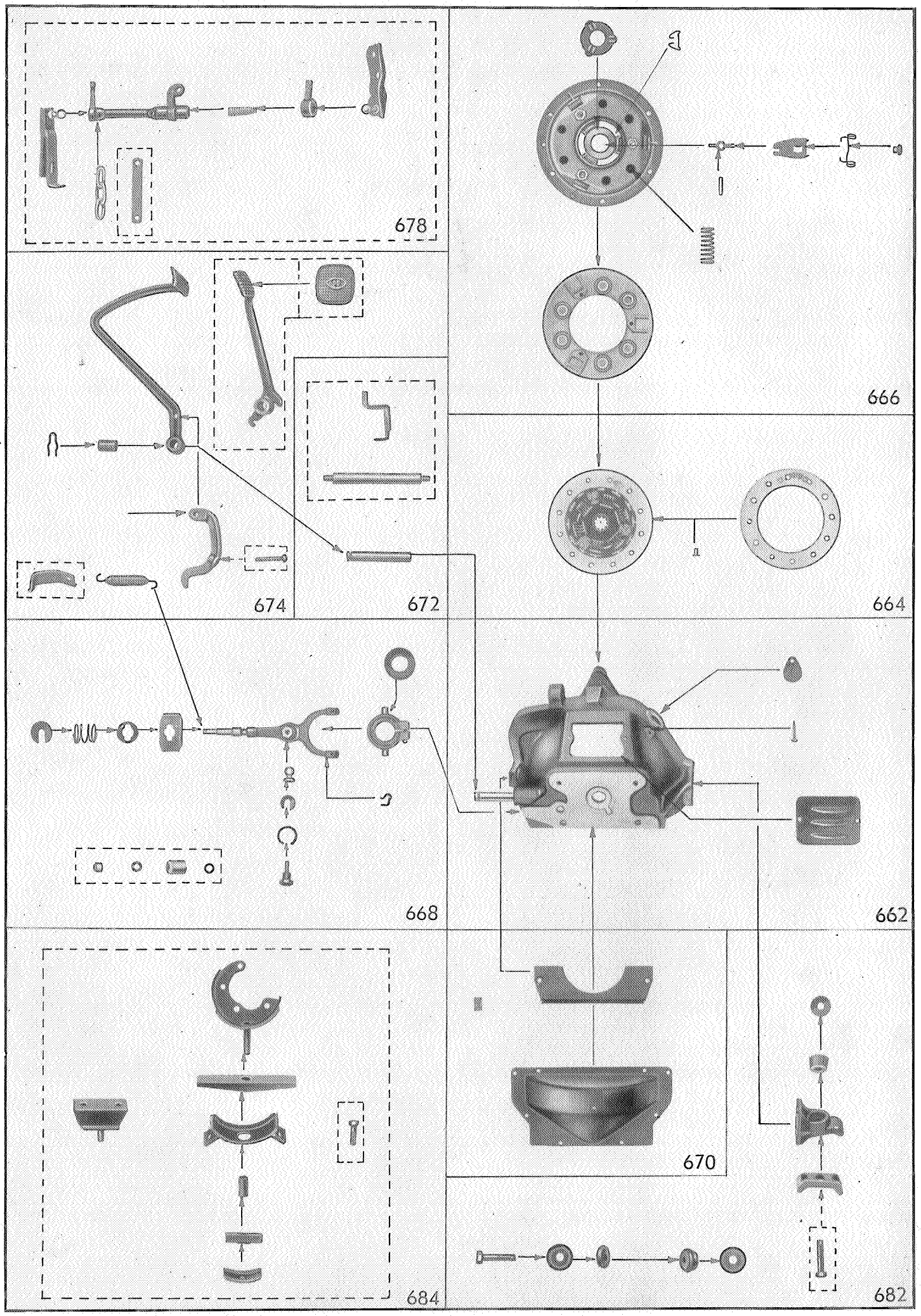
678
666
674
672
664
668
662
670
684
682

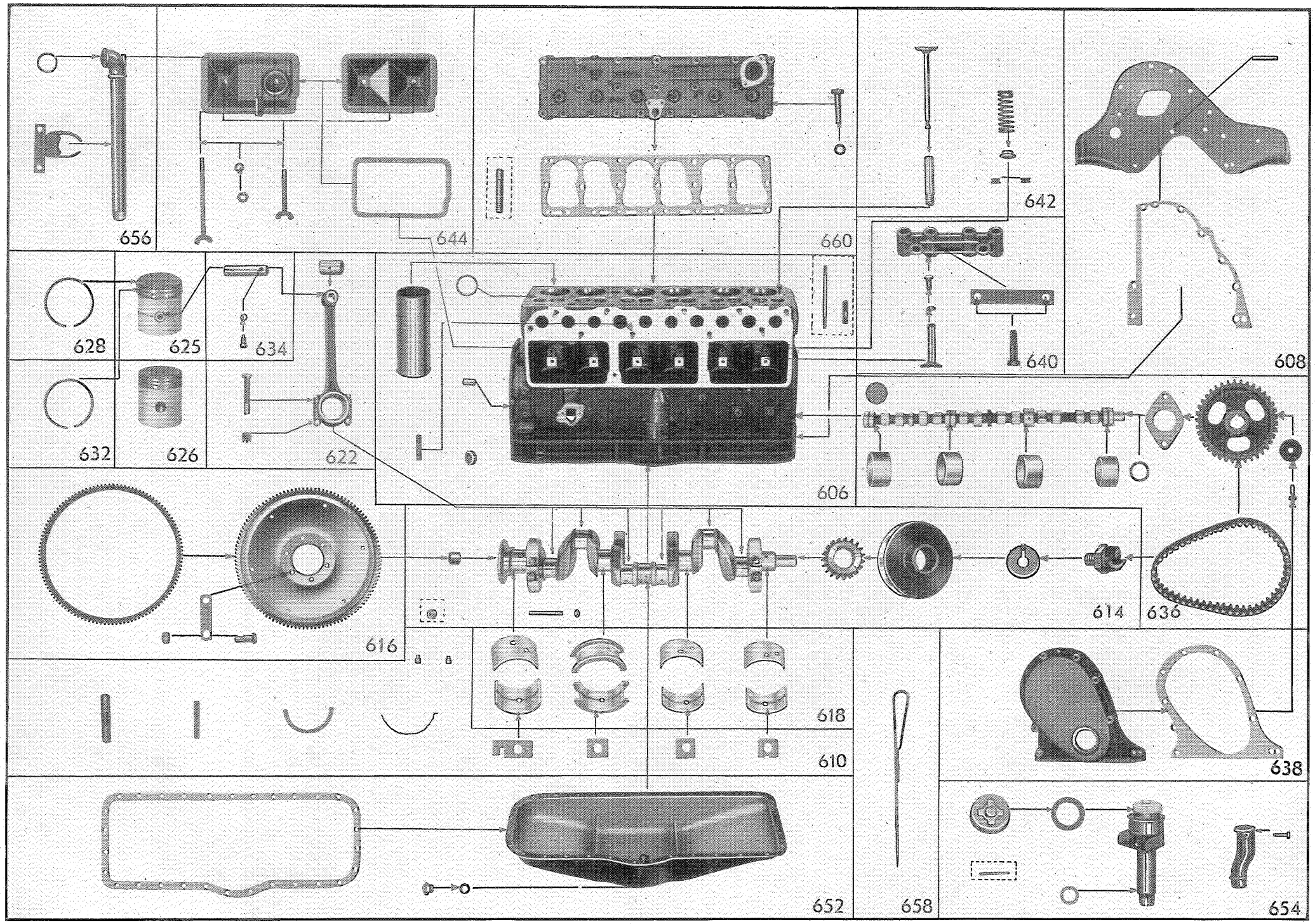
656
644
660
642
628
625
634
640
608
632
626
622
606
616
614
636
618
610
638
652
658
654

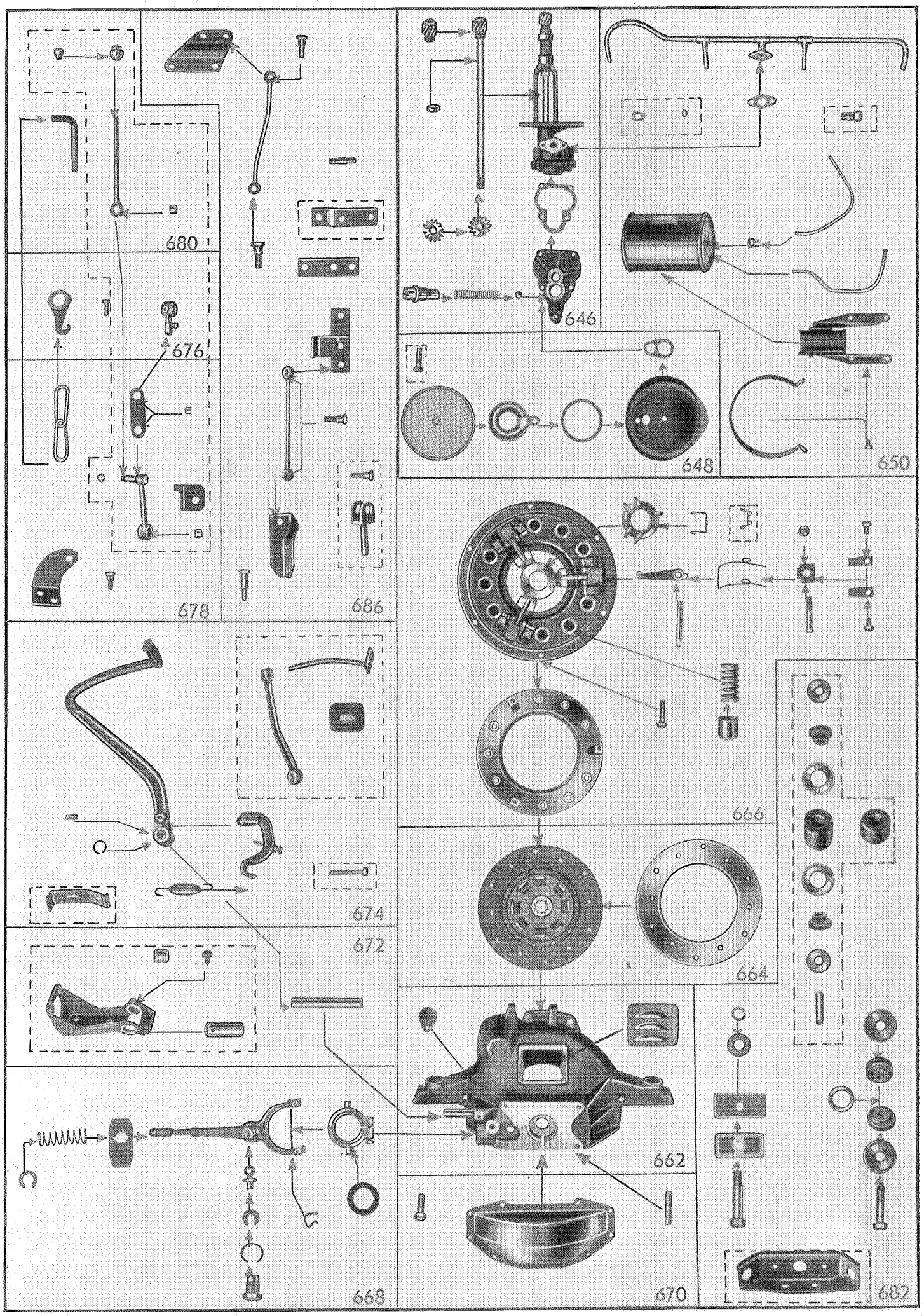
680
676
678
686
646
648
650
666
674
672
664
662
668
670
682

HAUPTGRUPPE 6

MOTOR

TEILE-NAME	Stückzahl pro Wagen	Modell	Teile-Gruppen-Nr.
Zylinderblock und Kurbelgehäuse Zsb., mit Lagerdeckeln, Ventilführungen und kompletten Kolben bis Motor-Nr. 16100	1	12 B, 12 C, 92 C, 1210, 12 N, 12 LG, 12 LGL, 1233	**6 06 000**
Zylinderblock und Kurbelgehäuse Zsb., mit Lagerdeckeln, Ventilführungen und kompletten Kolben Bei Auswechslung von Zylinderblock mit Graugußkolben gegen den Zylinderblock 6 06 001 mit Leichtmetall-Kolben sind 6 Buchsen Nr. 6 22 500 für Pleuelstangen mitzuliefern und die Pleuelstangen passend nachzuarbeiten.	1	18 B, 18 C, 98 C	6 06 001
Zylinderblock und Kurbelgehäuse Zsb., mit Lagerdeckeln, Ventilführungen und kompletten Kolben 1,2 ab Motor-Nr. 16101 bis Motor-Nr. R-5500 Umbauteile U-612 mitliefern	1	1033, 1210, 12 N, 12 LG, 12 LGL, 1233	6 06 003
Zylinderblock und Kurbelgehäuse Zsb., mit Lagerdeckeln, Ventilführungen und kompletten Kolben	1	18 N, 1833	6 06 004
Zylinderblock und Kurbelgehäuse Zsb., mit Lagerdeckeln, Ventilführungen und kompletten Kolben, ohne Loch für Scheibenwischerantrieb bis Motor-Nr. 21000	1	1397	6 06 006
Zylinderblock und Kurbelgehäuse Zsb., mit Lagerdeckeln, Ventilführungen und kompletten Kolben Für 2,0-12 sind bis Motor-Nr. 600 folgende Teile mitzuliefern: 2 Flachsenkschrauben Nr. 6 08 225 2 Sechskantschrauben Nr. 6 48 575 3 Sechskantschrauben Nr. N-10793 2 Sechskantschrauben Nr. N-10794 14 Sechskantschrauben Nr. 6 60 252 2 Sechskantschrauben Nr. 13 36 675 2 Sechskantschrauben Nr. N-10603 6 Sechskantschrauben Nr. N-10789 3 Sechskantschrauben Nr. N-11325 2 Sechskantschrauben Nr. N-10790 2 Sechskantschrauben Nr. N-10794 4 Sechskantschrauben Nr. N-10825 1 Sechskantschraube Nr. N-10744 19 Halbrundschrauben Nr. N-16370 1 Halbrundschraube Nr. N-10501 6 Halbrundschrauben Nr. N-10766 2 Stiftschrauben Nr. 6 60 301 2 Stiftschrauben Nr. 6 60 302 1 Stiftschraube Nr. 6 60 303 3 Sechskantmuttern Nr. 6 60 375 11 Sechskantmuttern Nr. 8 50 850 3 Sechskantmuttern Nr. N-10810 4 Hutmuttern Nr. N-11558 Für 20103 und 20120 bis Motor-Nr. 12510, für 2,0-12 bis Motor-Nr. 4111 ist Öleinfüllstutzen Nr. 6 54 027, außerdem für 20103 und 20120 bis Motor-Nr. 30649, 2,0-12 bis Motor-Nr. 8567 Ritzel Nr. 6 46 452 für Ölpumpentriebwelle mitzuliefern.	1	20103, 20120, 2,0-12	6 06 007
Zylinderblock und Kurbelgehäuse Zsb., mit Lagerdeckeln, Ventilführungen und kompletten Kolben ab Motor-Nr. R-5501 Bis Motor-Nr. 35000 sind Umbauteile U-628 mitzuliefern.	1	1290, 1296	6 06 009

Teile-Gruppen-Nr.	TEILE-NAME	Stückzahl pro Wagen	Modell
6 06 010	Zylinderblock und Kurbelgehäuse Zsb., mit Lagerdeckeln, Ventilführungen und kompletten Kolben, mit Loch für Scheibenwischer-Antrieb 1396 bis Motor-Nr. 37-3426 Für 1397 bis Motor-Nr. 19107, für 1396 bis Motor-Nr. Y-500 ist Ritzel Nr. 6 46 452 für Ölpumpenantriebwelle mitzuliefern.	1	1397, 1396
6 06 011	Zylinderblock und Kurbelgehäuse Zsb., mit Lagerdeckeln, Ventilführungen und kompletten Kolben bis Motor-Nr. Y-33000, ausschl. Y-29893 bis 29904	1	1190
6 06 012	Zylinderblock und Kurbelgehäuse Zsb., mit Lagerdeckeln, Nockenwellenlager, Ventilführungen, Laufbuchsen, Ventilsitzringen und kompletten Kolben Bis Motor-Nr. 396 sind Umbauteile U-651 ab Motor-Nr. 397 bis 2000 Umbauteile U-652 ab Motor-Nr. 2001 bis R-8265 Umbauteile U-644 mitzuliefern.	1	3,5 alle
6 06 013	Zylinderblock und Kurbelgehäuse Zsb., mit Lagerdeckeln, Ventilführungen und kompletten Kolben ab Mootr-Nr. Y-33001, einschl. Y-29893 bis 29904 bis Motor-Nr. 37-14974	1	1190
6 06 016	Zylinderblock und Kurbelgehäuse Zsb., mit Lagerdeckeln, Ventilführungen und kompletten Kolben ab Motor-Nr. 37-14975	1	1190
6 06 017	Zylinderblock und Kurbelgehäuse Zsb., mit Lagerdeckeln, Ventilführungen und kompletten Kolben 1396 ab Motor-Nr. 37-3427	1	1396
6 06 200	Zylinderblock und Kurbelgehäuse Zsb., mit Lagerdeckeln und Ventilführungen bis Motor-Nr. 16100	1	12 B, 12 C, 92 C, 1210, 12 N, 12 LG, 12 LGL, 1233
6 06 201	Zylinderblock und Kurbelgehäuse Zsb., mit Lagerdeckeln und Ventilführungen	1	18 B, 18 C, 98 C
6 06 203	Zylinderblock und Kurbelgehäuse Zsb., mit Lagerdeckeln und Ventilführungen 1,2 ab Motor-Nr. 16101 bis Motor-Nr. R-5500 Umbauteile N-612 mitliefern	1	1033, 1210, 12 N, 12 LG, 12 LGL, 1233
6 06 204	Zylinderblock und Kurbelgehäuse Zsb., mit Lagerdeckeln und Ventilführungen	1	18 N, 1833
6 06 206	Zylinderblock und Kurbelgehäuse Zsb., mit Lagerdeckeln und Ventilführungen, ohne Loch für Scheibenwischer bis Motor-Nr. 21000	1	1397
6 06 207	Zylinderblock und Kurbelgehäuse Zsb., mit Lagerdeckeln und Ventilführungen Bei Bestellung von Zylinderblock Nr. 6 06 207 sind dieselben Teile, wie unter Nr. 6 06 007 angegeben, mitzuliefern.	1	20103, 20120, 2,0-12
6 06 209	Zylinderblock und Kurbelgehäuse Zsb., mit Lagerdeckeln und Ventilführungen ab Motor-Nr. R-5501 Bis 35000 Umbauteile U-628 mitliefern.	1	1290, 1296
6 06 210	Zylinderblock und Kurbelgehäuse Zsb., mit Lagerdeckeln und Ventilführungen, mit Loch für Scheibenwischerantrieb 1396 bis Motor-Nr. 37-3426 Für 1397 bis Motor-Nr. 19107 für 1396 bis Motor-Nr. Y-500 ist Ritzel Nr. 6 46 452 für Ölpumpenantriebwelle mitzuliefern.	1	1397, 1396
6 06 211	Zylinderblock und Kurbelgehäuse Zsb., mit Lagerdeckeln und Ventilführungen bis Motor-Nr. Y-33000 ausschl. Y-29893 bis 29904	1	1190
6 06 212	Zylinderblock und Kurbelgehäuse Zsb., mit Lagerdeckeln, Nockenwellenlager, Ventilführungen, Laufbuchsen und Ventilsitzringen Bis Motor-Nr. 396 sind Umbauteile U-651 ab Motor-Nr. 397 bis 2000 Umbauteile U-652 ab Motor-Nr. 2000 bis R-8265 Umbauteile U-644 mitzuliefern.	1	3,5 alle
6 06 213	Zylinderblock und Kurbelgehäuse Zsb., mit Lagerdeckeln und Ventilführungen 1190 ab Motor-Nr. Y-33001, einschl. Y-29893—29904 bis Motor-Nr. 37-14974	1	1190

TEILE-NAME	Stückzahl pro Wagen	Modell	Teile-Gruppen-Nr.
Zylinderblock und Kurbelgehäuse Zsb., mit Lagerdeckeln und Ventilführungen ab Motor-Nr. 37-14975	1	1190	6 06 216
Zylinderblock und Kurbelgehäuse Zsb., mit Lagerdeckeln und Ventilführungen ab Motor-Nr. 37-3427	1	1396	6 06 217
Laufbuchse für Zylinderblock	6	3,5 alle	6 06 500
Buchse für Ölpumpenritzel	1	1190	6 06 525
Verschlußscheibe für Wasserraum (1 1/8")	2—4	1,2 alle, 1,8 alle, 1033, 1397, 20103, 20120, 2,0-12, 1190, 1396	3 08 476
Verschlußscheibe für Ölleitung im Kurbelgehäuse (5/8")	2	1,2 alle, 1,8 alle, 1033, 1397, 20103, 20120, 2,0-12, 1190, 1396	6 06 551
Verschlußscheibe für Ölleitung im Kurbelgehäuse (14 mm)	2	1190	6 06 552
Verschlußstopfen für Wasserraum (25 mm Ø)	7	3,5 alle	6 06 675
Ring für Auslaßventilsitz, normal (23 x 29 x 4,5 mm) bis Motor-Nr. Y-28287	4	1190	6 06 725
Ring für Auslaßventilsitz, normal (24,5 x 31,2 x 4,5 mm)	6	20103, 20120, 2,0-12	6 06 726
	4	1397, 1396	
Ring für Auslaßventilsitz, normal	6	3,5 alle	6 06 727
Ring für Auslaßventilsitz, normal (24,8 x 31,2 x 4,5 mm) ab Motor-Nr. Y-28288	4	1190	6 06 728
Ring für Auslaßventilsitz, 0,5 mm Übergröße (23 x 29,5 x 4,5 mm) bis Motor-Nr. Y-28287	4	1190	6 06 750
Ring für Auslaßventilsitz, 0,5 mm Übergröße (24 x 31,7 x 4,5 mm)	6	20103, 20120, 2,0-12	6 06 751
	4	1397, 1396	
Ring für Auslaßventilsitz, 0,5 mm Übergröße	6	3,5 alle	6 06 752
Ring für Auslaßventilsitz, 0,5 mm Übergröße (24,8 x 31,7 x 4,5 mm) ab Motor-Nr. Y-28288	4	1190	6 06 753
Rohr für Gasregulierungsquerwelle	1	3,5 alle	6 06 775
Paßstift für Kupplungsgehäuse an Zylinderblock	2	3,5 alle	6 06 800
Stiftschraube für Auspuffkrümmer und Saugrohr (3/8"-16 und 3/8"-24) 103196	2	3,5 alle	
	7	12 B, 12 C, 92 C, 1033, 1210, 12 N, 12 LG, 12 LGL, 1233	
	11	1,8 alle, 2,0-12	
Stiftschraube für Auspuffkrümmer und Saugrohr (3/8"-16 und 3/8"-24) 103197	8	3,5 alle	
Stiftschraube für Auspuffkrümmer und Saugrohr (M 10 x 1,5 und M 10 x 1) N-16330	7	1290, 1296, 1397	
	11	20103, 20120, 2,0-12	
Stiftschraube für Auspuffkrümmer und Saugrohr (M 10 - M 10 x 1 x 23)	2	3,5 alle	6 06 825
Stiftschraube für Auspuffkrümmer und Saugrohr (M 10 - M 10 x 1 x 28)	8	3,5 alle	6 06 826
Stiftschraube für Ventilkammerdeckel (5/16"-18 und 5/16"-24) 103174 bis Motor-Nr. 12279	4	18 B	
Stiftschraube für Ventilkammerdeckel (5/16"-18 und 5/16"-24 x 89 mm)	2	12 B, 12 C, 92 C, 1033, 1210, 12 N, 12 LG, 12 LGL, 1233	6 06 850
18 B ab Motor-Nr. 12280	4	1,8 alle	
Stiftschraube für Ventilkammerdeckel (5/16"-18 und 5/16"-24 x 92 mm) bis Motor-Nr. 600	4	2,0-12	6 06 851

Teile-Gruppen-Nr.	TEILE-NAME	Stückzahl pro Wagen	Modell
6 06 852	Stiftschraube für Ventilkammerdeckel (M 8 x 1,25 und M 8 x 0,75 x 90) 1290 und 1296 bis Motor-Nr. R-15628 1397 bis Motor-Nr. 5501	2	1290, 1296, 1397
	20103 bis Motor-Nr. 5738 2,0-12 ab Motor-Nr. 601 bis Motor-Nr. 2073	4	20103, 2,0-12
6 06 853	Stiftschraube für Ventilkammerdeckel (M 8 x 1,25 und M 8 x 1 x 90) 1290 und 1296 ab Motor-Nr. R-15629 1397 ab Motor-Nr. 5502	2	1290, 1296, 1397, 1396
	20103 ab Motor-Nr. 5739 2,0-12 ab Motor-Nr. 2074	4	20103, 20120, 2,0-12
6 06 900	Stiftschraube für Motordämpfungshalter (M 10 x 1,5 und M 10 x 1 x 15,5) bis Motor-Nr. 44706	2	20103, 20120
	Stiftschraube für Motordämpfungshalter (M 10 x 1,5 x 29) N-16920	2	20103, 20120
6 06 925	Blindflansch für Kraftstoffpumpe (Lochabstand 44,5 mm)	1	1290, 1397, 2,0-12
		2	1296
6 06 926	Blindflansch für Kraftstoffpumpe (Lochabstand 67 mm)	1	12 LGL, 1290, 1296, 1397, 20103, 20120, 2,0-12, 1190, 1396
6 08 000	**Tragplatte für Motor**, vorn nicht für 1290 und 1296 Beim Einbau obiger Motortragplatte für 1,8 bis Motor-Nr. 1048 ist darauf zu achten, daß das Ölzuführungsloch zwischen Kurbel- und Nockenwelle genau wie bei der ausgebauten Tragplatte gebohrt ist.	1	1,2 alle, 1,8 alle
6 08 001	Tragplatte für Motor, vorn ab Motor-Nr. R-5501 bis Motor-Nr. R-35000	1	1290, 1296
6 08 003	Tragplatte für Motor mit Öldüse, vorn bis Motor-Nr. Y-622	1	1190
6 08 004	Tragplatte für Motor, vorn ab Motor-Nr. Y-623 bis Motor-Nr. Y-33000 ausschl. Y-29893 bis 29904	1	1190
6 08 005	Tragplatte für Motor, vorn Für 1290, 1296 sowie 1396 bis Motor-Nr. 37-4796 sind 2 Senkschrauben N-16950 mitzuliefern. 1190 ab Motor-Nr. Y-33001, einschl. 29893 bis 29904 1290, 1296 ab Motor-Nr. R-35001	1	1290, 1296, 1396, 1190
6 08 075	Tragplatte für Motor, vorn	1	3,5 alle
6 08 076	Tragplatte für Motor, vorn 1397 bis Motor-Nr. 21000 20103 und 20120 bis Motor-Nr. 12510 2,0-12 bis Motor-Nr. 4111	1	1397, 20103, 20120, 2,0-12
6 08 077	Tragplatte für Motor, vorn Für 20103 bis Motor-Nr. 37-596 für 2,0-12 bis Motor-Nr. 37-262 sind 2 Senkschrauben N-16950 mitzuliefern. 1397 ab Motor-Nr. 21001 20103 und 20120 ab Motor-Nr. 12511 2,0-12 ab Motor-Nr. 4112	1	1397, 20103, 20120, 2,0-12
6 08 175	Dichtung für Motortragplatte 1190 ab Motor-Nr. Y-623	1	1,2 alle, 1,8 alle, 1033, 1397, 20103, 20120, 2,0-12, 1190, 1396
6 08 176	Dichtung für Motortragplatte	1	3,5 alle
6 08 177	Dichtung für Motortragplatte bis Motor-Nr. Y-622	1	1190
6 08 225	Flachsenkschraube für Motortragplatte, vorn (M 8 x 1,25 x 16) 20103 bis Motor-Nr. 37-596 2,0-12 bis Motor-Nr. 37-263 1396 bis Motor-Nr. 37-4796 Ab Motor-Nr. siehe N-16950	2	1290, 1296, 1397, 20103, 20120, 2,0-12, 1190, 1396

TEILE-NAME	Stückzahl pro Wagen	Modell	Teile-Gruppen-Nr.
Öldüse für Steuerkettenschmierung (3/8"-27) bis Motor-Nr. R-8265	1	3,5 alle	6 08 275
Öldüse für Steuerkettenschmierung (M 10 x 1) ab Motor-Nr. Br. 1	1	3,5 alle	6 08 276
Öldüse (M 10 x 1) bis Motor-Nr. Y-622	1	1190	6 08 277
Deckel für Kurbelwellenlager, vorn	1	1,2 alle, 1,8 alle, 1033, 1397, 20103, 20120, 2,0-12, 1190, 1396	**6 10 250**
Deckel für Kurbelwellenlager, mitten	1	1,2 alle, 1,8 alle, 1033, 1397, 20103, 20120, 2,0-12, 1190, 1396	6 10 350
Deckel für Kurbelwellenlager, hinten	1	1,2 alle, 1,8 alle, 1033, 1397, 20103, 20120, 2,0-12, 1190, 1396	6 10 400
Stiftschraube für Kurbelwellenlagerdeckel (9/16"-12 und 9/16"-18 x 79 mm) bis Motor-Nr. R-8265	8	3,5 alle	6 10 475
Stiftschraube für Kurbelwellenlagerdeckel (M 14 x 2 und M 14 x 1,5 x 79 mm) ab Motor-Nr. Br. 1	8	3,5 alle	6 10 476
Sechskantschraube für Kurbelwellenlagerdeckel, vorn (1/2"-13 x 2 1/8") nicht für 1290 und 1296	2	1,2 alle, 1,8 alle, 1033, 2,0-12	6 10 500
Sechskantschraube für Kurbelwellenlagerdeckel, vorn (M 12 x 1,75 x 58)	2	1290, 1296, 1397, 20103, 20120, 2,0-12, 1190, 1396	6 10 501
Sechskantschraube für Kurbelwellenlagerdeckel, mitten und hinten (7/16"-14 x 2 1/8") nicht für 1290 und 1296	8	1,2 alle, 1,8 alle, 1033, 2,0-12	6 10 525
Sechskantschraube für Kurbelwellenlagerdeckel, mitten und hinten (M 11 x 1,5 x 58)	8	1290, 1296, 1397, 20103, 20120, 2,0-12, 1190, 1396	6 10 526
Paßstift für Kurbelwellenlager	3	1,2 alle, 1,8 alle, 1033, 1397, 20103, 20120, 2,0-12, 1190, 1396	6 10 550
Paßstift für Kurbelwellenlager, oben	5	3,5 alle	6 10 551
Paßstift für Kurbelwellenlager, unten	4	3,5 alle	6 10 552
Beilage für Kurbelwellenlager, vorn	7	3,5 alle	6 10 600
Beilage für Kurbelwellenlager, mitten vorn	7	3,5 alle	6 10 625
Beilage für Kurbelwellenlager, mitten hinten	7	3,5 alle	6 10 650
Beilage für Kurbelwellenlager, hinten	7	3,5 alle	6 10 675
Öldichtung für hinteres Kurbelwellenlager, Kork	2	3,5 alle	6 10 700
Öldichtung für hinteres Kurbelwellenlager, Korkstreifen (8 x 8 x 65 mm)	2	3,5 alle	6 10 701
Draht für Öldichtung	2	3,5 alle	6 10 725
Kurbelwelle Zsb. Bei 1,2 sind bis Motor-Nr. 5500 4 Sechskantschrauben Nr. 6 16 227 und 4 Zahnscheiben N-10032 mitzuliefern.	1	1,2 alle, 1397, 1396	**6 14 000**
Kurbelwelle Zsb. Bis Motor-Nr. R-8265 ist eine Andrehklaue Nr. 6 14 676 mitzuliefern und die Befestigungslöcher für die Schwungscheibe sind entsprechend aufzureiben.	1	3,5 alle	6 14 002
Kurbelwelle Zsb.	1	1033	6 14 003
Kurbelwelle Zsb. Für 1,8 sowie 2,0-12 bis Motor-Nr. 600 sind 4 Sechskantschrauben Nr. 6 16 227 mitzuliefern.	1	1,8 alle, 20103, 20120, 2,0-12	6 14 004
Kurbelwelle Zsb.	1	1190	6 14 005
Stopfen für Kurbelwelle-Ölkanal	2	1,8 alle, 20103, 20120, 2,0-12	6 14 275
Stopfen für Kurbelwelle, Stahl (3/8" Rohrgewinde)	6	1,8 alle, 20103, 20120, 2,0-12	6 14 301

Teile-Gruppen-Nr.	TEILE-NAME	Stückzahl pro Wagen	Modell
6 14 325	Führungslager für Kupplung (20,7 mm Außen-Ø)	1	1,2 alle, 1,8 alle, 3,5 alle, 1033, 1397, 20103, 20120, 2,0-12
6 14 326	Führungslager für Kupplung (24 mm Außen-Ø)	1	alle
6 14 350	Mutter für Schwungscheibenschraube (3/8"-24) nicht für 1290 und 1296	4	1,2 alle, 1,8 alle, 2,0-12
6 14 351	Mutter für Schwungscheibenschraube (3/8"-24)	4	1033
6 14 352	Mutter für Schwungscheibenschraube (M 10 x 1)	4	2,0-12, 1,2 alle, 1397, 20103, 20120, 1190, 1396
6 14 400	Paßstift für Schwungscheibe	1	1,2 alle, 1,8 alle, 1033, 1397, 20103, 20120, 2,0-12, 1190, 1396
6 14 425	Stiftschraube für Gegengewicht (1/2"-20 x 73 mm)	8	3,5 alle
6 14 426	Stiftschraube für Gegengewicht (M 14 x 1,5 x 73)	8	3,5 alle
6 14 475	Sechskantmutter für Gegengewichtstiftschraube (M 14 x 1,5)	8	3,5 alle
6 14 500	Kurbelwellenrad, Nockenwellenrad und Steuerkette bis Motor-Nr. R-3435	1	3,5 alle
6 14 501	Kurbelwellen- und Nockenwellenzahnrad, zusammengepaßt	1	1,2 alle, 1,8 alle, 1033, 1397, 20103, 20120, 2,0-12, 1190, 1396
6 14 525	Zahnrad für Kurbelwelle	1	1,2 alle, 1,8 alle, 1033, 1397, 20103, 20120, 2,0-12, 1190, 1396
6 14 526	Zahnrad für Kurbelwelle (Zahnkette) ab Motor-Nr. 3436	1	3,5 alle
	Scheibenfeder für Kurbelwellenzahnrad (3/16" x 3/4") 106751	1	1,2 alle, 1,8 alle, 1033, 1397, 20103, 20120, 2,0-12, 1190, 1396
	Paßfeder für Kurbelwellenzahnrad (1/4" x 1/4" x 1 1/2") 103930	1	3,5 alle
6 14 575	Ölschleuderring für Kurbelwelle	1	1,2 alle, 1,8 alle, 1033, 1397, 20103, 20120, 2,0-12, 1190, 1396
6 14 625	Riemenscheibe mit Andrehklaue für Ventilator und Wasserpumpe	1	12 B, 12 C, 92 C, 1033, 1210, 12 N, 12 LG, 12 LGL, 1233, 1,8 alle
6 14 626	Riemenscheibe für Ventilator und Lichtmaschine	1	3,5 alle
6 14 627	Riemenscheibe mit Andrehklaue für Ventilator und Lichtmaschine 1396 bis Motor-Nr. 37-2363	1	1290, 1296, 1397, 20103, 20120, 1396
6 14 628	Riemenscheibe mit Andrehklaue für Ventilator und Lichtmaschine	1	2,0-12
6 14 629	Riemenscheibe mit Andrehklaue für Ventilator und Lichtmaschine bis Motor-Nr. Y-33000 ausschl. Y-29893 bis 29904	1	1190
6 14 630	Riemenscheibe mit Andrehklaue für Ventilator, Lichtmaschine und Wasserpumpe 1190 ab Motor-Nr. Y-33001 einschl. Y-29893 bis 29904 1396 ab Motor-Nr. 37-2364	1	1190, 1396
	Scheibenfeder für Riemenscheibe (3/16" x 3/4") 106751	1	1,2 alle, 1,8 alle, 1033, 1397, 20103, 20120, 2,0-12, 1190, 1396
6 14 675	Andrehklaue (7/8"-14) bis Motor-Nr. R-8265	1	3,5 alle
6 14 676	Andrehklaue (M 22 x 1,5) ab Motor-Nr. Br. 1	1	3,5 alle
6 14 700	Trichter für Andrehklaue	1	1397, 20103, 20120
6 14 725	Sicherungsscheibe für Andrehklaue	1	3,5 alle
6 16 000	**Schwungscheibe mit Zahnkranz,** 88 Zähne 1,2 bis Motor-Nr. 19531 1,8 bis Motor-Nr. 27083 Für 1,2 bis Motor-Nr. 14310 und 1,8 Ltr. bis Motor-Nr. 24272 sind 4 Schrauben Nr. 6 16 226 mitzuliefern.	1	12 B, 12 C, 92 C, 1210, 12 N, 12 LG, 12 LGL, 1233, 1,8 alle

TEILE-NAME	Stückzahl pro Wagen	Modell	Teile-Gruppen-Nr.
Schwungscheibe mit Zahnkranz, 114 Zähne Bis Motor-Nr. R-8265 sind 6 Sechskantschrauben Nr. 666777 mitzuliefern und die Befestigungslöcher passend aufzureiben.	1	3,5 alle	6 16 001
Schwungscheibe mit Zahnkranz, 88 Zähne bis Motor-Nr. 2228	1	1033	6 16 002
Schwungscheibe mit Zahnkranz, 115 Zähne ab Motor-Nr. 2229	1	1033	6 16 003
Schwungscheibe mit Zahnkranz, 115 Zähne 1,2 ab Motor-Nr. 19532 1,8 ab Motor-Nr. 27084	1	1210, 12 N, 12 LG, 12 LGL, 1233, 18 N, 1833	6 16 004
Schwungscheibe mit Zahnkranz, 115 Zähne 1290 und 1296 bis Motor-Nr. R-35000 1397 bis Motor-Nr. 27907 20103 und 20120 bis Motor-Nr. 21227 2,0-12 bis Motor-Nr. 5920 Für 2,0-12 bis Motor-Nr. 600 sind 6 Befestigungsschrauben Nr. N-11638 für Kupplung mitzuliefern.	1	1290, 1296, 1397, 20103, 20120, 2,0-12, 1190	6 16 005
Schwungscheibe mit Zahnkranz, 115 Zähne ab Motor-Nr. R-35001	1	1290, 1296	6 16 006
Schwungscheibe mit Zahnkranz, 115 Zähne 1397 ab Motor-Nr. 27908 20103 und 20120 ab Motor-Nr. 21228 2,0-12 ab Motor-Nr. 5921 1396 bis Motor-Nr. 37-2117	1	1397, 20103, 20120, 2,0-12, 1396	6 16 007
Schwungscheibe mit Zahnkranz, 115 Zähne 1396 ab Motor-Nr. 37-2118	1	1396	6 16 009
Zahnkranz für Schwungscheibe, 88 Zähne 1,2 bis Motor-Nr. 19531 1033 bis Motor-Nr. 2228 1,8 bis Motor-Nr. 27083	1	12 B, 12 C, 92 C, 18 B, 18 C, 98 C, 1033, 1210, 12 N, 12 LG, 12 LGL, 1233, 18 N, 1833	6 16 175
Zahnkranz für Schwungscheibe, 115 Zähne 1,2 ab Motor-Nr. 19532 1033 ab Motor-Nr. 2229 1,8 ab Motor-Nr. 27084	1	1033, 1210, 12 N, 12 LG, 12 LGL, 1233, 1290, 1296, 18 N, 1833, 1397, 20103, 20120, 2,0-12, 1190, 1396	6 16 176
Zahnkranz für Schwungscheibe, 114 Zähne	1	3,5 alle	6 16 177
Sechskantschraube für Schwungscheibe (3/8"-24 x 7/8")	4	12 B, 12 C, 92 C, 18 B, 18 C, 98 C	6 16 225
Sechskantschraube für Schwungscheibe (3/8"-24 x 25/32")	4	12 B, 12 C, 92 C, 1033, 1210, 12 N, 12 LG, 12 LGL, 1233, 1,8 alle, 2,0-12	6 16 226
Sechskantschraube für Schwungscheibe (M 10 x 1 x 20)	4	1290, 1296, 1397, 20103, 20120, 2,0-12, 1190, 1396	6 16 227
Sechskantschraube für Schwungscheibe (7/16"-20 x 13/16") bis Motor-Nr. R-8265	6	3,5 alle	6 16 228
Sechskantschraube für Schwungscheibe (M 11 x 1 x 30) ab Motor-Nr. Br. 1	6	3,5 alle	6 16 229
Sicherungsplatte für Schwungscheibenmutter	3	3,5 alle	6 16 275
Sechskantmutter (M 11 x 1) ab Motor-Nr. Br. 1	6	3,5 alle	6 16 300
Lager für Kurbelwelle, vorn, oben und unten, normal	1	1,2 alle, 1,8 alle, 1033, 1397, 20103, 20120, 2,0-12, 1396	6 18 000
Lager für Kurbelwelle, vorn, oben und unten, normal	1	3,5 alle	6 18 001
Lager für Kurbelwelle, vorn, oben und unten, normal	1	1190	6 18 003
Lager für Kurbelwelle, vorn mitten, oben und unten, normal	1	3,5 alle	6 18 050
Lager für Kurbelwelle, mitten, oben und unten, normal	1	1,2 alle, 1,8 alle, 1033, 1397, 20103, 20120, 2,0-12, 1190, 1396	6 18 076

Teile-Gruppen-Nr.	TEILE-NAME	Stückzahl pro Wagen	Modell
6 18 100	Lager für Kurbelwelle, hinten mitten, oben und unten, normal	1	3,5 alle
6 18 125	Lager für Kurbelwelle, hinten, oben und unten, normal	1	1,2 alle, 1,8 alle, 1033, 1397, 20103, 20120, 2,0-12, 1396
6 18 126	Lager für Kurbelwelle, hinten, oben und unten, normal	1	3,5 alle
6 18 128	Lager für Kurbelwelle, hinten, oben und unten, normal	1	1190
6 18 175	Lager für Kurbelwelle, vorn, oben und unten, 0,13 mm Untergröße	X	3,5 alle
6 18 200	Lager für Kurbelwelle, vorn mitten, oben und unten, 0,13 mm Untergröße	X	3,5 alle
6 18 225	Lager für Kurbelwelle, hinten mitten, oben und unten, 0,13 mm Untergröße	X	3,5 alle
6 18 250	Lager für Kurbelwelle, hinten, oben und unten, 0,13 mm Untergröße	X	3,5 alle
6 18 275	Lager für Kurbelwelle, vorn, oben und unten, 0,5 mm Untergröße	X	1,2 alle, 1,8 alle, 1033, 1397, 20103, 20120, 2,0-12, 1396
6 18 276	Lager für Kurbelwelle, vorn, oben und unten, 0,5 mm Untergröße	X	3,5 alle
6 18 278	Lager für Kurbelwelle, vorn, oben und unten, 0,5 mm Untergröße	X	1190
6 18 326	Lager für Kurbelwelle, vorn mitten, oben und unten, 0,5 mm Untergröße	X	3,5 alle
6 18 351	Lager für Kurbelwelle, mitten, oben und unten, 0,5 mm Untergröße	X	1,2 alle, 1,8 alle, 1033, 1397, 20103, 20120, 2,0-12, 1190, 1396
6 18 375	Lager für Kurbelwelle, hinten mitten, oben und unten, 0,5 mm Untergröße	X	3,5 alle
6 18 400	Lager für Kurbelwelle, hinten, oben und unten, 0,5 mm Untergröße	X	1,2 alle, 1,8 alle, 1033, 1397, 20103, 20120, 2,0-12, 1396
6 18 401	Lager für Kurbelwelle, hinten, oben und unten, 0,5 mm Untergröße	X	3,5 alle
6 18 403	Lager für Kurbelwelle, hinten, oben und unten, 0,5 mm Untergröße	X	1190
6 18 450	Lager für Kurbelwelle, vorn, oben und unten, 0,75 mm Untergröße	X	1,2 alle, 1,8 alle, 1033, 1397, 20103, 20120, 2,0-12, 1396
6 18 452	Lager für Kurbelwelle, vorn, oben und unten, 0,75 mm Untergröße	X	1190
6 18 501	Lager für Kurbelwelle, mitten, oben und unten, 0,75 mm Untergröße	X	1,2 alle, 1,8 alle, 1033, 1397, 20103, 20120, 2,0-12, 1190, 1396
6 18 550	Lager für Kurbelwelle, hinten, oben und unten, 0,75 mm Untergröße	X	1,2 alle, 1,8 alle, 1033, 1397, 20103, 20120, 2,0-12, 1396
6 18 552	Lager für Kurbelwelle, hinten, oben und unten, 0,75 mm Untergröße	X	1190
6 22 100	**Pleuelstange Zsb.**, normal	4	1,2 alle, 1397, 1396
	1,8 ab Motor-Nr. 14771	6	1,8 alle, 20103, 20120, 2,0-12
6 22 101	Pleuelstange Zsb., normal bis Motor-Nr. 14770	6	18 B
6 22 103	Pleuelstange Zsb., normal	4	1033
6 22 104	Pleuelstange Zsb., normal bis Motor-Nr. Y-24280	4	1190
6 22 105	Pleuelstange Zsb., normal ab Motor-Nr. Y-24281 bis Y-33000	4	1190
6 22 106	Pleuelstange Zsb., normal Beim Einbau von Pleuelstangen ohne Ölspritzloch ist bis Motor-Nr. R-2949, ausschl. R-2557 bis R-2656 eine Feder Nr. 6 46 852 für Ölüberdruckventil mitzuliefern und bei den nicht ausgewechselten Pleuelstangen das Ölspritzloch zu verschließen.	6	3,5 alle
6 22 107	Pleuelstange Zsb., normal ab Motor-Nr. Y-33001	4	1190
6 22 175	Pleuelstange Zsb., 0,5 mm Untergröße 1,8 ab Motor-Nr. 14771	X	1,2 alle, 1,8 alle, 1397, 20103, 20120, 2,0-12, 1396

TEILE-NAME	Stückzahl pro Wagen	Modell	Teile-Gruppen-Nr.
Pleuelstange Zsb., 0,5 mm Untergröße bis Motor-Nr. 14770	×	18 B	6 22 176
Pleuelstange Zsb., 0,5 mm Untergröße Beim Einbau von Pleuelstangen ohne Ölspritzloch ist bis Motor-Nr. R-2949, ausschl. R-2557 bis R-2656 eine Feder Nr. 6 46 852 für Ölüberdruckventil mitzuliefern und bei den nicht ausgewechselten Pleuelstangen das Ölspritzloch zu verschließen.	×	3,5 alle	6 22 177
Pleuelstange Zsb., 0,5 mm Untergröße	×	1033	6 22 178
Pleuelstange Zsb., 0,5 mm Untergröße bis Motor-Nr. Y-24280	×	1190	6 22 179
Pleuelstange Zsb., 0,5 mm Untergröße ab Motor-Nr. Y-24281 bis Y-33000	×	1190	6 22 180
Pleuelstange Zsb., 0,5 mm Untergröße ab Motor-Nr. Y-33001	×	1190	6 22 182
Pleuelstange Zsb., 0,75 mm Untergröße 1,8 ab Motor-Nr. 14771	×	1,2 alle, 1,8 alle, 1397, 20103, 20120, 2,0-12, 1396	6 22 250
Pleuelstange Zsb., 0,75 mm Untergröße bis Motor-Nr. 14770	×	18 B	6 22 251
Pleuelstange Zsb., 0,75 mm Untergröße	×	1033	6 22 252
Pleuelstange Zsb., 0,75 mm Untergröße bis Motor-Nr. Y-24280	×	1190	6 22 253
Pleuelstange Zsb., 0,75 mm Untergröße ab Motor-Nr. Y-24281 bis Y-33000	×	1190	6 22 254
Pleuelstange Zsb., 0,75 mm Untergröße ab Motor-Nr. Y-33001	×	1190	6 22 255
Bolzen mit Mutter für Pleuelstange, Zollgewinde 2,0-12 bis Motor-Nr. 600	8	12 B, 12 C, 92 C, 1033, 1210, 12 N, 12 LG, 12 LGL, 1233	6 22 350
	12	1,8 alle, 2,0-12	
Bolzen mit Mutter für Pleuelstange, metrisches Gewinde	8	1290, 1296, 1397, 1396	6 22 351
2,0-12 ab Motor-Nr. 601	12	20103, 20120, 2,0-12	
Bolzen mit Mutter für Pleuelstange	8	1190	6 22 352
Bolzen für Pleuelstange ($^7/_{16}$"-20 x $2^{37}/_{64}$") bis Motor-Nr. R-8265	12	3,5 alle	6 22 400
Bolzen für Pleuelstange (M 11 x 1 x 65,5) ab Motor-Nr. Br. 1	12	3,5 alle	6 22 401
Mutter für Pleuelstangenbolzen ($^7/_{16}$"-20) bis Motor-Nr. R-8265	12	3,5 alle	6 22 450
Mutter für Pleuelstangenbolzen (M 11 x 1) ab Motor-Nr. Br. 1	12	3,5 alle	6 22 451
Buchse für Pleuelstange 1190 ab Motor-Nr. Y-33001	4	1,2 alle, 1033, 1397, 1190, 1396	6 22 500
1,8 ab Motor-Nr. 14771	6	1,8 alle, 20103, 20120, 2,0-12	
Buchse für Pleuelstange bis Motor-Nr. 14770	6	18 B	6 22 501
Buchse für Pleuelstange	6	3,5 alle	6 22 502
Buchse für Pleuelstange bis Motor-Nr. Y-33000	4	1190	6 22 503
Komplette Kolben werden nur in Packungen von 4 und 6 Stück geliefert.			
Kolben mit Ringen, Bolzen und Sicherungen Zsb., normal, Leichtmetall	4	1190	**6 23 000**
Kolben mit Ringen, Bolzen und Sicherungen Zsb., 0,25 mm Übergröße, Leichtmetall	4	1190	6 23 150

Teile-Gruppen-Nr.	TEILE-NAME	Stückzahl pro Wagen	Modell
6 23 200	Kolben mit Ringen, Bolzen und Sicherungen Zsb., 0,50 mm Übergröße, Leichtmetall	4	1,2 alle, 1033
		6	1,8 alle
6 23 201	Kolben mit Ringen, Bolzen und Sicherungen Zsb., 0,50 mm Übergröße, Leichtmetall 1396 bis Motor-Nr. Y-500	4	1397, 1396
	20103 und 20120 bis Motor-Nr. 27559, einschl. 27718 bis 27751 und 28377 bis 30109 2,0-12 bis Motor-Nr. 7926, einschl. 7932 bis 7939 und 8298 bis 8450	6	20103, 20120, 2,0-12
6 23 202	Kolben mit Ringen, Bolzen und Sicherungen Zsb., 0,50 mm Übergröße, Leichtmetall 1396 ab Motor-Nr. Y-501	4	1396
	20103 und 20120 ab Motor-Nr. 27560, ausschl. 27718 bis 27751 und 28377 bis 30109 2,0-12 ab Motor-Nr. 7927, ausschl. 7932 bis 7939 und 8298 bis 8450	6	20103, 20120, 2,0-12
6 23 203	Kolben mit Ringen, Bolzen und Sicherungen Zsb., 0,50 mm Übergröße, Leichtmetall	4	1190
6 23 250	Kolben mit Ringen, Bolzen und Sicherungen Zsb., 0,75 mm Übergröße, Leichtmetall	4	1,2 alle, 1033
		6	1,8 alle
6 23 251	Kolben mit Ringen, Bolzen und Sicherungen Zsb., 0,75 mm Übergröße, Leichtmetall 1396 bis Motor-Nr. Y-500	4	1397, 1396
	20103 und 20120 bis Motor-Nr. 27559, einschl. 27718 bis 27751 und 28377 bis 30109 2,0-12 bis Motor-Nr. 7926, einschl. 7932 bis 7939 und 8298 bis 8450	6	20103, 20120, 2,0-12
6 23 252	Kolben mit Ringen, Bolzen und Sicherungen Zsb., 0,75 mm Übergröße, Leichtmetall 1396 ab Motor-Nr. Y-501	4	1396
	20103 und 20120 ab Motor-Nr. 27560, ausschl. 27718 bis 27751 und 28377 bis 30109 2,0-12 ab Motor-Nr. 7927, ausschl. 7932 bis 7939 und 8298 bis 8450	6	20103, 20120, 2,0-12
6 23 253	Kolben mit Ringen, Bolzen und Sicherungen Zsb., 0,75 mm Übergröße, Leichtmetall	4	1190
6 23 300	Kolben mit Ringen, Bolzen und Sicherungen Zsb., 1,00 mm Übergröße, Leichtmetall	4	1,2 alle, 1033
		6	1,8 alle
6 23 301	Kolben mit Ringen, Bolzen und Sicherungen Zsb., 1,00 mm Übergröße, Leichtmetall 1396 bis Motor-Nr. Y-500	4	1397, 1396
	20103 und 20120 bis Motor-Nr. 27559, einschl. 27718 bis 27751 und 28377 bis 30109 2,0-12 bis Motor-Nr. 7926, einschl. 7932 bis 7939 und 8298 bis 8450	6	20103, 20120, 2,0-12
6 23 302	Kolben mit Ringen, Bolzen und Sicherungen Zsb., 1,00 mm Übergröße, Leichtmetall 1396 ab Motor-Nr. Y-501	4	1396
	20103 und 20120 ab Motor-Nr. 27560, ausschl. 27718 bis 27751 und 28377 bis 30109 2,0-12 ab Motor-Nr. 7927, ausschl. 7932 bis 7939 und 8298 bis 8450	6	20103, 20120, 2,0-12
6 23 303	Kolben mit Ringen, Bolzen und Sicherungen Zsb., 1,00 mm Übergröße, Leichtmetall	4	1190
6 23 375	Kolben mit Ringen, Bolzen und Sicherungen Zsb., 1,25 mm Übergröße, Leichtmetall	4	1,2 alle, 1033
		6	1,8 alle
6 23 450	Kolben mit Ringen, Bolzen und Sicherungen Zsb., 1,50 mm Übergröße, Leichtmetall	4	1,2 alle, 1033
		6	1,8 alle
6 23 500	Kolben mit Ringen, Bolzen und Sicherungen Zsb., 1,75 mm Übergröße, Leichtmetall	4	1,2 alle, 1033
		6	1,8 alle
6 23 550	Kolben mit Ringen, Bolzen und Sicherungen Zsb., 2,00 mm Übergröße, Leichtmetall	4	1,2 alle, 1033
		6	1,8 alle
6 24 000	Kolben, normal, Leichtmetall	4	1,2 alle, 1033
	1,8 ab Motor-Nr. 14771	6	1,8 alle

TEILE-NAME	Stückzahl pro Wagen	Modell	Teile-Gruppen-Nr.
Kolben, normal, Leichtmetall 1396 bis Motor-Nr. Y-500	4	1397, 1396	6 24 001
20103 und 20120 bis Motor-Nr. 27559, einschl. 27718 bis 27751 und 28377 bis 30109 2,0-12 bis Motor-Nr. 7926, einschl. 7932 bis 7939 und 8298 bis 8450	6	20103, 20120, 2,0-12	
Kolben, normal, Leichtmetall 1396 ab Motor-Nr. Y-501, ausschl. 37-7973, 75, 77, 79, 80, 81, 82, 83, 84, 85, 86, 90, 91, 92, 93, 94, 95, 99, 8000, 04, 05, 06, 07, 13, 16, 17, 19, 24, 26, 27, 28, 33, 47, 49, 54, 56, 58, 60, 62	4	1396	6 24 006
20103 und 20120 ab Motor-Nr. 27560, ausschl. 27718 bis 27751 und 28377 bis 30109 2,0-12 ab Motor-Nr. 7927, ausschl. 7932 bis 7939 und 8298 bis 8450 **Nur im kompletten Satz verwenden.**	6	20103, 20120, 2,0-12	
Kolben, normal, Leichtmetall	4	1190	6 24 003
Kolben, 0,25 mm Übergröße, Leichtmetall 1,8 ab Motor-Nr. 14771	×	1,2 alle, 1,8 alle, 1033	6 24 150
Kolben, 0,25 mm Übergröße, Leichtmetall 20103 und 20120 bis Motor-Nr. 27559, einschl. 27718 bis 27751 und 28377 bis 30109 2,0-12 bis Motor-Nr. 7926, einschl. 7932 bis 7939 und 8298 bis 8450 1396 bis Motor-Nr. Y-500	×	1397, 20103, 20120, 2,0-12, 1396	6 24 151
Kolben, 0,25 mm Übergröße, Leichtmetall 20103 und 20120 ab Motor-Nr. 27560, ausschl. 27718 bis 27751 und 28377 bis 30109 2,0-12 ab Motor-Nr. 7927, ausschl. 7932 bis 7939 und 8298 bis 8450 1396 ab Motor-Nr. Y-501	×	2013, 20120, 2,0-12, 1396	6 24 152
Kolben, 0,25 mm Übergröße, Leichtmetall	×	1190	6 24 153
Kolben, 0,25 mm Übergröße, Leichtmetall für 1396, ausschl. Motor-Nr. 37-7973, 75, 77, 79, 80, 81, 82, 83, 84, 85, 86, 90, 91, 92, 93, 94, 95, 99, 8000, 04, 05, 06, 07, 13, 16, 17, 19, 24, 26, 27, 28, 33, 47, 49, 54, 56, 58, 60, 62 **Nur im kompletten Satz verwenden.**	×	1396	6 24 156
Kolben, 0,50 mm Übergröße, Leichtmetall 1,8 ab Motor-Nr. 14771	×	1,2 alle, 1,8 alle, 1033	6 24 200
Kolben, 0,50 mm Übergröße, Leichtmetall 20103 und 20120 bis Motor-Nr. 27559, einschl. 27718 bis 27751 und 28377 bis 30109 2,0-12 bis Motor-Nr. 7926, einschl. 7932 bis 7939 und 8298 bis 8450 1396 bis Motor-Nr. Y-500	×	1397, 20103, 20120, 2,0-12, 1396	6 24 201
Kolben, 0,50 mm Übergröße, Leichtmetall	×	1190	6 24 203
Kolben, 0,50 mm Übergröße, Leichtmetall 20103 und 20120 ab Motor-Nr. 27560, ausschl. 27718 bis 27751 und 28377 bis 30109 2,0-12 ab Motor-Nr. 7927, ausschl. 7932 bis 7939 und 8298 bis 8450 1396 ab Motor-Nr. Y-501, ausschl. 37-7973, 75, 77, 79, 80, 81, 82, 83, 84, 85, 86, 90, 91, 92, 93, 94, 95, 99, 8000, 04, 05, 06, 07, 13, 16, 17, 19, 24, 26, 27, 28, 33, 47, 49, 54, 56, 58, 60, 62 **Nur im kompletten Satz verwenden.**	×	20103, 20120, 2,0-12, 1396	6 24 206
Kolben, 0,75 mm Übergröße, Leichtmetall 1,8 ab Motor-Nr. 14771	×	1,2 alle, 1,8 alle, 1033	6 24 250
Kolben, 0,75 mm Übergröße, Leichtmetall 20103 und 20120 bis Motor-Nr. 27559, einschl. 27718 bis 27751 und 28377 bis 30109 2,0-12 bis Motor-Nr. 7926, einschl. 7932 bis 7939 und 8298 bis 8450 1396 bis Motor-Nr. Y-500	×	1397, 20103, 20120, 2,0-12, 1396	6 24 251

Teile-Gruppen-Nr.	TEILE-NAME	Stückzahl pro Wagen	Modell
6 24 252	Kolben, 0,75 mm Übergröße, Leichtmetall 20103 und 20120 ab Motor-Nr. 27560, ausschl. 27718 bis 27751 und 28377 bis 30109 2,0-12 ab Motor-Nr. 7927, ausschl. 7932 bis 7939 und 8298 bis 8450 1396 ab Motor-Nr. Y-501	×	20103, 20120, 2,0-12, 1396
6 24 253	Kolben, 0,75 mm Übergröße, Leichtmetall	×	1190
6 24 256	Kolben, 0,75 mm Übergröße, Leichtmetall für 1396, ausschl. Motor-Nr. 37-7973, 75, 77, 79, 80, 81, 82, 83, 84, 85, 86, 90, 91, 92, 93, 94, 95, 99, 8000, 04, 05, 06, 07, 13, 16, 17, 19, 24, 26, 27, 28, 33, 47, 49, 54, 56, 58, 60, 62 **Nur im kompletten Satz verwenden.**	×	1396
6 24 300	Kolben, 1,00 mm Übergröße, Leichtmetall 1,8 ab Motor-Nr. 14771	×	1,2 alle, 1,8 alle, 1033
6 24 301	Kolben, 1,00 mm Übergröße, Leichtmetall 20103 und 20120 bis Motor-Nr. 27559, einschl. 27718 bis 27751 und 28377 bis 30109 2,0-12 bis Motor-Nr. 7926, einschl. 7932 bis 7939 und 8298 bis 8450 1396 bis Motor-Nr. Y-500	×	1397, 20103, 20120, 2,0-12, 1396
6 24 303	Kolben, 1,00 mm Übergröße, Leichtmetall	×	1190
6 24 306	Kolben, 1,00 mm Übergröße, Leichtmetall 20103 und 20120 ab Motor-Nr. 27560, ausschl. 27718 bis 27751 und 28377 bis 30109 2,0-12 ab Motor-Nr. 7927, ausschl. 7932 bis 7939 und 8298 bis 8450 1396 ab Motor-Nr. Y-501, ausschl. 37-7973, 75, 77, 79, 80, 81, 82, 83, 84, 85, 86, 90, 91, 92, 93, 94, 95, 99, 8000, 04, 05, 06, 07, 13, 16, 17, 19, 24, 26, 27, 28, 33, 47, 49, 54, 56, 58, 60, 62 **Nur im kompletten Satz verwenden.**	×	20103, 20120, 2,0-12, 1396
6 24 375	Kolben, 1,25 mm Übergröße, Leichtmetall 1,8 ab Motor-Nr. 14771	×	1,2 alle, 1,8 alle, 1033
6 24 376	Kolben, 1,25 mm Übergröße, Leichtmetall 20103 und 20120 bis Motor-Nr. 27559, einschl. 27718 bis 27751 und 28377 bis 30109 2,0-12 bis Motor-Nr. 7926, einschl. 7932 bis 7939 und 8298 bis 8450 1396 bis Motor-Nr. Y-500	×	1397, 20103, 20120, 2,0-12, 1396
6 24 378	Kolben, 1,25 mm Übergröße, Leichtmetall	×	1190
6 24 381	Kolben, 1,25 mm Übergröße, Leichtmetall 20103 und 20120 ab Motor-Nr. 27560, ausschl. 27718 bis 27751 und 28377 bis 30109 2,0-12 ab Motor-Nr. 7927, ausschl. 7932 bis 7939 und 8298 bis 8450 1396 ab Motor-Nr. Y-501, ausschl. 37-7973, 75, 77, 79, 80, 81, 82, 83, 84, 85, 86, 90, 91, 92, 93, 94, 95, 99, 8000, 04, 05, 06, 07, 13, 16, 17, 19, 24, 26, 27, 28, 33, 47, 49, 54, 56, 58, 60, 62 **Nur im kompletten Satz verwenden.**	×	20103, 20120, 2,0-12, 1396
6 24 450	Kolben, 1,50 mm Übergröße, Leichtmetall 1,8 ab Motor-Nr. 14771	×	1,2 alle, 1,8 alle, 1033
6 24 451	Kolben, 1,50 mm Übergröße, Leichtmetall 20103 und 20120 bis Motor-Nr. 27559, einschl. 27718 bis 27751 und 28377 bis 30109 2,0-12 bis Motor-Nr. 7926, einschl. 7932 bis 7939 und 8298 bis 8450 1396 bis Motor-Nr. Y-500	×	1397, 20103, 20120, 2,0-12, 1396
6 24 456	Kolben, 1,50 mm Übergröße, Leichtmetall 20103 und 20120 ab Motor-Nr. 27560, ausschl. 27718 bis 27751 und 28377 bis 30109 2,0-12 ab Motor-Nr. 7927, ausschl. 7932 bis 7939 und 8298 bis 8450 1396 ab Motor-Nr. Y-501, ausschl. 37-7973, 75, 77, 79, 80, 81, 82, 83, 84, 85, 86, 90, 91, 92, 93, 94, 95, 99, 8000, 04, 05, 06, 07, 13, 16, 17, 19, 24, 26, 27, 28, 33, 47, 49, 54, 56, 58, 60, 62 **Nur im kompletten Satz verwenden.**	×	20103, 20120, 2,0-12, 1396

TEILE-NAME	Stückzahl pro Wagen	Modell	Teile-Gruppen-Nr.
Kolben, 1,50 mm Übergröße, Leichtmetall	×	1190	6 24 453
Kolben, 1,75 mm Übergröße, Leichtmetall 1,8 ab Motor-Nr. 14771	×	1,2 alle, 1,8 alle, 1033	6 24 500
Kolben, 1,75 mm Übergröße, Leichtmetall 20103 und 20120 bis Motor-Nr. 27559, einschl. 27718 bis 27751 und 28377 bis 30109 2,0-12 bis Motor-Nr. 7926, einschl. 7932 bis 7939 und 8298 bis 8450 1396 bis Motor-Nr. Y-500	×	1397, 20103, 20120, 2,0-12, 1396	6 24 501
Kolben, 1,75 mm Übergröße, Leichtmetall	×	1190	6 24 503
Kolben, 1,75 mm Übergröße, Leichtmetall 20103 und 20120 ab Motor-Nr. 27560, ausschl. 27718 bis 27751 und 28377 bis 30109 2,0-12 ab Motor-Nr. 7927, ausschl. 7932 bis 7939 und 8298 bis 8450 1396 ab Motor-Nr. Y-501, ausschl. 37-7973, 75, 77, 79, 80, 81, 82, 83, 84, 85, 86, 90, 91, 92, 93, 94, 95, 99, 8000, 04, 05, 06, 07, 13, 16, 17, 19, 24, 26, 27, 28, 33, 47, 49, 54, 56, 58, 60, 62 **Nur im kompletten Satz verwenden.**	×	20103, 20120, 2,0-12, 1396	6 24 506
Kolben, 2,00 mm Übergröße, Leichtmetall 1,8 ab Motor-Nr. 14771	×	1,2 alle, 1,8 alle, 1033	6 24 550
Kolben, 2,00 mm Übergröße, Leichtmetall 20103 und 20120 bis Motor-Nr. 27559, einschl. 27718 bis 27751 und 28377 bis 30109 2,0-12 bis Motor-Nr. 7926, einschl. 7932 bis 7939 und 8298 bis 8450 1396 bis Motor-Nr. Y-500	×	1397, 20103, 20120, 2,0-12, 1396	6 24 551
Kolben, 2,00 mm Übergröße, Leichtmetall	×	1190	6 24 553
Kolben, 2,00 mm Übergröße, Leichtmetall 20103 und 20120 ab Motor-Nr. 27560, ausschl. 27718 bis 27751 und 28377 bis 30109 2,0-12 ab Motor-Nr. 7927, ausschl. 7932 bis 7939 und 8298 bis 8450 1396 ab Motor-Nr. Y-501, ausschl. 37-7973, 75, 77, 79, 80, 81, 82, 83, 84, 85, 86, 90, 91, 92, 93, 94, 95, 99, 8000, 04, 05, 06, 07, 13, 16, 17, 19, 24, 26, 27, 28, 33, 47, 49, 54, 56, 58, 60, 62 **Nur im kompletten Satz verwenden.**	×	20103, 20120, 2,0-12, 1396	6 24 556
Kolben mit Ringen, Bolzen und Sicherungen Zsb., 0,50 mm Übergröße Grauguß, verzinnt ab Motor-Nr. R-4811	6	3,5 alle	6 25 200
Kolben mit Ringen, Bolzen und Sicherungen Zsb., 0,75 mm Übergröße Grauguß, verzinnt ab Motor-Nr. R-4811	6	3,5 alle	6 25 250
Kolben mit Ringen, Bolzen und Sicherungen Zsb., 1,00 mm Übergröße Grauguß, verzinnt ab Motor-Nr. R-4811	6	3,5 alle	6 25 300
Kolben, normal, Grauguß bis Motor-Nr. 14770	6	18 B	6 26 000
Kolben, normal, Grauguß bis Motor-Nr. R-4810	6	3,5 alle	6 26 001
Kolben, normal, Grauguß, verzinnt ab Motor-Nr. R-4811	6	3,5 alle	6 26 002
Kolben, 0,25 mm Übergröße, Grauguß bis Motor-Nr. 14770	×	18 B	6 26 150
Kolben, 0,25 mm Übergröße, Grauguß bis Motor-Nr. R-4810	×	3,5 alle	6 26 151
Kolben, 0,25 mm Übergröße, Grauguß, verzinnt ab Motor-Nr. R-4811	×	3,5 alle	6 26 152

Teile-Gruppen-Nr.	TEILE-NAME	Stückzahl pro Wagen	Modell
6 26 200	Kolben, 0,50 mm Übergröße, Grauguß bis Motor-Nr. 14770	×	18 B
6 26 201	Kolben, 0,50 mm Übergröße, Grauguß bis Motor-Nr. R-4810	×	3,5 alle
6 26 202	Kolben, 0,50 mm Übergröße, Grauguß, verzinnt ab Motor-Nr. R-4811	×	3,5 alle
6 26 250	Kolben, 0,75 mm Übergröße, Grauguß bis Motor-Nr. 14770	×	18 B
6 26 251	Kolben, 0,75 mm Übergröße, Grauguß bis Motor-Nr. R-4810	×	3,5 alle
6 26 252	Kolben, 0,75 mm Übergröße, Grauguß, verzinnt ab Motor-Nr. R-4811	×	3,5 alle
6 26 300	Kolben, 1,00 mm Übergröße, Grauguß bis Motor-Nr. 14770	×	18 B
6 26 301	Kolben, 1,00 mm Übergröße, Grauguß bis Motor-Nr. R-4810	×	3,5 alle
6 26 302	Kolben, 1,00 mm Übergröße, Grauguß, verzinnt ab Motor-Nr. R-4811	×	3,5 alle
6 26 350	Kolben, 1,25 mm Übergröße, Grauguß bis Motor-Nr. R-4810	×	3,5 alle
6 26 351	Kolben, 1,25 mm Übergröße, Grauguß, verzinnt ab Motor-Nr. R-4811	×	3,5 alle
6 26 400	Kolben, 1,50 mm Übergröße, Grauguß bis Motor-Nr. R-4810	×	3,5 alle
6 26 401	Kolben, 1,50 mm Übergröße, Grauguß, verzinnt ab Motor-Nr. R-4811	×	3,5 alle
6 26 450	Kolben, 1,75 mm Übergröße, Grauguß bis Motor-Nr. R-4810	×	3,5 alle
6 26 451	Kolben, 1,75 mm Übergröße, Grauguß, verzinnt ab Motor-Nr. R-4811	×	3,5 alle
6 26 500	Kolben, 2,00 mm Übergröße, Grauguß bis Motor-Nr. R-4810	×	3,5 alle
6 26 501	Kolben, 2,00 mm Übergröße, Grauguß, verzinnt ab Motor-Nr. R-4811	×	3,5 alle
6 28 000	**Kolbenring**, normal, 3,1 mm hoch	8	1,2 alle, 1033
		12	1,8 alle
6 28 001	Kolbenring, normal, 3 mm hoch bis Motor-Nr. R-4810	12	3,5 alle
6 28 002	Kolbenring, normal, 2,25 mm hoch 1396 bis Motor-Nr. Y-500	12	1397, 1396
	20103 und 20120 bis Motor-Nr. 27559, einschl. 27718 bis 27751 und 28377 bis 30109 2,0-12 bis Motor-Nr. 7926, einschl. 7932 bis 7939 und 8298 bis 8450	18	20103, 20120, 2,0-12
6 28 003	Kolbenring, normal, 4 mm hoch ab Motor-Nr. R-4811	12	3,5 alle
6 28 004	Kolbenring, normal, oben und unten, 3 mm hoch	8	1190
6 28 150	Kolbenring, 0,25 mm Übergröße, 3,1 mm hoch	×	1,2 alle, 1,8 alle, 1033
6 28 151	Kolbenring, 0,25 mm Übergröße, 3 mm hoch bis Motor-Nr. R-4810	×	3,5 alle

TEILE-NAME	Stückzahl pro Wagen	Modell	Teile-Gruppen-Nr.
Kolbenring, 0,25 mm Übergröße, 2,25 mm hoch 20103 und 20120 bis Motor-Nr. 27559, einschl. 27718 bis 27751 und 28377 bis 30109 2,0-12 bis Motor-Nr. 7926, einschl. 7932 bis 7939 und 8298 bis 8450 1396 bis Motor-Nr. Y-500	×	1397, 20103, 20120, 2,0-12, 1396	6 28 152
Kolbenring, 0,25 mm Übergröße, 4 mm hoch ab Motor-Nr. R-4811	×	3,5 alle	6 28 153
Kolbenring, 0,25 mm Übergröße, 3 mm hoch	×	1190	6 28 154
Kolbenring, 0,50 mm Übergröße, 3,1 mm hoch	×	1,2 alle, 1,8 alle, 1033	6 28 200
Kolbenring, 0,50 mm Übergröße, 3 mm hoch bis Motor-Nr. R-4810	×	3,5 alle	6 28 201
Kolbenring, 0,50 mm Übergröße, 2,25 mm hoch 20103 und 20120 bis Motor-Nr. 27559, einschl. 27718 bis 27751 und 28377 bis 30109 2,0-12 bis Motor-Nr. 7926, einschl. 7932 bis 7939 und 8298 bis 8450 1396 bis Motor-Nr. Y-500	×	1397, 20103, 20120, 2,0-12, 1396	6 28 202
Kolbenring, 0,50 mm Übergröße, 4 mm hoch ab Motor-Nr. R-4811	×	3,5 alle	6 28 203
Kolbenring, 0,50 mm Übergröße, 3 mm hoch	×	1190	6 28 204
Kolbenring, 0,75 mm Übergröße, 3,1 mm hoch	×	1,2 alle, 1,8 alle, 1033	6 28 250
Kolbenring, 0,75 mm Übergröße, 3 mm hoch bis Motor-Nr. R-4810	×	3,5 alle	6 28 251
Kolbenring, 0,75 mm Übergröße, 2,25 mm hoch 20103 und 20120 bis Motor-Nr. 27559, einschl. 27718 bis 27751 und 28377 bis 30109 2,0-12 bis Motor-Nr. 7926, einschl. 7932 bis 7939 und 8298 bis 8450 1396 bis Motor-Nr. Y-500	×	1397, 20103, 20120, 2,0-12, 1396	6 28 252
Kolbenring, 0,75 mm Übergröße, 4 mm hoch ab Motor-Nr. R-4811	×	3,5 alle	6 28 253
Kolbenring, 0,75 mm Übergröße, 3 mm hoch	×	1190	6 28 254
Kolbenring, 1,00 mm Übergröße, 3,1 mm hoch	×	1,2 alle, 1,8 alle, 1033	6 28 300
Kolbenring, 1,00 mm Übergröße, 3 mm hoch bis Motor-Nr. R-4810	×	3,5 alle	6 28 301
Kolbenring, 1,00 mm Übergröße, 2,25 mm hoch 20103 und 20120 bis Motor-Nr. 27559, einschl. 27718 bis 27751 und 28377 bis 30109 2,0-12 bis Motor-Nr. 7926, einschl. 7932 bis 7939 und 8298 bis 8450 1396 bis Motor-Nr. Y-500	×	1397, 20103, 20120, 2,0-12, 1396	6 28 302
Kolbenring, 1,00 mm Übergröße, 4 mm hoch ab Motor-Nr. R-4811	×	3,5 alle	6 28 303
Kolbenring, 1,00 mm Übergröße, 3 mm hoch	×	1190	6 28 304
Kolbenring, 1,25 mm Übergröße, 3,1 mm hoch	×	1,2 alle, 1,8 alle, 1033	6 28 375
Kolbenring, 1,25 mm Übergröße, 3 mm hoch bis Motor-Nr. R-4810	×	3,5 alle	6 28 376
Kolbenring, 1,25 mm Übergröße, 2,25 mm hoch 20103 und 20120 bis Motor-Nr. 27559, einschl. 27718 bis 27751 und 28377 bis 30109 2,0-12 bis Motor-Nr. 7926, einschl. 7932 bis 7939 und 8298 bis 8450 1396 bis Motor-Nr. Y-500	×	1397, 20103, 20120, 2,0-12, 1396	6 28 377
Kolbenring, 1,25 mm Übergröße, 4 mm hoch ab Motor-Nr. R-4811	×	3,5 alle	6 28 378

Teile-Gruppen-Nr.	TEILE-NAME	Stückzahl pro Wagen	Modell
6 28 379	Kolbenring, 1,25 mm Übergröße, 3 mm hoch	×	1190
6 28 450	Kolbenring, 1,50 mm Übergröße, 3,1 mm hoch	×	1,2 alle, 1,8 alle, 1033
6 28 451	Kolbenring, 1,50 mm Übergröße, 3 mm hoch bis Motor-Nr. R-4810	×	3,5 alle
6 28 452	Kolbenring, 1,50 mm Übergröße, 2,25 mm hoch 20103 und 20120 bis Motor-Nr. 27559, einschl. 27718 bis 27751 und 28377 bis 30109 2,0-12 bis Motor-Nr. 7926, einschl. 7932 bis 7939 und 8298 bis 8450 1396 bis Motor-Nr. Y-500	×	1397, 20103, 20120, 2,0-12, 1396
6 28 453	Kolbenring, 1,50 mm Übergröße, 4 mm hoch ab Motor-Nr. R-4811	×	3,5 alle
6 28 454	Kolbenring, 1,50 mm Übergröße, 3 mm hoch	×	1190
6 28 500	Kolbenring, 1,75 mm Übergröße, 3,1 mm hoch	×	1,2 alle, 1,8 alle, 1033
6 28 501	Kolbenring, 1,75 mm Übergröße, 3 mm hoch bis Motor-Nr. R-4810	×	3,5 alle
6 28 502	Kolbenring, 1,75 mm Übergröße, 2,25 mm hoch 20103 und 20120 bis Motor-Nr. 27559, einschl. 27718 bis 27751 und 28377 bis 30109 2,0-12 bis Motor-Nr. 7926, einschl. 7932 bis 7939 und 8298 bis 8450 1396 bis Motor-Nr. Y-500	×	1397, 20103, 20120, 2,0-12, 1396
6 28 503	Kolbenring, 1,75 mm Übergröße, 4 mm hoch ab Motor-Nr. R-4811	×	3,5 alle
6 28 504	Kolbenring, 1,75 mm Übergröße, 3 mm hoch	×	1190
6 28 550	Kolbenring, 2,00 mm Übergröße, 3,1 mm hoch	×	1,2 alle, 1,8 alle, 1033
6 28 551	Kolbenring, 2,00 mm Übergröße, 3 mm hoch bis Motor-Nr. R-4810	×	3,5 alle
6 28 552	Kolbenring, 2,00 mm Übergröße, 2,25 mm hoch 20103 und 20120 bis Motor-Nr. 27559, einschl. 27718 bis 27751 und 28377 bis 30109 2,0-12 bis Motor-Nr. 7926, einschl. 7932 bis 7939 und 8298 bis 8450 1396 bis Motor-Nr. Y-500	×	1397, 20103, 20120, 2,0-12, 1396
6 28 553	Kolbenring, 2,00 mm Übergröße, 4 mm hoch ab Motor-Nr. R-4811	×	3,5 alle
6 28 554	Kolbenring, 2,00 mm Übergröße, 3 mm hoch	×	1190
	Die in Gruppe 6 30 aufgeführten Kolbenringe, oben und unten, wurden bei den betreffenden Modellen wie folgt eingebaut: 20103 und 20120 ab Motor-Nr. 27560, ausschl. 27718 bis 27751 und 28377 bis 30109 2,0-12 ab Motor-Nr. 7927, ausschl. 7932 bis 7939 und 8298 bis 8450 1396 ab Motor-Nr. Y-501		
6 30 000	**Kolbenring,** oben, normal, 3 mm hoch	4	1396
		6	20103, 20120, 2,0-12
6 30 075	Kolbenring, oben, 0,25 mm Übergröße, 3 mm hoch	×	20103, 20120, 2,0-12, 1396
6 30 100	Kolbenring, oben, 0,50 mm Übergröße, 3 mm hoch	×	20103, 20120, 2,0-12, 1396
6 30 125	Kolbenring, oben, 0,75 mm Übergröße, 3 mm hoch	×	20103, 20120, 2,0-12, 1396
6 30 150	Kolbenring, oben, 1,00 mm Übergröße, 3 mm hoch	×	20103, 20120, 2,0-12, 1396
6 30 175	Kolbenring, oben, 1,25 mm Übergröße, 3 mm hoch	×	20103, 20120, 2,0-12, 1396
6 30 200	Kolbenring, oben, 1,50 mm Übergröße, 3 mm hoch	×	20103, 20120, 2,0-12, 1396
6 30 225	Kolbenring, oben, 1,75 mm Übergröße, 3 mm hoch	×	20103, 20120, 2,0-12, 1396

TEILE-NAME	Stückzahl pro Wagen	Modell	Teile-Gruppen-Nr.
Kolbenring, oben, 2,00 mm Übergröße, 3 mm hoch	×	20103, 20120, 2,0-12, 1396	6 30 250
Kolbenring, unten, normal, 3 mm hoch	6	20103, 20120, 2,0-12	6 28 004
	4	1396	
Kolbenring, unten, 0,25 mm Übergröße, 3 mm hoch	×	20103, 20120, 2,0-12, 1396	6 28 154
Kolbenring, unten, 0,50 mm Übergröße, 3 mm hoch	×	20103, 20120, 2,0-12, 1396	6 28 204
Kolbenring, unten, 0,75 mm Übergröße, 3 mm hoch	×	20103, 20120, 2,0-12, 1396	6 28 254
Kolbenring, unten, 1,00 mm Übergröße, 3 mm hoch	×	20103, 20120, 2,0-12, 1396	6 28 304
Kolbenring, unten, 1,25 mm Übergröße, 3 mm hoch	×	20103, 20120, 2,0-12, 1396	6 28 379
Kolbenring, unten, 1,50 mm Übergröße, 3 mm hoch	×	20103, 20120, 2,0-12, 1396	6 28 454
Kolbenring, unten, 1,75 mm Übergröße, 3 mm hoch	×	20103, 20120, 2,0-12, 1396	6 28 504
Kolbenring, unten, 2,00 mm Übergröße, 3 mm hoch	×	20103, 20120, 2,0-12, 1396	6 28 554
Ölabstreifring, normal, 4,75 mm hoch	4	1,2 alle, 1033	**6 32 000**
	6	1,8 alle	
Ölabstreifring, normal, 4,75 mm hoch	6	3,5 alle	6 32 001
Ölabstreifring, normal, 4 mm hoch 20103 und 20120 bis Motor-Nr. 27559, einschl. 27718 bis 27751 und 28377 bis 30109 2,0-12 bis Motor-Nr. 7926, einschl. 7932 bis 7939 und 8298 bis 8450	6	20103, 20120, 2,0-12	6 32 002
1396 bis Motor-Nr. Y-500	4	1397, 1396	
Ölabstreifring, normal, 5 mm hoch 20103 und 20120 ab Motor-Nr. 27560, ausschl. 27718 bis 27751 und 28377 bis 30109 2,0-12 ab Motor-Nr. 7927, ausschl. 7932 bis 7939 und 8298 bis 8450	6	20103, 20120, 2,0-12	6 32 003
1396 ab Motor-Nr. Y-501	4	1190, 1396	
Ölabstreifring, 0,25 mm Übergröße, 4,75 mm hoch	×	1,2 alle, 1,8 alle, 1033	6 32 150
Ölabstreifring, 0,25 mm Übergröße, 4,75 mm hoch	×	3,5 alle	6 32 151
Ölabstreifring, 0,25 mm Übergröße, 4 mm hoch 20103 und 20120 bis Motor-Nr. 27559, einschl. 27718 bis 27751 und 28377 bis 30109 2,0-12 bis Motor-Nr. 7926, einschl. 7932 bis 7939 und 8298 bis 8450 1396 bis Motor-Nr. Y-500	×	1397, 20103, 20120, 2,0-12, 1396	6 32 152
Ölabstreifring, 0,25 mm Übergröße, 5 mm hoch 20103 und 20120 ab Motor-Nr. 27560, ausschl. 27718 bis 27751 und 28377 bis 30109 2,0-12 ab Motor-Nr. 7927, ausschl. 7932 bis 7939 und 8298 bis 8450 1396 ab Motor-Nr. Y-501	×	20103, 20120, 2,0-12, 1190, 1396	6 32 153
Ölabstreifring, 0,50 mm Übergröße, 4,75 mm hoch	×	1,2 alle, 1,8 alle, 1033	6 32 200
Ölabstreifring, 0,50 mm Übergröße, 4,75 mm hoch	×	3,5 alle	6 32 201
Ölabstreifring, 0,50 mm Übergröße, 4 mm hoch 20103 und 20120 bis Motor-Nr. 27559, einschl. 27718 bis 27751 und 28377 bis 30109 2,0-12 bis Motor-Nr. 7926, einschl. 7932 bis 7939 und 8298 bis 8450 1396 bis Motor-Nr. Y-500	×	20103, 20120, 2,0-12, 1396	6 32 202
Ölabstreifring, 0,50 mm Übergröße, 5 mm hoch 20103 und 20120 ab Motor-Nr. 27560, ausschl. 27718 bis 27751 und 28377 bis 30109 2,0-12 ab Motor-Nr. 7927, ausschl. 7932 bis 7939 und 8298 bis 8450 1396 ab Motor-Nr. Y-501	×	20103, 20120, 2,0-12, 1190, 1396	6 32 203
Ölabstreifring, 0,75 mm Übergröße, 4,75 mm hoch	×	1,2 alle, 1,8 alle, 1033	6 32 250

Teile-Gruppen-Nr.	TEILE-NAME	Stückzahl pro Wagen	Modell
6 32 251	Ölabstreifring, 0,75 mm Übergröße, 4,75 mm hoch	×	3,5 alle
6 32 252	Ölabstreifring, 0,75 mm Übergröße, 4 mm hoch 20103 und 20120 bis Motor-Nr. 27559, einschl. 27718 bis 27751 und 28377 bis 30109 2,0-12 bis Motor-Nr. 7926, einschl. 7932 bis 7939 und 8298 bis 8450 1396 bis Motor-Nr. Y-500	×	1397, 20103, 20120, 2,0-12, 1396
6 32 253	Ölabstreifring, 0,75 mm Übergröße, 5 mm hoch 20103 und 20120 ab Motor-Nr. 27560, ausschl. 27718 bis 27751 und 28377 bis 30109 2,0-12 ab Motor-Nr. 7927, ausschl. 7932 bis 7939 und 8298 bis 8450 1396 ab Motor-Nr. Y-501	×	20103, 20120, 2,0-12, 1190, 1396
6 32 300	Ölabstreifring, 1,00 mm Übergröße, 4,75 mm hoch	×	1,2 alle, 1,8 alle, 1033
6 32 301	Ölabstreifring, 1,00 mm Übergröße, 4,75 mm hoch	×	3,5 alle
6 32 302	Ölabstreifring, 1,00 mm Übergröße, 4 mm hoch 20103 und 20120 bis Motor-Nr. 27559, einschl. 27718 bis 27751 und 28377 bis 30109 2,0-12 bis Motor-Nr. 7926, einschl. 7932 bis 7939 und 8298 bis 8450 1396 bis Motor-Nr. Y-500	×	1397, 20103, 20120, 2,0-12, 1396
6 32 303	Ölabstreifring, 1,00 mm Übergröße, 5 mm hoch 20103 und 20120 ab Motor-Nr. 27560, ausschl. 27718 bis 27751 und 28377 bis 30109 2,0-12 ab Motor-Nr. 7927, ausschl. 7932 bis 7939 und 8298 bis 8450 1396 ab Motor-Nr. Y-501	×	20103, 20120, 2,0-12, 1190, 1396
6 32 375	Ölabstreifring, 1,25 mm Übergröße, 4,75 mm hoch	×	1,2 alle, 1,8 alle, 1033
6 32 376	Ölabstreifring, 1,25 mm Übergröße, 4,75 mm hoch	×	3,5 alle
6 32 377	Ölabstreifring, 1,25 mm Übergröße, 4 mm hoch 20103 und 20120 bis Motor-Nr. 27559, einschl. 27718 bis 27751 und 28377 bis 30109 2,0-12 bis Motor-Nr. 7926, einschl. 7932 bis 7939 und 8298 bis 8450 1396 bis Motor-Nr. Y-500	×	1397, 20103, 20120, 2,0-12, 1396
6 32 378	Ölabstreifring, 1,25 mm Übergröße, 5 mm hoch 20103 und 20120 ab Motor-Nr. 27560, ausschl. 27718 bis 27751 und 28377 bis 30109 2,0-12 ab Motor-Nr. 7927, ausschl. 7932 bis 7939 und 8298 bis 8450 1396 ab Motor-Nr. Y-501	×	20103, 20120, 2,0-12, 1190, 1396
6 32 450	Ölabstreifring, 1,50 mm Übergröße, 4,75 mm hoch	×	1,2 alle, 1,8 alle, 1033
6 32 451	Ölabstreifring, 1,50 mm Übergröße, 4,75 mm hoch	×	3,5 alle
6 32 452	Ölabstreifring, 1,50 mm Übergröße, 4 mm hoch 20103 und 20120 bis Motor-Nr. 27559, einschl. 27718 bis 27751 und 28377 bis 30109 2,0-12 bis Motor-Nr. 7926, einschl. 7932 bis 7939 und 8298 bis 8450 1396 bis Motor-Nr. Y-500	×	1397, 20103, 20120, 2,0-12, 1396
6 32 453	Ölabstreifring, 1,50 mm Übergröße, 5 mm hoch 20103 und 20120 ab Motor-Nr. 27560, ausschl. 27718 bis 27751 und 28377 bis 30109 2,0-12 ab Motor-Nr. 7927, ausschl. 7932 bis 7939 und 8928 bis 8450 1396 ab Motor-Nr. Y-501	×	20103, 20120, 2,0-12, 1190, 1396
6 32 500	Ölabstreifring, 1,75 mm Übergröße, 4,75 mm hoch	×	1,2 alle, 1,8 alle, 1033
6 32 501	Ölabstreifring, 1,75 mm Übergröße, 4,75 mm hoch	×	3,5 alle
6 32 502	Ölabstreifring, 1,75 mm Übergröße, 4 mm hoch 20103 und 20120 bis Motor-Nr. 27559, einschl. 27718 bis 27751 und 28377 bis 30109 2,0-12 bis Motor-Nr. 7926, einschl. 7932 bis 7939 und 8298 bis 8450 1396 bis Motor-Nr. Y-500	×	1397, 20103, 20120, 2,0-12, 1396

TEILE-NAME	Stückzahl pro Wagen	Modell	Teile-Gruppen-Nr.
Ölabstreifring, 1,75 mm Übergröße, 5 mm hoch 20103 und 20120 ab Motor-Nr. 27560, ausschl. 27718 bis 27751 und 28377 bis 30109 2,0-12 ab Motor-Nr. 7927, ausschl. 7932 bis 7939 und 8928 bis 8450 1396 ab Motor-Nr. Y-501	×	20103, 20120, 2,0-12, 1190, 1396	6 32 503
Ölabstreifring, 2,00 mm Übergröße, 4,75 mm hoch	×	1,2 alle, 1,8 alle, 1033	6 32 550
Ölabstreifring, 2,00 mm Übergröße, 4,75 mm hoch	×	3,5 alle	6 32 551
Ölabstreifring, 2,00 mm Übergröße, 4 mm hoch 20103 und 20120 bis Motor-Nr. 27559, einschl. 27718 bis 27751 und 28377 bis 30109 2,0-12 bis Motor-Nr. 7926, einschl. 7932 bis 7939 und 8298 bis 8450 1396 bis Motor-Nr. Y-500	×	1397, 20103, 20120, 2,0-12, 1396	6 32 552
Ölabstreifring, 2,00 mm Übergröße, 5 mm hoch 20103 und 20120 ab Motor-Nr. 27560, ausschl. 27718 bis 27751 und 28377 bis 30109 2,0-12 ab Motor-Nr. 7927, ausschl. 7932 bis 7939 und 8298 bis 8450 1396 ab Motor-Nr. Y-501	×	20103, 20120, 2,0-12, 1190, 1396	6 32 553
Kolbenbolzen, normal 18 B ab Motor-Nr. 14771	4 6	1,2 alle, 1033 1,8 alle	**6 34 000**
Kolbenbolzen, normal bis Motor-Nr. 14770	6	18 B	6 34 001
Kolbenbolzen, normal	6	3,5 alle	6 34 002
Kolbenbolzen, normal	4 6	1397, 1190, 1396 20103, 20120, 2,0-12	6 34 003
Kolbenbolzen, 0,08 mm Übergröße bis Motor-Nr. 14770	×	18 B	6 34 050
Kolbenbolzen, 0,08 mm Übergröße	×	3,5 alle	6 34 051
Sicherungsring für Kolbenbolzen N-10348	8 12	1,2 alle, 1,8 alle, 1397, 1190, 1396 20103, 20120, 2,0-12	
Schraube für Kolbenbolzen (1/8"-24) bis Motor-Nr. 14770	6	18 B	6 34 125
Schraube für Kolbenbolzen (5/16"-24) bis Motor-Nr. R-8265	6	3,5 alle	6 34 126
Schraube für Kolbenbolzen (M 8 x 1) ab Motor-Nr. Br. 1	6	3,5 alle	6 34 127
Federring für Kolbenbolzenschraube bis Motor-Nr. 14770	6	18 B	6 34 175
Federring für Kolbenbolzenschraube	6	3,5 alle	6 34 176
Nockenwelle 1290 und 1296 bis Motor-Nr. R-35000 1397 bis Motor-Nr. 21000	1	1,2 alle, 1033, 1397	**6 36 100**
Nockenwelle Bis Motor-Nr. 1048 ist die Druckplatte Nr. 6 36 225 mitzuliefern und an der vorderen Motortragplatte die Ölzuführungsöffnung zwischen Kurbelwelle und Nockenwelle sorgfältig zu verschweißen.	1	1,8 alle	6 36 101
Nockenwelle Bis Motor-Nr. R-8265 ist eine Schraube Nr. N-11085 mitzuliefern.	1	3,5 alle	6 36 102
Nockenwelle 1290 und 1296 ab Motor-Nr. R-35001 1397 ab Motor-Nr. 21001 1396 bis Motor-Nr. 37-3426	1	1290, 1296, 1397, 1396	6 36 103

Teile-Gruppen-Nr.	TEILE-NAME	Stückzahl pro Wagen	Modell
6 36 104	Nockenwelle 20103 und 20120 bis Motor-Nr. 12510 2,0-12 bis Motor-Nr. 4111	1	20103, 20120, 2,0-12
6 63 105	Nockenwelle 20103 und 20120 ab Motor-Nr. 12511 2,0-12 ab Motor-Nr. 4112	1	20103, 20120, 2,0-12
6 36 106	Nockenwelle bis Motor-Nr. 37-14974	1	1190
6 36 108	Nockenwelle ab Motor-Nr. 37-14975	1	1190
6 36 109	Nockenwelle 1396 ab Motor-Nr. 37-3427	1	1396
6 36 200	Zwischenring für Nockenwelle	1	3,5 alle
6 36 225	Druckplatte für Nockenwelle 18 B ab Motor-Nr. 1049	1	1,2 alle, 1,8 alle, 1033, 1397, 20103, 20120, 2,0-12, 1396
6 36 226	Druckplatte für Nockenwelle 18 B bis Motor-Nr. 1048	1	18 B, 1190
6 36 227	Druckplatte für Nockenwelle	1	3,5 alle
6 36 275	Dichtung für Nockenwellendruckplatte, Papier	1	1190
6 36 300	Zahnrad für Nockenwelle	1	1,2 alle, 1,8 alle, 1033, 1397, 20103, 20120, 2,0-12, 1190, 1396
6 36 301	Zahnrad für Nockenwelle (Zahnkette) ab Motor-Nr. R-3436	1	3,5 alle
	Kurbelwellenrad, Nockenwellenrad und Steuerkette für 3,5 Ltr. bis Motor-Nr. R-3435 siehe Nr. 6 14 500		
	Scheibenfeder für Nockenwellenzahnrad (3/16" x 3/4") 106751	1	1,2 alle, 1,8 alle, 1033, 1397, 20103, 20120, 2,0-12, 1190, 1396
	Scheibenfeder für Nockenwellenzahnrad (3/16" x 1") 103462	1	3,5 alle
6 36 350	Steuerkette (Zahnkette) ab Motor-Nr. R-3436	1	3,5 alle
	Schraube — Sechskant für Nockenwellenrad und Druckplatte (5/16"-18 x 7/8") 115703 bis Motor-Nr. R-8265	3	3,5 alle
6 36 400	Scheibe, Spezial (5/16")	1	3,5 alle
6 36 425	Nockenwellenlager, vorn	1	3,5 alle
6 36 450	Nockenwellenlager, vorn mitten	1	3,5 alle
6 36 475	Nockenwellenlager, hinten mitten	1	3,5 alle
6 36 500	Nockenwellenlager, hinten	1	3,5 alle
6 36 525	Verschlußscheibe für Nockenwellenlager, hinten (44,45 mm Ø) 2,0-12 bis Motor-Nr. 37-4431 1190 bis Motor-Nr. 37-19173 1396 bis Motor-Nr. 37-4553	1	1,2 alle, 1,8 alle, 1033, 1397, 20103, 20120, 2,0-12, 1190, 1396
9 02 526	Verschlußscheibe für Nockenwelle, hinten (45 mm Ø) 2,0-12 ab Motor-Nr. 37-4432 1190 ab Motor-Nr. 37-19174 1396 ab Motor-Nr. 37-4554	1	1190, 1396, 2,0-12
6 36 526	Verschlußscheibe für Nockenwellenlager, hinten	1	3,5 alle
6 38 001	**Deckel mit Öldichtung,** für Räderkasten	1	1,2 alle, 1,8 alle, 1033, 1397, 20103, 20120, 2,0-12, 1190, 1396
6 38 075	Deckel für Räderkasten bis Motor-Nr. R-8265	1	3,5 alle

TEILE-NAME	Stückzahl pro Wagen	Modell	Teile-Gruppen-Nr.
Deckel für Räderkasten ab Motor-Nr. Br. 1	1	3,5 alle	6 38 076
Öldichtung für Räderkastendeckel, Kork (40,5 x 55,5 x 8 mm)	1	1,2 alle, 1,8 alle, 1033, 1397, 20103, 20120, 2,0-12, 1190, 1396	6 38 175
Öldichtung für Räderkastendeckel Nr. 6 38 001, Kork (40,5 x 56 x 7,2 mm)	1	20103, 20120, 2,0-12, 1190, 1396	6 38 176
Halter für Öldichtung, Innenlochdurchmesser 42,8 mm	1	1,2 alle, 1,8 alle, 1033, 1397, 20103, 20120, 2,0-12, 1190, 1396	6 38 200
Halter für Öldichtung, Innenlochdurchmesser 44,5 mm	1	20103, 20120, 2,0-12, 1190, 1396	6 38 201
Dichtung für Räderkastendeckel, Papier	1	1,2 alle, 1,8 alle, 1033, 1397, 20103, 20120, 2,0-12, 1190, 1396	6 38 225
Dichtung für Räderkastendeckel, Papier	1	3,5 alle	6 38 226
Ventilstößel mit Stellschraube und Gegenmutter, normal	**8**	1,2 alle, 1033, 1397, 1396	**6 40 025**
	12	1,8 alle, 20103, 20120, 2,0-12	
Ventilstößel, normal (M 10 x 1)	12	3,5 alle	6 40 027
Ventilstößel mit Stellschraube und Gegenmutter, normal Bis Motor-Nr. Y-2704 sind die Stößel satzweise auszuwechseln (1 Satz = 8 Stück).	8	1190	6 40 031
Ventilstößel mit Stellschraube und Gegenmutter, 0,13 mm Übergröße	×	1,2 alle, 1,8 alle, 1033, 1397, 20103, 20120, 2,0-12, 1396	6 40 100
Ventilstößel mit Stellschraube und Gegenmutter, 0,13 mm Übergröße	×	1190	6 40 101
Ventilstößel mit Stellschraube und Gegenmutter, 0,25 mm Übergröße	×	1,2 alle, 1,8 alle, 1033, 1397, 20103, 20120, 2,0-12, 1396	6 40 150
Ventilstößel mit Stellschraube und Gegenmutter, 0,25 mm Übergröße	×	1190	6 40 155
Stellschraube für Ventilstößel (3/8"-24 x 7/8")	8	12 B, 12 C, 92 C, 1033, 1210, 12 N, 12 LG, 12 LGL, 1233	6 40 350
2,0-12 bis Motor-Nr. 600 3,5 bis Motor-Nr. R-8265	12	1,8 alle, 3,5 alle, 2,0-12	
Stellschraube für Ventilstößel (M 10 x 1 x 22)	8	1290, 1296, 1397, 1190, 1396	6 40 351
2,0-12 ab Motor-Nr. 601 3,5 ab Motor-Nr. Br. 1	12	20103, 20120, 2,0-12, 3,5 alle	
Gegenmutter für Ventilstößel (3/8"-24)	8	12 B, 12 C, 92 C, 1033, 1210, 12 N, 12 LG, 12 LGL, 1233	6 40 375
2,0-12 bis Motor-Nr. 600 3,5 bis Motor-Nr. R-8265	12	1,8 alle, 3,5, 2,0-12	
Gegenmutter für Ventilstößel (M 10 x 1) N-11651	8	1290, 1296, 1397, 1396	
2,0-12 ab Motor-Nr. 601 3,5 ab Motor-Nr. Br. 1	12	20103, 20120, 2,0-12, 3,5 alle	
Gegenmutter für Ventilstößel, konisch (M 10 x 1)	8	1190	6 40 377
Ventilstößelführung	3	3,5 alle	6 40 425
Sicherung für Ventilstößelführung	3	3,5 alle	6 40 450
Sechskantschraube für Ventilstößelführung (M 11 x 1,5 x 50) ab Motor-Nr. Br. 1	6	3,5 alle	6 40 475
Führung für Ventil, normal	**8**	1,2 alle, 1033, 1397, 1396	**6 42 000**
	12	1,8 alle, 20103, 20120, 2,0-12	
Führung für Ventil	12	3,5 alle	6 42 001
Führung für Einlaßventil, normal	4	1190	6 42 025
Führung für Auslaßventil, normal	4	1190	6 42 050
Führung für Ventil, 0,13 mm Übergröße	×	1,2 alle, 1,8 alle, 1033, 1397, 20103, 20120, 2,0-12, 1396	6 42 075

Teile-Gruppen-Nr.	TEILE-NAME	Stückzahl pro Wagen	Modell
6 42 100	Führung für Einlaßventil, 0,13 mm Übergröße	×	1190
6 42 125	Führung für Auslaßventil, 0,13 mm Übergröße	×	1190
6 42 150	Einlaßventil 1,2 bis Motor-Nr. 16100	4	1,2
		6	18 B, 18 C, 98 C
6 42 151	Einlaßventil	6	3,5 alle
6 42 152	Einlaßventil ab Motor-Nr. 16101	4	1033, 1,2, 1397, 1396
		6	18 N, 1833, 20103, 20120, 2,0-12
6 42 153	Einlaßventil	4	1190
6 42 200	Auslaßventil	4	1,2 alle, 1033, 1397, 1396
		6	1,8 alle, 20103, 20120, 2,0-12
6 42 201	Auslaßventil	6	3,5 alle
6 42 202	Auslaßventil	4	1190
6 42 250	Ventilfeder Für 1,2, 1,8, 1033, 1397, 20120 sowie 20103 bis Motor-Nr. 37-4349 2,0-12 bis Motor-Nr. 37-2685 1396 bis Motor-Nr. 37-3323 ist Federteller, oben, Nr. 6 42 276 mitzuliefern.	8	1,2 alle, 1033, 1397, 1190, 1396
		12	1,8 alle, 20103, 20120, 2,0-12
6 42 251	Ventilfeder	12	3,5 alle
6 42 275	Teller für Ventilfeder, oben 1396 bis Motor-Nr. 37-3323 20103 bis Motor-Nr. 37-4349 2,0-12 bis Motor-Nr. 37-2685 Bei 1,2 bis Motor-Nr. 8605, ausschl. 8540 bis 8550, 1,8 bis Motor-Nr. 20368, einschl. 20501 bis 20527, ausschl. 20050 sind die Federteller satzweise auszuwechseln.	8	1,2 alle, 1033, 1397, 1396
		12	1,8 alle, 20103, 20120, 2,0-12
6 42 276	Teller für Ventilfeder, oben 1396 ab Motor-Nr. 37-3324 20103 ab Motor-Nr. 37-4350 2,0-12 ab Motor-Nr. 37-2686	8	1396, 1190
		12	20103, 2,0-12
6 42 301	Teller für Ventilfeder, unten	12	3,5 alle
6 42 302	Teller für Ventilfeder, unten 1290 und 1296 ab Motor-Nr. R-16986 1397 ab Motor-Nr. 6224	8	1290, 1296, 1397, 1396
	20103 und 20120 ab Motor-Nr. 6493 2,0-12 ab Motor-Nr. 2244	12	20103, 20120, 2,0-12
6 42 303	Teller für Ventilfeder, unten	8	1190
6 42 350	Ventilkeil, Ventilkeilhalter und Teller 1,2 bis Motor-Nr. R-16985 1397 bis Motor-Nr. 6223	8	1,2 alle, 1033, 1397
	20103 und 20120 bis Motor-Nr. 6492 2,0-12 bis Motor-Nr. 2243 Sofern bei obigen Modellen die Ventilkeile noch nicht ausgewechselt wurden, sind Ventilkeilhalter und Teller zusammen auszuwechseln.	12	1,8 alle, 20103, 20120, 2,0-12
6 42 351	Ventilkeil 1290 und 1296 ab Motor-Nr. R-16986 1397 ab Motor-Nr. 6224	16	1290, 1296, 1397, 1190, 1396
	20103 und 20120 ab Motor-Nr. 6493 2,0-12 ab Motor-Nr. 2244	24	20103, 20120, 2,0-12
6 42 352	Ventilkeil	24	3,5 alle
6 42 400	Halter für Ventilkeil 1290 und 1296 ab Motor-Nr. R-16986 1397 ab Motor-Nr. 6224	8	1290, 1296, 1397, 1190, 1396
	20103 und 20120 ab Motor-Nr. 6493 2,0-12 ab Motor-Nr. 2244	12	1290, 1296, 1397, 1190, 1396

TEILE-NAME	Stückzahl pro Wagen	Modell	Teile-Gruppen-Nr.
Deckel für Ventilkammer Bei 1290 und 1296 bis Motor-Nr. R-35000 sind 2 Abstandscheiben Nr. 6 44 775 mitzuliefern.	1	1,2 alle, 1033	**6 44 000**
Deckel für Ventilkammer bis Motor-Nr. 21000	1	1397	6 44 001
Deckel für Ventilkammer 1290 und 1296 ab Motor-Nr. R-35001 1397 ab Motor-Nr. 21001	1	1290, 1296, 1397, 1396	6 44 002
Deckel für Ventilkammer, vorn 20103 und 20120 bis Motor-Nr. 12510 2,0-12 ab Motor-Nr. 601 bis 4111	1	20103, 20120, 2,0-12	6 44 025
Deckel für Ventilkammer, hinten bis Motor-Nr. R-2000 ab Motor-Nr. R-3166	1	3,5 alle	6 44 075
Deckel für Ventilkammer, hinten ab Motor-Nr. R-2001 bis Motor-Nr. R-3165	1	3,5 alle	6 44 076
Deckel für Ventilkammer, hinten 20103 und 20120 ab Motor-Nr. 12511 2,0-12 ab Motor-Nr. 4112	1	20103, 20120, 2,0-12	6 44 077
Deckel für Ventilkammer	1	1190	6 44 125
Deckel für Ventilkammer, vorn	1	1,8 alle	6 44 175
Deckel für Ventilkammer, vorn 20103 und 20120 ab Motor-Nr. 12511 2,0-12 bis Motor-Nr. 600 und ab 4112	1	20103, 20120, 2,0-12	6 44 176
Deckel für Ventilkammer, vorn und mitten	2	3,5 alle	6 44 225
Deckel für Ventilkammer, hinten	1	1,8 alle	6 44 250
Deckel für Ventilkammer, hinten 20103 und 20120 bis Motor-Nr. 12510 2,0-12 bis Motor-Nr. 4111	1	20103, 20120, 2,0-12	6 44 251
Dichtungsring mit Scheibe für Ventilkammerdeckel (8 mm)	2	1,2 alle, 1033, 1397, 1190, 1396	6 44 404
	4	1,8 alle, 20103, 20120, 2,0-12	
	6	3,5 alle	
Dichtung für Ventilkammerdeckel, oben und unten	2	1,2 alle, 1033, 1397, 1396	6 44 425
Dichtung für Ventilkammerdeckel, oben und unten	2	1,8 alle	6 44 426
Dichtung für Ventilkammerdeckel, oben und unten	4	20103, 20120, 2,0-12	6 44 427
Dichtung für Ventilkammerdeckel, oben	1	1190	6 44 475
Dichtung für Ventilkammerdeckel, mitten	1	1,8 alle	6 44 500
Dichtung für Ventilkammerdeckel, unten	1	1190	6 44 525
Dichtung für Ventilkammerdeckel, vorn, mitten und hinten	3	3,5 alle	6 44 550
Dichtung für Ventilkammerdeckel, vorn und hinten	2	1,2 alle, 1033, 1397, 1396, 1,8 alle	6 44 575
	4	20103, 20120, 2,0-12	
Dichtung für Ventilkammerdeckel, vorn und hinten	2	1190	6 44 576
Kappe für Ventilkammerölloch	2	12 B, 12 C, 92 C, 18 B, 18 C, 98 C	6 44 600
Kappe für Ventilkammerdeckel ($^5/_{16}$"-18 x 71 mm) bis Motor-Nr. R-8265	5	3,5 alle	6 44 625
Flügelschraube für Ventilkammerdeckel ($^5/_{16}$"-18 x 138 mm) bis Motor-Nr. R-8265	1	3,5 alle	6 44 626
Flügelschraube für Ventilkammerdeckel (M 8 x 1,25 x 70,5) ab Motor-Nr. Br. 1	5	3,5 alle	6 44 627

Teile-Gruppen-Nr.	TEILE-NAME	Stückzahl pro Wagen	Modell
6 44 628	Flügelschraube für Ventilkammerdeckel (M 8 x 1,25 x 135) ab Motor-Nr. Br. 1	1	3,5 alle
6 44 629	Flügelschraube für Ventilkammerdeckel (M 8 x 1,25 x 105)	2	1190
6 44 775	Abstandscheibe für Ventilkammerdeckel	2	1290, 1296
6 46 000	**Ölpumpe Zsb.**, mit Sieb	1	12 B, 12 C, 92 C, 1033, 1210, 12 N, 12 LG, 12 LGL, 1233
6 46 001	Ölpumpe Zsb., mit Sieb	1	1,8 alle
6 46 002	Ölpumpe Zsb., mit Sieb bis Motor-Nr. R-20000	1	1290, 1296
6 46 003	Ölpumpe Zsb., mit Sieb	1	1190
6 46 100	Ölpumpe Zsb. Bis Motor-Nr. R-8265 sind 1 Sechskantschraube Nr. N-10493 2 Sechskantschrauben Nr. N-10786 1 Führung für Ölüberdruckventil Nr. 6 46 751 mitzuliefern.	1	3,5 alle
6 46 101	Ölpumpe Zsb. 1290 und 1296 ab Motor-Nr. R-20001 20103 und 20120 bis Motor-Nr. 30649 2,0-12 bis Motor-Nr. 8567 1396 bis Motor-Nr. Y-500	1	1290, 1296, 1397, 20103, 20120, 2,0-12, 1396
6 46 102	Ölpumpe Zsb. 20103 und 20120 ab Motor-Nr. 30650 2,0-12 ab Motor-Nr. 8568 1396 ab Motor-Nr. Y-501	1	20103, 20120, 2,0-12, 1396
6 46 300	Welle und Ritzel Zsb., für Ölpumpenantrieb	1	3,5 alle
6 46 325	Welle und treibendes Zahnrad Zsb., für Ölpumpe 1396 bis Motor-Nr. 37-2646 20103 bis Motor-Nr. 37-3912 2,0-12 bis Motor-Nr. 37-2006	1	1,2 alle, 1,8 alle, 1033, 1397, 20103, 20120, 2,0-12, 1396
6 46 326	Welle und treibendes Zahnrad Zsb., für Ölpumpe bis Motor-Nr. Y-25151	1	1190
6 46 327	Welle und treibendes Zahnrad Zsb., für Ölpumpe ab Motor-Nr. Y-25152 bis Motor-Nr. 37-11986	1	1190
6 46 329	Welle und treibendes Zahnrad Zsb., für Ölpumpe 1396 ab Motor-Nr. 37-2647 20103 ab Motor-Nr. 37-3913 2,0-12 ab Motor-Nr. 37-2007	1	1396, 20103, 2,0-12
6 46 330	Welle und treibendes Zahnrad Zsb., für Ölpumpe ab Motor-Nr. 37-11987	1	1190
6 46 425	Welle für getriebenes Ölpumpenzahnrad	1	1,2 alle, 1,8 alle, 1033, 1397, 20103, 20120, 2,0-12, 1396
6 46 427	Welle für getriebenes Ölpumpenzahnrad	1	1190
6 46 450	Ritzel für Ölpumpenantriebwelle mit Ölnute 20103 und 20120 bis Motor-Nr. 30649 2,0-12 bis Motor-Nr. 8567 1396 bis Motor-Nr. Y-500	1	1,2 alle, 1,8 alle, 1033, 1397, 20103, 20120, 2,0-12, 1396
6 46 451	Ritzel für Ölpumpenantriebwelle	1	3,5 alle
6 46 452	Ritzel für Ölpumpenantriebwelle, ohne Ölnute 20103 und 20120 ab Motor-Nr. 30650 2,0-12 ab Motor-Nr. 8568 1396 ab Motor-Nr. Y-501	1	20103, 20120, 2,0-12, 1190, 1396
6 46 500	Druckring für Ölpumpenwelle	1	3,5 alle
6 46 525	Zahnrad für Ölpumpe, treibendes	1	3,5 alle

TEILE-NAME		Stückzahl pro Wagen	Modell	Teile-Gruppen-Nr.
Scheibenfeder für Ölpumpenzahnrad (1/8" x 5/8")	103905	1	3,5 alle	
Zahnrad für Ölpumpe, getriebenes (19 mm hoch) 1190 ab Motor-Nr. Y-25152 bis Motor-Nr. 37-11986 1396 bis Motor-Nr. 37-2646 20103 bis Motor-Nr. 37-3912 2,0-12 bis Motor-Nr. 37-2006		1	1,2 alle, 1,8 alle, 1033, 1397, 20103, 20120, 2,0-12, 1190, 1396	6 46 550
Zahnrad für Ölpumpe, getriebenes		1	3,5 alle	6 46 551
Zahnrad für Ölpumpe, getriebenes (16 mm hoch) bis Motor-Nr. Y-25151		1	1190	6 46 552
Zahnrad für Ölpumpe, getriebenes 1190 ab Motor-Nr. 37-11987 1396 ab Motor-Nr. 37-2647 20103 ab Motor-Nr. 37-3913 2,0-12 ab Motor-Nr. 37-2007		1	1190, 1396, 20103, 2,0-12	6 46 554
Deckel Zsb., für Ölpumpe bis Motor-Nr. R-20000		1	1290, 1296	6 46 600
Deckel Zsb., für Ölpumpe 1290 und 1296 ab Motor-Nr. R-20001		1	1290, 1296, 1397, 20103, 20120, 2,0-12, 1396	6 46 601
Deckel für Ölpumpe, Aluminium 1290 und 1296 bis Motor-Nr. R-20000		1	1,2 alle, 1,8 alle, 1033	6 46 650
Deckel für Ölpumpe bis Motor-Nr. R-8265		1	3,5 alle	6 46 651
Deckel für Ölpumpe ab Motor-Nr. Br. 1		1	3,5 alle	6 46 652
Deckel für Ölpumpe		1	1190	6 46 653
Führung für Ölüberdruckventilfeder 1290 und 1296 bis Motor-Nr. R-20000		1	1,2 alle, 1033	6 46 725
Führung für Ölüberdruckventilfeder		1	1,8 alle	6 46 726
Führung für Ölüberdruckventilfeder (7/8"-14) bis Motor-Nr. R-8265		1	3,5 alle	6 46 750
Führung für Ölüberdruckventilfeder (M 22 x 1,5) ab Motor-Nr. Br. 1		1	3,5 alle	6 46 751
Kappe für Ölüberdruckventil		1	1190	6 46 825
Feder für Ölüberdruckventil		1	1,2 alle, 1,8 alle, 1033, 1397, 20103, 20120, 2,0-12, 1396	6 46 850
Feder für Ölüberdruckventil (Pleuelstange mit Ölspritzloch)		1	3,5 alle	6 46 851
Feder für Ölüberdruckventil (Pleuelstange ohne Ölspritzloch)		1	3,5 alle	6 46 852
Feder für Ölüberdruckventil		1	1190	6 46 856
Kugel für Ölüberdruckventil (1/2")	104922	1	1,2 alle, 1,8 alle, 1033, 1397, 20103, 20120, 2,0-12, 1396	
Kugel für Ölüberdruckventil (9/16")	104923	1	3,5 alle	
Kugel für Ölüberdruckventil (10 mm)	N-11145	1	1190	
Dichtung für Ölpumpendeckel		1	1,2 alle, 1,8 alle, 1033, 1397, 20103, 20120, 2,0-12, 1396	6 46 900
Dichtung für Ölpumpendeckel		1	3,5 alle	6 46 901
Dichtung für Ölpumpendeckel		1	1190	6 46 902
Sieb für Ölpumpe 1290 und 1296 bis Motor-Nr. R-20000		1	1,2 alle, 1,8 alle, 1033	**6 48 000**
Sieb für Ölpumpe		1	3,5 alle	6 48 001

Teile-Gruppen-Nr.	TEILE-NAME	Stückzahl pro Wagen	Modell
6 48 002	Sieb für Ölpumpe 1290 und 1296 ab Motor-Nr. R-20001	1	1290, 1296, 1397, 20103, 20120, 2,0-12, 1396
6 48 003	Sieb für Ölpumpe	1	1190
6 48 325	Saugrohr für Ölpumpe (M 10 x 1)	1	1190
6 48 350	Druckfeder für Ölpumpensieb 1290 und 1296 bis Motor-Nr. R-20000	1	1,2 alle, 1,8 alle, 1033
6 48 351	Druckfeder für Ölpumpensieb 1290 und 1296 ab Motor-Nr. R-20001	1	1290, 1296, 1397, 20103, 20120, 2,0-12, 1396
6 48 352	Druckfeder für Ölpumpensieb	1	1190
6 48 400	Federteller für Ölpumpensieb-Druckfeder 1290 und 1296 bis Motor-Nr. R-20000	1	1,2 alle, 1,8 alle, 1033
6 48 425	Unterlegscheibe für Druckfeder 1290 und 1296 ab Motor-Nr. R-20001	1	1290, 1296, 1397, 20103, 20120, 2,0-12, 1396
6 48 450	Dichtung für Ölpumpensieb, Filz 1290 und 1296 ab Motor-Nr. R-20001	1	1290, 1296, 1397, 20103, 20120, 2,0-12, 1396
6 48 451	Dichtung für Ölpumpensieb	1	3,5 alle
6 48 477	Saugstutzen für Ölpumpensieb	1	3,5 alle
6 48 500	Dichtung für Saugstutzen	1	3,5 alle
6 48 525	Saugwanne für Ölpumpe	1	3,5 alle
6 48 526	Saugwanne für Ölpumpe 1290 und 1296 ab Motor-Nr. R-20001	1	1290, 1296, 1397, 20103, 20120, 2,0-12, 1396
6 48 550	Dichtung für Ölpumpengehäuse, Papier	1	1190
6 48 575	Sechskantschraube für Ölpumpe an Kurbelgehäuse (M 8 x 1,25 x 22)	2	1290, 1296, 1397, 20103, 20120, 2,0-12, 1396
6 50 000	**Ölzuführungsrohr Zsb.**	1	3,5 alle
6 50 025	Ölzuführungsrohr 20103, 20120 bis Motor-Nr. 44450 2,0-12 bis Motor-Nr. Br. 3787 1396 bis Motor-Nr. Y-5322	1	1,2 alle, 1,8 alle, 1033, 1397, 20103, 20120, 2,0-12, 1396
6 50 026	Ölzuführungsrohr 20103, 20120 ab Motor-Nr. 44451 2,0-12 bis Motor-Nr. Br. 3788 1396 ab Motor-Nr. Y-5323	1	20103, 20120, 2,0-12, 1396
6 50 150	Öl-Ein- und Auslaßnippel mit Mutter 20103, 20120 bis Motor-Nr. 44450 2,0-12 bis Motor-Nr. Br. 3787 1396 bis Motor-Nr. Y-5322	2	1290, 1296, 1397, 20103, 20120, 2,0-12, 1396
6 50 200	Kugelhülse, 9,7 mm Innen-Ø 20103, 20120 bis Motor-Nr. 44450 2,0-12 bis Motor-Nr. Br. 3787 1396 bis Motor-Nr. Y-5322	2	1,2 alle, 1,8 alle, 1033, 1397, 20103, 20120, 2,0-12, 1396
	Kugelhülse, 10,1 mm Ø N-16651 20103, 20120 ab Motor-Nr. 44451 2,0-12 ab Motor-Nr. Br. 3788 1396 ab Motor-Nr. Y-5323	2	1,2 alle, 1,8 alle, 1033, 1397, 20103, 20120, 2,0-12, 1396
6 50 225	Mutter für Druckverbindung (9/16"-20) bis Motor-Nr. R-8265	4	3,5 alle
6 50 250	Dichtung für Ölzuführungsrohr	1	3,5 alle
6 50 275	Einlaßrohr für Ölfilter bis Motor-Nr. R-8265	1	3,5 alle
6 50 276	Einlaßrohr für Ölfilter ab Motor-Nr. Br. 1	1	3,5 alle

TEILE-NAME	Stückzahl pro Wagen	Modell	Teile-Gruppen-Nr.
Auslaßrohr für Ölfilter	1	3,5 alle	6 50 300
Ölfilter Zsb. bis Motor-Nr. R-8265	1	3,5 alle	6 50 350
Ölfilter Zsb. ab Motor-Nr. Br. 1	1	3,5 alle	6 50 351
Anschlußstück für Kniestück (1/8" Rohrgewinde) bis Motor-Nr. R-8265	1	3,5 alle	6 50 375
Anschlußstück für Kniestück (M 10 x 1) ab Motor-Nr. Br. 1	1	3,5 alle	6 50 376
Band für Ölfilter	2	3,5 alle	6 50 400
Halter für Ölfilter	1	3,5 alle	6 50 425
Sechskantschraube für Ölfilter (M 8 x 1,25 x 12) ab Motor-Nr. Br. 1	4	3,5 alle	6 50 450
Ölwanne Zsb. 1290 und 1296 bis Motor-Nr. R-20000	1	1,2 alle, 1033	**6 52 000**
Ölwanne Zsb.	1	1,8 alle	6 52 001
Ölwanne Zsb.	1	3,5 alle	6 52 002
Ölwanne Zsb. Für 1290, 1296, 1397 sowie 1396 bis Motor-Nr. Y-6539 ist Meßtab für Öl Nr. 6 58 027 mitzuliefern. 1290 und 1296 ab Motor-Nr. R-20001	1	1290, 1296, 1397, 1396	6 52 003
Ölwanne Zsb.	1	20103, 20120, 2,0-12	6 52 004
Ölwanne Zsb. Für 1190 bis Motor-Nr. Y-38756 ist Meßstab für Öl 6 58 027 mitzuliefern.	1	1190	6 52 005
Ölablaßschraube (1/2"-20) 2,0-12 bis Motor-Nr. 600	1	12 B, 12 C, 92 C, 1033, 1210, 12 N, 12 LG, 12 LGL, 1233, 1,8 alle, 2,0-12	6 52 475
Ölablaßschraube (M 18 x 1,5)	1	3,5 alle	6 52 476
Ölablaßschraube (M 12 x 1,5) 2,0-12 ab Motor-Nr. 601 1190 bis Motor-Nr. Y-38756 1396 bis Motor-Nr. Y-6539	1	1290, 1296, 1397, 20103, 20120, 2,0-12, 1190, 1396	4 02 675
Ölablaßschraube (M 16 x 1,5) N-15720 1190 ab Motor-Nr. Y-38757 1396 ab Motor-Nr. Y-6540	1	1190, 1396	
Dichtung für Ölablaßschraube, Fiber 2,0-12 bis Motor-Nr. 600	1	12 B, 12 C, 92 C, 1033, 1210, 12 N, 12 LG, 12 LGL, 1233, 1,8 alle, 2,0-12	6 52 525
Dichtung für Ölablaßschraube (18,2 x 24,2 mm)	1	3,5 alle	12 14 050
Dichtung für Ölablaßschraube, Fiber 2,0-12 ab Motor-Nr. 601 1190 bis Motor-Nr. Y-38756 1396 bis Motor-Nr. Y-6539	1	1290, 1296, 1397, 20103, 20120, 2,0-12, 1190, 1396	4 02 700
Dichtung für Ölablaßschraube, Fiber N-22871 1190 ab Motor-Nr. Y-38757 1396 ab Motor-Nr. Y-6540	1	1190, 1396	
Dichtung für Ölwanne	1	3,5 alle	6 52 575
Dichtung für Ölwanne, links	1	1,2 alle, 1033, 1397, 1190, 1396	6 52 600
Dichtung für Ölwanne, links	1	1,8 alle, 20103, 20120, 2,0-12	6 52 601
Dichtung für Ölwanne, rechts	1	1,2 alle, 1033, 1397, 1190, 1396	6 52 625
Dichtung für Ölwanne, rechts	1	1,8 alle, 20103, 20120, 2,0-12	6 52 626

Teile-Gruppen-Nr.	TEILE-NAME	Stückzahl pro Wagen	Modell
6 52 650	Dichtung für Ölwanne, vorn und hinten	2	1,2 alle, 1,8 alle, 1033, 1397, 20103, 20120, 2,0-12, 1190, 1396
6 52 675	Scheibe, Vierkant	1	1290, 1296, 1397, 20103, 20120, 2,0-12
6 54 000	**Öleinfüllstutzen und Entlüftungsrohr Zsb.** 1,2 ab Motor-Nr. 11981 bis Motor-Nr. R-35000 1,8 ab Motor-Nr. 22941 2,0-12 bis Motor-Nr. 600	1	1,2 alle, 1,8 alle, 1033, 2,0-12
6 54 001	Öleinfüllstutzen und Entlüftungsrohr Zsb. bis Chassis-Nr. 190-42488, einschl. 190—42490/491/496/497/498	1	1190
6 54 025	Öleinfüllstutzen mit Kappe Zsb. bis Motor-Nr. R-396	1	3,5 alle
6 54 026	Öleinfüllstutzen mit Kappe Zsb. ab Motor-Nr. R-397	1	3,5 alle
6 54 027	Öleinfüllstutzen mit Kappe Zsb. 1290 und 1296 ab Motor-Nr. R-35001 2,0-12 ab Motor-Nr. 601	1	1290, 1296, 1397, 20103, 20120, 2,0-12, 1396
6 54 028	Öleinfüllstutzen mit Kappe Zsb. ab Chassis-Nr. 190—42489, ausschl. 190—42490/491/496/497/498	1	1190
6 54 075	Öleinfüllstutzen 1,2 bis Motor-Nr. 11980 1,8 bis Motor-Nr. 22940 Für 1,8 bis Motor-Nr. 4679 ist eine Kappe Nr. 6 54 450 mitzuliefern.	1	12 B, 12 C, 18 B, 18 C
6 54 300	Krümmer für Öleinfüllstutzen (12-Volt-Lichtmaschine)	1	3,5 alle
6 54 350	Dichtung für Öleinfüllstutzen, Leder (30 x 49 x 1 mm) 1290 und 1296 bis Motor-Nr. R-35000 2,0-12 bis Motor-Nr. 600	1	1,2 alle, 1,8 alle, 1033, 2,0-12
6 54 351	Dichtung für Öleinfüllstutzen, Leder (28,5 x 36,5 x 3 mm) bis Motor-Nr. R-396	1	3,5 alle
6 54 352	Dichtung für Öleinfüllstutzen, Leder (31,7 x 35 x 3 mm) 3,5 ab Motor-Nr. R-397 1290 und 1296 ab Motor-Nr. R-35001 2,0-12 ab Motor-Nr. 601	1	1290, 1296, 1397, 20103, 20120, 2,0-12, 3,5 alle, 1396
6 54 400	Gewindestift mit Schlitz für Öleinfüllstutzen (M 6 x 1 x 50)	1	3,5 alle, 1397, 20103, 2,0-12
6 54 425	Sechskantschraube für Öleinfüllstutzen (M 6 x 1 x 21)	1	1290, 1296, 1397, 20103, 20120, 2,0-12, 3,5 alle, 1396
6 54 450	Kappe Zsb., für Öleinfüllstutzen 1290 und 1296 bis Motor-Nr. R-35000 2,0-12 bis Motor-Nr. 600 Bei 1,8 bis Motor-Nr. 4679 ist Öleinfüllstutzen Nr. 6 54 075 mitzuliefern.	1	1,2 alle, 1,8 alle, 1033, 2,0-12
6 54 451	Kappe Zsb., für Öleinfüllstutzen 1290 und 1296 ab Motor-Nr. R-35001 2,0-12 ab Motor-Nr. 601	1	1290, 1296, 1397, 20103, 20120, 2,0-12, 3,5 alle, 1190, 1396
6 54 575	Dichtung für Kappe, Kork 1290 und 1296 ab Motor-Nr. R-35001 2,0-12 ab Motor-Nr. 601	1	1290, 1296, 1397, 20103, 20120, 2,0-12, 3,5 alle, 1190, 1396
6 56 000	**Entlüftungsrohr Zsb.**, an Ventilkammerdeckel	1	3,5 alle
6 56 001	Entlüftungsrohr ab Chassis-Nr. 190-42489, ausschl. 190-42490/91/96/97/98	1	1190
6 56 025	Entlüftungsrohr an Ventilkammerdeckel	1	12 B, 12 C, 92 C, 18 B, 18 C, 98 C, 1033, 1210, 12 N, 12 LG, 12 LGL, 1233, 1,8 alle

TEILE-NAME	Stückzahl pro Wagen	Modell	Teile-Gruppen-Nr.
Entlüftungsrohr an Ventilkammerdeckel 1290 und 1296 ab Motor-Nr. R-35001	1	1290, 1296, 1396	6 56 026
Entlüftungsrohr an Ventilkammerdeckel 1397 bis Motor-Nr. 21000 20103 und 20120 bis Motor-Nr. 12510	1	1397, 20103, 20120	6 56 027
Entlüftungsrohr an Ventilkammerdeckel ab Motor-Nr. 601 bis 4111	1	2,0-12	6 56 028
Entlüftungsrohr an Ventilkammerdeckel 1397 ab Motor-Nr. 21001 20103 und 20120 ab Motor-Nr. 12511 2,0-12 ab Motor-Nr. 4112	1	1397, 20103, 20120, 2,0-12	6 56 029
Gummiring für Entlüftungsrohr	1	12 LGL	6 56 175
Dichtung für Entlüftungsrohr, Filz (12 x 22 x 4,75 mm)	1	12 B, 12 C, 92 C, 1033, 1210, 12 N, 12 LG, 12 LGL, 1233, 1,8 alle	6 56 200
Dichtung für Entlüftungsrohr, Kork (41 x 48 x 1 mm)	1	3,5 alle	6 56 201
Dichtung für Entlüftungsrohr, Kork (26,2 x 35 x 1,5 mm)	1	1290, 1296, 1397, 20103, 20120, 2,0-12, 1396	6 56 202
Druckfeder für Entlüftungsrohr 1290 und 1296 ab Motor-Nr. R-35001	1	1290, 1296, 1397, 20103, 20120, 2,0-12, 1396	6 56 250
Scheibe für Druckfeder (27 x 35 x 1,5 mm)	1	1290, 1296, 1397, 20103, 20120, 2,0-12, 1396	6 56 275
Halter für Entlüftungsrohr bis Motor-Nr. 21000	1	1397	6 56 300
Halter für Entlüftungsrohr 20103 und 20120 bis Motor-Nr. 12510 2,0-12 ab Motor-Nr. 601 bis 4111	1	20103, 20120, 2,0-12	6 56 301
Halter für Entlüftungsrohr 1290 und 1296 ab Motor-Nr. R-35001 1397 ab Motor-Nr. 21001	1	1290, 1296, 1397, 1396	6 56 302
Halter für Entlüftungsrohr 20103 und 20120 ab Motor-Nr. 12511 2,0-12 ab Motor-Nr. 4112	1	20103, 20120, 2,0-12	6 56 304
Halter für Entlüftungsrohr ab Chassis-Nr. 190—42489, ausschl. 190—42490/91/96/97/98	1	1190	6 56 306
Schelle für Entlüftungsrohr	1	3,5 alle	6 56 450
Schelle für Entlüftungsrohr	1	12 B, 12 C, 92 C, 1033, 1210, 12 N, 12 LG, 12 LGL, 1233, 1,8 alle	6 56 451
Meßstab für Öl 1290 und 1296 ab Motor-Nr. R-20001 1396 bis Motor-Nr. Y-6539	1	1290, 1296, 1397, 20103, 20120, 2,0-12, 1396	**6 58 000**
Meßstab für Öl	1	1190	6 58 001
Meßstab für Öl 1290 und 1296 bis Motor-Nr. R-20000	1	1,2 alle, 1033	6 58 025
Meßstab für Öl	1	1,8 alle, 3,5 alle	6 58 026
Meßstab für Öl 1190 ab Motor-Nr. Y-38757 1396 ab Motor-Nr. Y-6540	1	1190, 1396	6 58 027
Dichtung für Meßstab	1	1290, 1296, 1397, 20103, 20120, 2,0-12, 1190, 1396	6 58 125
Deckel für Zylinderblock Ab Motor-Nr. 4221 bis 16100 ist der Zündverstellungsarm Nr. 12 12 301, außerdem sind bis Motor-Nr. R-5500 2 Sechskantschrauben Nr. N-10790 mitzuliefern.	1	1,2 alle	**6 60 000**

Teile-Gruppen-Nr.	TEILE-NAME	Stückzahl pro Wagen	Modell
6 60 001	Deckel für Zylinderblock	1	1,8 alle
6 60 003	Deckel für Zylinderblock Bis Motor-Nr. R-8265 sind je 2 Sechskantschrauben Nr. 13 38 250 und Nr. 12 12 425 mitzuliefern. Wird für Flaschen- und Generator-Gas-Betrieb verwendet.	1	3,5 alle
6 60 004	Deckel für Zylinderblock	1	1033
6 60 005	Deckel für Zylinderblock 1396 bis Motor-Nr. Y-6513	1	1397, 1396
6 60 006	Deckel für Zylinderblock 1396 ab Motor-Nr. Y-6514	1	1396
6 60 007	Deckel für Zylinderblock 20103 und 20120 bis Motor-Nr. 31808 2,0-12 bis Motor-Nr. Br. 547 Für 20103 und 20120 bis Motor-Nr. 12510, für 2,0-12 bis Motor-Nr. 4463 sind folgende Teile mitzuliefern: 1 Wasserauslaßstutzen Nr. 13 36 179 1 Dichtung Nr. 13 36 553 2 Sechskantschrauben Nr. N-10790 2 Sechskantschrauben Nr. 6 60 252 2 Unterlegscheiben Nr. N-10508	1	20103, 20120, 2,0-12
6 60 008	Deckel für Zylinderblock 20103 und 20120 ab Motor-Nr. 31809 2,0-12 ab Motor-Nr. Br. 548	1	20103, 20120, 2,0-12
6 60 009	Deckel für Zylinderblock bis Motor-Nr. Y-33000, ausschl. Y-29893 bis 29904	1	1190
6 60 010	Deckel für Zylinderblock ab Motor-Nr. Y-33001, einschl. Y-29893 bis 19904	1	1190
6 60 012	Deckel für Zylinderblock (nur für Holzgasbetrieb)	1	3,5 alle
6 60 175	Dichtung für Zylinderdeckel	1	1,2 alle, 1033
6 60 176	Dichtung für Zylinderdeckel	1	1,8 alle
6 60 177	Dichtung für Zylinderdeckel	1	3,5 alle
6 60 178	Dichtung für Zylinderdeckel	1	1397, 1396
6 60 179	Dichtung für Zylinderdeckel	1	20103, 20120, 2,0-12
6 60 182	Dichtung für Zylinderdeckel (nur für Holzgasbetrieb)	1	3,5 alle
6 60 184	Dichtung für Zylinderdeckel	1	1190
6 60 250	Sechskantschraube für Zylinderdeckel ($^7/_{16}$"-14 x 61,5 mm)	11	12 B, 12 C, 92 C, 1033, 1210, 12 N, 12 LG, 12LGL, 1233
	2,0-12 bis Motor-Nr. 600	17	1,8 alle, 2,0-12
6 60 251	Sechskantschraube für Zylinderdeckel ($^7/_{16}$"-14 x $2^5/_8$") bis Motor-Nr. R-8265	24	3,5 alle
6 60 252	Sechskantschraube für Zylinderdeckel (M 11 x 1,5 x 60)	9—17	1290, 1296, 1397, 20103, 20120, 2,0-12, 1396
6 60 253	Sechskantschraube für Zylinderdeckel (M 11 x 1,5 x 65) ab Motor-Nr. Br. 1	24	3,5 alle
6 60 254	Sechskantschraube für Zylinderdeckel (M 11 x 1,5 x 55)	15	1190
6 60 300	Stiftschraube für Zylinderdeckel ($^7/_{16}$"-14 und $^7/_{16}$"-20 x 73 mm)	4	12 C, 92 C, 1033, 1210, 12 N, 12 LG, 12 LGL, 1233
		2	1,8 alle, 2,0-12
6 60 301	Stiftschraube für Zylinderdeckel (M 11 x 1,5 und M 11 x 1 x 73,5 mm)	2—4	1290, 1296, 1397, 20103, 20120, 2,0-12, 1190, 1396
6 60 302	Stiftschraube für Zylinderdeckel (M 11 x 1,5 und M 11 x 1 x 82 mm)	1—3	1290, 1296, 1397, 20103, 20120, 2,0-12, 1396
6 60 303	Stiftschraube für Zylinderdeckel (M 11 x 1,5 und M 11 x 1 x 90 mm)	1	2,0-12

TEILE-NAME	Stückzahl pro Wagen	Modell	Teile-Gruppen-Nr.
Scheibe (11,3 x 19 x 1,5 mm)	14—21	alle	6 60 350
Scheibe (11,5 x 30 x 4 mm)	1	1190	6 60 351
Sechskantmutter (M 11 x 1)	2—6	1190, 1290, 1296, 1397, 20103, 20120, 2,0-12, 1190, 1396	6 60 375
Kupplungsgehäuse, Llkg., 3-Gang-Getriebe, Lagerstelle fertig bearbeitet	1	12 B, 12 C, 92 C, 1033, 1210, 12 N, 12 LG, 12 LGL, 1233, 1,8 alle	**6 62 000**
Kupplungsgehäuse, Rlkg., 3-Gang-Getriebe, Lagerstelle fertig bearbeitet	1	12 B, 12 C, 92 C, 1210, 12 N, 12 LG, 12 LGL, 1233, 1,8 alle	6 62 001
Kupplungsgehäuse, Rlkg., 3-Gang-Getriebe, Lagerstelle fertig bearbeitet	1	1290	6 62 003
Kupplungsgehäuse, Llkg., 3-Gang-Getriebe, Lagerstelle fertig bearbeitet bis Motor-Nr. Y-10991	1	1190	6 62 008
Kupplungsgehäuse, Rlkg., 4-Gang-Getriebe, Lagerstelle fertig bearbeitet	1	1210, 12 N, 12 LG, 12 LGL, 1233, 18 N, 1833	6 62 015
Kupplungsgehäuse, Llkg., 4-Gang-Getriebe, Lagerstelle fertig bearbeitet	1	1290, 1296	6 62 016
Kupplungsgehäuse, Rlkg., 4-Gang-Getriebe, Lagerstelle fertig bearbeitet	1	1290, 1296	6 62 017
Kupplungsgehäuse, Rlkg., 4-Gang-Getriebe, Lagerstelle fertig bearbeitet 20103 ab Motor-Nr. 29715	1	20103, 20120	6 62 021
Kupplungsgehäuse, Rlkg., 4-Gang-Getriebe, Lagerstelle fertig bearbeitet ab Motor-Nr. Br. 1	1	3,5 alle	6 62 025
Kupplungsgehäuse, Llkg., 3-Gang-Getriebe, Lagerstelle auf Untermaß	1	12 B, 12 C, 92 C, 1033, 1210, 12 N, 12 LG, 12 LGL, 1233, 1,8 alle	6 62 300
Kupplungsgehäuse, Rlkg., 3-Gang-Getriebe, Lagerstelle auf Untermaß	1	12 B, 12 C, 92 C, 1210, 12 N, 12 LG, 12 LGL, 1233, 1,8 alle	6 62 301
Kupplungsgehäuse, Llkg., 3-Gang-Getriebe, Lagerstelle auf Untermaß	1	1290	6 62 302
Kupplungsgehäuse, Rlkg., 3-Gang-Getriebe, Lagerstelle auf Untermaß	1	1290	6 62 303
Kupplungsgehäuse, Llkg., 3-Gang-Getriebe, Lagerstelle auf Untermaß bis Motor-Nr. Y-10991	1	1190	6 62 308
Kupplungsgehäuse, Llkg., 3-Gang-Getriebe mit Schrägverzahnung, Lagerstelle auf Untermaß ab Motor-Nr. Y-10992	1	1190	6 62 309
Kupplungsgehäuse, Rlkg., 3-Gang-Getriebe, Lagerstelle auf Untermaß bis Motor-Nr. Y-10991	1	1190	6 62 310
Kupplungsgehäuse, Rlkg., 3-Gang-Getriebe mit Schrägverzahnung, Lagerstelle auf Untermaß ab Motor-Nr. Y-10992	1	1190	6 62 311
Kupplungsgehäuse, Llkg., 4-Gang-Getriebe, Lagerstelle auf Untermaß bis Motor-Nr. R-8265	1	3,5 alle	6 62 312
Kupplungsgehäuse, Rlkg., 4-Gang-Getriebe, Lagerstelle auf Untermaß bis Motor-Nr. R-8265	1	3,5 alle	6 62 313
Kupplungsgehäuse, Llkg., 4-Gang-Getriebe, Lagerstelle auf Untermaß	1	1033, 1210, 12 N, 12 LG, 12 LGL, 1233, 18 N, 1833	6 62 314
Kupplungsgehäuse, Rlkg., 4-Gang-Getriebe, Lagerstelle auf Untermaß	1	1210, 12 N, 12 LG, 12 LGL, 1233, 18 N, 1833	6 62 315
Kupplungsgehäuse, Llkg., 4-Gang-Getriebe, Lagerstelle auf Untermaß	1	1290, 1296	6 62 316
Kupplungsgehäuse, Rlkg., 4-Gang-Getriebe, Lagerstelle auf Untermaß	1	1290, 1296	6 62 317
Kupplungsgehäuse, Llkg., 4-Gang-Getriebe, Lagerstelle auf Untermaß	1	20103, 20120, 2,0-12, 1397	6 62 319
Kupplungsgehäuse, Rlkg., 4-Gang-Getriebe, Lagerstelle auf Untermaß 20103 bis Motor-Nr. 29714	1	1397, 20103	6 62 320
Kupplungsgehäuse, Rlkg., 4-Gang-Getriebe, Lagerstelle auf Untermaß 20103 ab Motor-Nr. 29715	1	20103	6 62 321

Teile-Gruppen-Nr.	TEILE-NAME	Stückzahl pro Wagen	Modell
6 62 322	Kupplungsgehäuse, Llkg., 4-Gang-Getriebe, Lagerstelle auf Untermaß	1	1190, 1396
6 62 323	Kupplungsgehäuse, Rlkg., 4-Gang-Getriebe, Lagerstelle auf Untermaß	1	1190, 1396
6 62 324	Kupplungsgehäuse, Llkg., 4-Gang-Getriebe, Lagerstelle auf Untermaß ab Motor-Nr. Br. 1 Bis Motor-Nr. R-8265 sind Umbauteile U-601 mitzuliefern.	1	3,5 alle
6 62 325	Kupplungsgehäuse, Rlkg., 4-Gang-Getriebe, Lagerstelle auf Untermaß ab Motor-Nr. Br. 1 Bis Motor-Nr. R-8265 sind Umbauteile U-630 mitzuliefern.	1	3,5 alle
6 62 900	Zündeinstellstift	1	1,2 alle, 1,8 alle, 1033, 1397, 20103, 20120, 2,0-12, 1190, 1396
6 62 925	Deckel für Zündeinstellöffnung	1	3,5 alle
6 62 926	Deckel für Zündeinstellöffnung	1	1397, 20103, 20120, 2,0-12, 1190, 1396
6 62 950	Deckel für Kupplungskontrolle	1	alle
6 64 000	**Kupplungsscheibe Zsb.,** getriebene, 181 mm Ø	1	12 B, 12 C, 92 C
6 64 001	Kupplungsscheibe Zsb., getriebene, 181 mm Ø	1	12 B, 12 C, 92 C
6 64 002	Kupplungsscheibe Zsb., getriebene	1	3,5 alle
6 64 003	Kupplungsscheibe Zsb., getriebene, 181 mm Ø	1	1033, 1210, 12 N, 12 LG, 12 LGL, 1233, 1290, 1296, 1397, 1190, 1396
6 64 004	Kupplungsscheibe Zsb., getriebene, 181 mm Ø 20103 und 20120 bis Motor-Nr. 21227 2,0-12 bis Motor-Nr. 5920	1	18 N, 1833, 20103, 20120, 2,0-12
6 64 008	Kupplungsscheibe Zsb., getriebene, 200 mm Ø 20103 und 20120 ab Motor-Nr. 21228 2,0-12 ab Motor-Nr. 5921	1	20103, 20120, 2,0-12
6 64 525	Belag für Kupplungsscheibe, 181 mm Ø 20103 und 20120 bis Motor-Nr. 21227 2,0-12 bis Motor-Nr. 5920	2	1,2 alle, 1,8 alle, 1033, 1397, 20103, 20120, 2,0-12, 1190, 1396
6 64 526	Belag für Kupplungsscheibe, 24 Nietlöcher bis Motor-Nr. 4174	2	3,5 alle
6 64 527	Belag für Kupplungsscheibe, 12 Nietlöcher	2	3,5 alle
6 64 528	Belag für Kupplungsscheibe, 215 mm Ø 20103 und 20120 ab Motor-Nr. 21228 2,0-12 ab Motor-Nr. 5921	2	20103, 20120, 2,0-12
6 64 531	Belag für Kupplungsscheibe, 200 mm Ø	2	20103, 20120, 2,0-12
6 64 575	Niet für Kupplungsbelag (3,6 x 6,5 mm) Wird in Mengen von 500 Stück geliefert.	×	alle
6 64 576	Niet für Kupplungsbelag (5 x 10 mm)	×	3,5 alle
6 66 000	**Deckel und Treibscheibe Zsb.,** für Kupplung 1397 bis Motor-Nr. 27907	1	1,2 alle, 1033, 1397, 1190
6 66 001	Deckel und Treibscheibe Zsb., für Kupplung 20103 und 20120 bis Motor-Nr. 21227 2,0-12 bis Motor-Nr. 5920	1	1,8 alle, 20103, 20120, 2,0-12
6 66 002	Deckel und Treibscheibe Zsb., für Kupplung bis Motor-Nr. R-8265	1	3,5 alle
6 66 003	Deckel und Treibscheibe Zsb., für Kupplung 1397 ab Motor-Nr. 27908	1	1397, 1396
6 66 004	Deckel und Treibscheibe Zsb., für Kupplung ab Motor-Nr. 21228	1	20103, 20120
6 66 005	Deckel und Treibscheibe Zsb., für Kupplung ab Motor-Nr. 5921	1	2,0-12

TEILE-NAME	Stückzahl pro Wagen	Modell	Teile-Gruppen-Nr.
Deckel und Treibscheibe Zsb., für Kupplung ab Motor-Nr. Br. 1	1	3,5 alle	6 66 006
Treibscheibe für Kupplung 1397 bis Motor-Nr. 27907 20103 und 20120 bis Motor-Nr. 21227 2,0-12 bis Motor-Nr. 5920	1	1,2 alle, 1,8 alle, 1033, 1397, 20103, 20120, 2,0-12, 1190	6 66 100
Treibscheibe für Kupplung 1397 ab Motor-Nr. 27908 20103 und 20120 ab Motor-Nr. 21228 2,0-12 ab Motor-Nr. 5921	1	1397, 20103, 20120, 2,0-12, 1396	6 66 101
Treibscheibe für Kupplung bis Motor-Nr. 4174, ausschl. 3751 bis 3850 und 3901 bis 3921	1	3,5 alle	6 66 102
Treibscheibe für Kupplung ab Motor-Nr. 4175, einschl. 3751 bis 3850 und 3901 bis 3921	1	3,5 alle	6 66 103
Befestigungsbolzen mit Stift und Mutter für Kupplungsentlastungshebel bis Motor-Nr. 4174, ausschl. 3751 bis 3850 und 3901 bis 3921	3	3,5 alle	6 66 150
Befestigungsbolzen für Kupplungsentlastungshebel (3/8"-24) 2,0-12 bis Motor-Nr. 600	3	12 B, 12 C, 92 C, 1033, 1210, 12 N, 12 LG, 12 LGL, 1233, 1,8 alle, 2,0-12	6 66 175
Befestigungsbolzen für Kupplungsentlastungshebel (M 10 x 1) 2,0-12 ab Motor-Nr. 601	3	1290, 1296, 1397, 20103, 20120, 2,0-12, 1190, 1396	6 66 176
Befestigungsbolzen für Kupplungsentlastungsplatte (M 10 x 1) ab Motor-Nr. 4175, einschl. 3751 bis 3850 und 3901 bis 3921	3	3,5 alle	6 66 225
Platte für Kupplungsentlastungshebel bis Motor-Nr. 20530, ausschl. 20050 und 20466 bis 20500	3	18 B, 18 C	6 66 250
Platte für Kupplungsentlastungshebel ab Motor-Nr. 4175, einschl. 3751 bis 3850 und 3901 bis 3921	3	3,5 alle	6 66 251
Achse für Kupplungsentlastungshebel 1,8 ab Motor-Nr. 20531, einschl. 20050 und 20466 bis 20500 3,5 bis Motor-Nr. 4174, ausschl. 3571 bis 3850 und 3901 bis 3921	3	1,2 alle, 1,8 alle, 3,5, 1033, 1397, 20103, 20120, 2,0-12, 1190, 1396	6 66 275
Achse für Kupplungsentlastungshebel bis Motor-Nr. 20530, ausschl. 20050 und 20466 bis 20500	3	18 B, 18 C	6 66 276
Achse für Kupplungsentlastungshebel ab Motor-Nr. 4175, einschl. 3751 bis 3850 und 3901 bis 3921	3	3,5 alle	6 66 277
Entlastungshebel für Kupplung 1,8 ab Motor-Nr. 20531, einschl. 20050 und 20466 bis 20500	3	1,2 alle, 1,8 alle, 1033, 1397, 20103, 20120, 2,0-12, 1190, 1396	6 66 325
Entlastungshebel für Kupplung bis Motor-Nr. 20530, ausschl. 20050 und 20466 bis 20500	3	18 B, 18 C	6 66 326
Entlastungshebel für Kupplung bis Motor-Nr. 4174, ausschl. 3751 bis 3850 und 3901 bis 3921	3	3,5 alle	6 66 327
Entlastungshebel für Kupplung ab Motor-Nr. 4175, einschl. 3751 bis 3850 und 3901 bis 3921	3	3,5 alle	6 66 328
Dämpfungsfeder für Kupplungsentlastungshebel 1,8 ab Motor-Nr. 20531, einschl. 20050 und 20466 bis 20500	3	1,2 alle, 1,8 alle, 1033, 1397, 20103, 20120, 2,0-12, 1190, 1396	6 66 375
Dämpfungsfeder für Kupplungsentlastungshebel bis Motor-Nr. 20530, ausschl. 20050 und 20466 bis 20500	3	18 B, 18 C	6 66 376
Dämpfungsfeder für Kupplungsentlastungshebel bis Motor-Nr. 4174, ausschl. 3751 bis 3850 und 3901 bis 3921	3	3,5 alle	6 66 377
Dämpfungsfeder für Kupplungsentlastungshebel (2 mm) ab Motor-Nr. 4175, einschl. 3751 bis 3850 und 3901 bis 3921	6	3,5 alle	6 66 378
Dämpfungsfeder für Kupplungsentlastungshebel (2,5 mm) ab Motor-Nr. 4175, einschl. 3751 bis 3850 und 3901 bis 3921	6	3,5 alle	6 66 379
Rückzugfeder für Kupplungsentlastungshebel ab Motor-Nr. 4175, einschl. 3751 bis 3850 und 3901 bis 3921	3	3,5 alle	6 66 380

Teile-Gruppen-Nr.	TEILE-NAME	Stückzahl pro Wagen	Modell
6 66 450	Sechskantschraube für Dämpfungsfeder (M 8 x 12,5) ab Motor-Nr. 4175, einschl. 3751 bis 3850 und 3901 bis 3921	6	3,5 alle
6 66 475	Platte für Kupplungsentlastung 1,8 ab Motor-Nr. 20531, einschl. 20050 und 20466 bis 20500	1	1,2 alle, 1,8 alle, 1033, 1397, 20103, 20120, 2,0-12, 1190, 1396
6 66 476	Platte für Kupplungsentlastung bis Motor-Nr. 20530, ausschl. 20050 und 20466 bis 20500	1	18 B, 18 C
6 66 477	Platte für Kupplungsentlastung bis Motor-Nr. 4174, ausschl. 3751 bis 3850 und 3901 bis 3921	1	3,5 alle
6 66 478	Platte für Kupplungsentlastung ab Motor-Nr. 4175, einschl. 3751 bis 3850 und 3901 bis 3921	1	3,5 alle
6 66 525	Bügel für Rückzugfeder und Platte ab Motor-Nr. 4175, einschl. 3751 bis 3850 und 3901 bis 3921	3	3,5 alle
6 66 550	Feder für Kupplungsentlastungshebel und Platte 1,8 ab Motor-Nr. 20531, einschl. 20050 und 20466 bis 20500	3	1,2 alle, 1,8 alle, 1033, 1397, 20103, 20120, 2,0-12, 1190, 1396
6 66 551	Feder für Kupplungsentlastungshebel und Platte bis Motor-Nr. 4174, ausschl. 3751 bis 3850 und 3901 bis 3921	3	3,5 alle
	Nachstehende Druckfedern für Kupplung sind satzweise auszuwechseln.		
6 66 600	Druckfeder für Kupplung (6 Stück = 1 Satz)	6	1,2 alle, 1033, 1397, 1190, 1396
6 66 601	Druckfeder für Kupplung (6 Stück = 1 Satz) 20103 und 20120 bis Motor-Nr. 21227 2,0-12 bis Motor-Nr. 5920	6	1,8 alle, 20103, 20120, 2,0-12
6 66 602	Druckfeder für Kupplung (6 Stück = 1 Satz) bis Motor-Nr. 4174, ausschl. 3751 bis 3850 und 3901 bis 3921	6	3,5 alle
6 66 603	Druckfeder für Kupplung (9 Stück = 1 Satz) ab Motor-Nr. 4175, einschl. 3751 bis 3850 und 3901 bis 3921	9	3,5 alle
6 66 604	Druckfeder für Kupplung (6 Stück = 1 Satz) ab Motor-Nr. 21228	6	20103, 20120
6 66 605	Druckfeder für Kupplung (6 Stück = 1 Satz) ab Motor-Nr. 5921	6	2,0-12
6 66 625	Hülse für Druckfeder bis Motor-Nr. 20530, ausschl. 20050 und 20466 bis 20500	6	18 B, 18 C
6 66 626	Hülse für Druckfeder ab Motor-Nr. 4175, einschl. 3751 bis 3850 und 3901 bis 3921	9	3,5 alle
6 66 700	Mutter, Spezial, für Entlastungshebel-Befestigungsbolzen (3/8"-24)	3	12 B, 12 C, 92 C, 1033, 1210, 12 N, 12 LG, 12 LGL, 1233, 1,8 alle, 2,0-12
6 66 701	Mutter, Spezial, für Entlastungshebel-Befestigungsbolzen (M 10 x 1, 8,5 mm hoch) ab Motor-Nr. 4175, einschl. 3751 bis 3850 und 3901 bis 3921	3	3,5 alle
6 66 702	Mutter, Spezial, für Entlastungshebel-Befestigungsbolzen (M 10 x 1, 12,7 mm hoch)	3	1290, 1296, 1397, 20103, 20120, 2,0-12, 1190, 1396
	Sechskantschraube für Kupplung an Schwungscheibe (3/8"-16 x 1 1/8") 120852 bis Motor-Nr. 4174, ausschl. 3751 bis 3850 und 3901 bis 3921	6	3,5 alle
6 66 776	Sechskantschraube für Kupplung an Schwungscheibe (3/8"-16 x 1 5/16") ab Motor-Nr. 4175, einschl. 3751 bis 3850 und 3901 bis 3921 bis Motor-Nr. R-8265	6	3,5 alle
6 66 777	Sechskantschraube für Kupplung an Schwungscheibe (M 10 x 32) ab Motor-Nr. Br. 1	6	3,5 alle
6 68 125	**Ausrückgabel Zsb.**, für Kupplung	1	12 B, 12 C, 92 C, 1033, 1210, 12 N, 12 LG, 1233, 1,8 alle
6 68 126	Ausrückgabel Zsb., für Kupplung bis Motor-Nr. R-8265	1	3,5 alle
6 68 127	Ausrückgabel Zsb., für Kupplung	1	1290, 1296

TEILE-NAME	Stückzahl pro Wagen	Modell	Teile-Gruppen-Nr.
Ausrückgabel Zsb., für Kupplung, Llkg. 1397 bis Chassis-Nr. 97-20988 20103 bis Chassis-Nr. 103-11646 20120 bis Chassis-Nr. 120-500	1	1397, 20103, 20120	6 68 128
Ausrückgabel Zsb., für Kupplung, Rlkg. 1397 bis Chassis-Nr. 97-20988 20103 bis Chassis-Nr. 103-11646	1	1397, 20103	6 68 129
Ausrückgabel Zsb., für Kupplung, Llkg. und Rlkg. 1397 ab Chassis-Nr. 97-20989 20103 ab Chassis-Nr. 103-11647 bis Chassis-Nr. 103-30313, ausschl. 103-27643, 695, 745, 778, 782, 803, 30082-86, 113, 124, 126—133, 135, 136, 138—140, 142, 143, 145—152, 154, 159—161, 165—169, 173, 174, 177—180, 183, 186—190, 197—243, 249—271, 278—310 20120 bis Chassis-Nr. 120-1121	1	1397, 20103, 20120	6 68 130
Ausrückgabel Zsb., für Kupplung, Llkg.	1	2,0-12	6 68 131
Ausrückgabel Zsb., für Kupplung, Llkg. 20103 ab Chassis-Nr. 103-30314, einschl. 103-29643, 695, 745, 778, 782, 803, 30082-86, 113, 124, 126—133, 135, 136, 138—140, 142, 143, 145—152, 154, 159—161, 165—169, 173, 174, 177—180, 183, 186—190, 197—243, 249—271, 278—310 20120 ab Chassis-Nr. 120-1122	1	20103, 20120	6 68 133
Ausrückgabel Zsb., für Kupplung, Rlkg. 20103 ab Chassis-Nr. 103-30314, einschl. 103-29643, 695, 745, 778, 782, 803, 30082-86, 113, 124, 126—133, 135, 136, 138—140, 142, 143, 145—152, 154, 159—161, 165—169, 173, 174, 177—180, 183, 186—190, 197—243, 249—271, 278—310	1	20103	6 68 134
Ausrückgabel Zsb., für Kupplung ab Motor-Nr. Br. 1	1	3,5 alle	6 68 135
Ausrückgabel Zsb., für Kupplung	1	1190, 1396	6 68 136
Kugelmutter für Ausrückgabel (5/16"-24)	1	12 B, 12 C, 92 C, 1033, 1210, 12 LG, 12 LGL, 12 N, 1233, 1,8 alle	6 68 375
Kugelbolzen für Ausrückgabel (½"-20) bis Motor-Nr. R-8265	1	3,5 alle	6 68 376
Kugelmutter für Ausrückgabel (M 8 x 1,25)	1	1290, 1296, 1397, 20103, 20120, 2,0-12, 1190, 1396	6 68 377
Kugelbolzen für Ausrückgabel (M 12 x 1,5) ab Motor-Nr. Br. 1	1	3,5 alle	6 68 378
Teller für Ausrückgabel-Kugel	1	1,2 alle 1,8 alle, 1033, 1397, 20103, 20120, 2,0-12, 1190, 1396	6 68 425
Teller für Ausrückgabel-Kugel	1	3,5 alle	6 68 426
Springring für Kugel-Teller	1	alle	6 68 450
Gehäuse Zsb., für Kupplungsausrücklager	1	1,2 alle, 1,8 alle, 1033, 1397, 20103, 20120, 2,0-12, 1190, 1396	6 68 525
Gehäuse Zsb., für Kupplungsausrücklager	1	3,5 alle	6 68 526
Ausrücklager für Kupplung	1	1,2 alle, 1,8 alle, 1033, 1397, 20103, 20120, 2,0-12, 1190, 1396	6 68 625
Ausrücklager für Kupplung	1	3,5 alle	6 68 626
Klammer für Kupplungsausrücklager-Gehäuse	2	1,2 alle, 1,8 alle, 1033, 1397, 20103, 20120, 2,0-12, 1190, 1396	6 68 650
Klammer für Kupplungsausrücklager-Gehäuse	2	3,5 alle	6 68 651
Halteschraube für Kugelmutter (5/8"-11 und 5/16"-24)	1	12 B, 12 C, 92 C, 1033, 1210, 12 N, 12 LG, 12 LGL, 1233, 1,8 alle	6 68 675
Halteschraube für Kugelbolzen (7/8"-14 und ½"-20) bis Motor-Nr. R-8265	1	3,5 alle	6 68 676

Teile-Gruppen-Nr.	TEILE-NAME	Stückzahl pro Wagen	Modell
6 68 677	Halteschraube für Kugelmutter (M 16 x 2 und M 8 x 1,25)	1	1290, 1296, 1397, 20103, 20120, 2,0-12, 1190, 1396
6 68 678	Halteschraube für Kugelbolzen (M 22 x 1,5 und M 12 x 1,5) ab Motor-Nr. Br. 1	1	3,5 alle
6 68 725	Schutzblech für Ausrückgabel	1	1,2 alle, 1,8 alle, 1033
6 68 726	Schutzblech für Ausrückgabel, Llkg.	1	3,5 alle
6 68 727	Schutzblech für Ausrückgabel	1	1397, 20103, 20120, 2,0-12, 1190, 1396
6 68 775	Federteller, außen, geschlitzt	1	1,2 alle, 1,8 alle, 3,5 alle, 1033
6 68 776	Federteller, außen, geschlitzt	1	1397, 20103, 20120, 2,0-12, 1190, 1396
6 68 778	Federteller, innen	1	1397, 20103, 20120, 2,0-12, 1190, 1396
6 68 825	Feder für Schutzblech	1	1,2 alle, 1,8 alle, 3,5 alle, 1033
6 68 826	Feder für Schutzblech	1	1397, 20103, 20120, 2,0-12, 1190, 1396
6 70 000	**Wanne für Kupplungsgehäuse**	1	1,2 alle, 1,8 alle, 1033, 1397, 20103, 20120, 2,0-12, 1190, 1396
6 70 001	Wanne für Kupplungsgehäuse	1	3,5 alle
6 70 050	Zwischenblech für Kupplungsgehäuse	1	1,2 alle, 1,8 alle, 1033, 1397, 20103, 20120, 2,0-12, 1190, 1396
6 70 075	Filz für Zwischenblech	2	1,2 alle, 1,8 alle, 1033, 1397, 20103, 20120, 2,0-12, 1190, 1396
	Stiftschraube für Getriebe an Kupplungsgehäuse (M 12 x 1,5 x 25) N-11023	4	2,0-12
6 70 100	Stiftschraube für Getriebe an Kupplungsgehäuse (M 12 x 1,5 x 49) ab Motor-Nr. Br. 1	1	3,5 alle
6 70 125	Sechskantschraube für Kupplungsgehäuse an Zylinderblock (M 11 x 1,5 x 30) ab Motor-Nr. Br. 1	6	3,5 alle
6 72 100	**Lagerbock mit Buchse für Fußhebel**	1	2,0-12
6 72 125	Lagerbock für Fußhebel, Llkg. 20103 bis Chassis-Nr. 103-44083	1	1397, 20103, 20120
6 72 126	Lagerbock für Fußhebel, Rlkg. 20103 bis Chassis-Nr. 103-44083	1	1397, 20103, 20120
6 72 127	Lagerbock für Fußhebel, Llkg. ab Chassis-Nr. 103-44084	1	20103
6 72 128	Lagerbock für Fußhebel, Rlkg. ab Chassis-Nr. 103-44084	1	20103
6 72 175	Lagerrohr mit Buchse für Fußhebel, Llkg., 99,5 mm lang 20103 bis Chassis-Nr. 103-30313 20120 bis Chassis-Nr. 120-1121	1	1397, 20103, 20120
6 72 176	Lagerrohr mit Buchse für Fußhebel, Llkg., 63,5 mm lang 20103 ab Chassis-Nr. 103-30314 bis Chassis-Nr. 103-44083 20120 ab Chassis-Nr. 120-1122	1	20103, 20120
6 72 177	Lagerrohr mit Buchse für Fußhebel, Rlkg., 67 mm lang 20103 bis Chassis-Nr. 103-44083	1	1397, 20103,
6 72 178	Lagerrohr mit Buchse für Fußhebel, Llkg. ab Chassis-Nr. 103-44084	1	20103
6 72 179	Lagerrohr mit Buchse für Fußhebel, Rlkg. ab Chassis-Nr. 103-44084	1	20103

TEILE-NAME	Stückzahl pro Wagen	Modell	Teile-Gruppen-Nr.
Buchse für Lagerrohr 20103 bis Chassis-Nr. 103-44083	2	1397, 20103, 20120, 2,0-12	6 72 250
Buchse für Lagerrohr ab Chassis-Nr. 103-44084	2	20103	5 40 327
Sechskantschraube für Lagerrohr (M 8 x 1,25 x 13)	1	1397, 20103, 20120	6 72 275
Welle für Fußhebellagerung, Llkg., 122 mm lang	1	1,2 alle, 1,8 alle, 1033, 1190, 1396	6 72 350
Welle für Fußhebellagerung, Rlkg., 150 mm lang	1	1,2 alle, 1,8 alle, 1190, 1396	6 72 351
Welle für Fußhebellagerung, Llkg., 131 mm lang	1	3,5 alle	6 72 352
Welle für Fußhebellagerung, Rlkg., 157 mm lang	1	3,5 alle	6 72 353
Welle für Fußhebellagerung, Llkg., 139 mm lang 20103 bis Chassis-Nr. 103-30313 20120 bis Chassis-Nr. 120-1121	1	1397, 20103, 20120	6 72 354
Welle für Fußhebellagerung, Rlkg., 129,5 mm lang bis Chassis-Nr. 97-20988	1	1397	6 72 355
Welle für Fußhebellagerung, Rlkg., 137 mm lang bis Chassis-Nr. 103-11646	1	20103	6 72 356
Welle für Fußhebellagerung, 144,5 mm lang	1	2,0-12	6 72 357
Welle für Fußhebellagerung, Rlkg., 122 mm lang ab Chassis-Nr. 97-20989	1	1397	6 72 358
Welle für Fußhebellagerung, Llkg., 103 mm lang 20103 ab Chassis-Nr. 103-30314 bis Chassis-Nr. 103-44083 20120 ab Chassis-Nr. 120-1122	1	20103, 20120	6 72 359
Welle für Fußhebellagerung, Rlkg., 138 mm lang ab Chassis-Nr. 103-11647 bis Chassis-Nr. 103-30313	1	20103	6 72 360
Welle für Fußhebellagerung, Rlkg., 110,5 mm lang 20103 ab Chassis-Nr. 103-30314 bis Chassis-Nr. 103-44083	1	20103, 20120	6 72 361
Welle für Fußhebellagerung, Llkg., 146 mm lang ab Chassis-Nr. 103-44084	1	20103	6 72 368
Welle für Fußhebellagerung, Rlkg., 160 mm lang ab Chassis-Nr. 103-44084	1	20103	6 72 369
Fußhebel mit Buchse für Kupplung, Llkg.	1	1,2 alle, 1033, 1190, 1396	6 74 150
Fußhebel mit Buchse für Kupplung, Rlkg.	1	1,2 alle, 1,8 alle, 1396	6 74 151
Fußhebel mit Buchse für Kupplung, Llkg.	1	18 B, 18 C	6 74 152
Fußhebel mit Buchse für Kupplung, Llkg.	1	98 C, 18 N, 1833	6 74 153
Fußhebel mit Buchse für Kupplung, Rlkg.	1	1190	6 74 158
Fußhebel mit Buchse für Kupplung, Rlkg. ab Chassis-Nr. 103-44084	1	20103	6 74 163
Fußhebel für Kupplung, Llkg. bis Motor-Nr. R-3165	1	3,5 alle	6 74 275
Fußhebel für Kupplung, Rlkg. bis Motor-Nr. R-3165	1	3,5 alle	6 74 276
Fußhebel für Kupplung, Llkg. 20103 bis Chassis-Nr. 103-44083	1	1397, 20103, 20120	6 74 277
Fußhebel für Kupplung, Rlkg. 20103 bis Chassis-Nr. 103-44083	1	1397, 20103, 20120	6 74 278
Fußhebel für Kupplung bis Chassis-Nr. 2V-4037 nicht für Wagen mit Chassis-Kennzeichen Br. 2V-	1	2,0-12	6 74 279

Teile-Gruppen-Nr.	TEILE-NAME	Stückzahl pro Wagen	Modell
6 74 280	Fußhebel für Kupplung ab Chassis-Nr. 2V-4038 und Br. 2V-1	1	2,0-12
6 74 281	Fußhebel für Kupplung, Llkg. ab Motor-Nr. R-3166	1	3,5 alle
6 74 282	Fußhebel für Kupplung, Rlkg. ab Motor-Nr. R-3166	1	3,5 alle
6 74 284	Fußhebel für Kupplung, Llkg. ab Chassis-Nr. 103-44084	1	20103
5 40 325	Buchse für Fußhebel	1	1,2 alle, 1,8 alle, 1033, 1190, 1396
5 60 075	Buchse für Fußhebel, Rlkg. ab Chassis-Nr. 103-44084	1	20103
5 60 100	Pedal für Kupplungsfußhebel 20103 bis Chassis-Nr. 103-44083	1	1397, 20103, 20120
5 60 101	Pedal für Kupplungsfußhebel, Llkg. ab Chassis-Nr. 103-44084	1	20103
5 60 102	Pedal für Kupplungsfußhebel, Rlkg. ab Chassis-Nr. 103-44084	1	20103
6 74 525	Pedal für Kupplungsfußhebel bis Chassis-Nr. 2V-4037 nicht für Wagen mit Chassis-Kennzeichen Br. 2V-	1	2,0-12
6 74 550	Gummibelag für Kupplungspedal	1	18 N, 1833
5 60 125	Gummibelag für Kupplungspedal 20103 bis Chassis-Nr. 103-44083	1	1397, 20103, 20120
5 60 126	Gummibelag für Kupplungspedal, Llkg. ab Chassis-Nr. 103-44084	1	20103
5 60 127	Gummibelag für Kupplungspedal, Rlkg. ab Chassis-Nr. 103-44084	1	20103
5 40 426	Gummibelag für Kupplungspedal bis Chassis-Nr. 2V-4037 nicht für Wagen mit Chassis-Kennzeichen Br. 2V-	1	2,0-12
6 74 600	Nachstellhebel mit Stellschraube für Fußhebel (M 8)	1	3,5 alle
6 74 650	Nachstellhebel für Fußhebel (5/16"-24)	1	1,2 alle, 1,8 alle, 1033
6 74 652	Nachstellhebel für Fußhebel (M 8)	1	1190, 1396
6 74 700	Nachstellschraube (5/16"-24 x 1¾")	1	1,2 alle, 1,8 alle, 1033
6 74 701	Nachstellschraube (5/16"-24 x 2") bis Motor-Nr. R-8265 Nachstellschraube mit M-Gewinde siehe Nr. N-11106	1	3,5 alle
	Bolzen für Nachstellhebel (8 x 28 mm) N-16620 1290 und 1296 ab Chassis-Nr. 34773	1	1290, 1296, 1190, 1396
5 40 475	Filz für Fußhebel	1	3,5 alle
5 40 550	Sicherung für Fußhebel, Llkg.	1	3,5 alle
5 40 575	Sicherung für Fußhebel, Rlkg.	1	3,5 alle
6 74 850	Rückzugfeder für Kupplungsausrückgabel, 102 mm lang 20103 ab Chassis-Nr. 103-11647 bis 30313	1	1,2 alle, 1,8 alle, 1033, 1397, 20103, 20120, 1190, 1396
6 74 851	Rückzugfeder für Kupplungsausrückgabel, 89 mm lang	1	3,5 alle
6 74 852	Rückzugfeder für Kupplungsausrückgabel, 123 mm lang bis Chassis-Nr. 103-11646	1	20103
6 74 853	Rückzugfeder für Kupplungsausrückgabel, 158 mm lang bis Chassis-Nr. 2V-4037 nicht für Wagen mit Chassis-Kennzeichen Br. 2V-	1	2,0-12
6 74 854	Rückzugfeder für Kupplungsausrückgabel, 113 mm lang ab Chassis-Nr. 2V-4038 und Br. 2V-1	1	2,0-12

TEILE-NAME	Stückzahl pro Wagen	Modell	Teile-Gruppen-Nr.
Rückzugfeder für Kupplungsausrückgabel, 94 mm lang 20103 ab Chassis-Nr. 103-30314 20120 ab Chassis-Nr. 120-1122	1	20103, 20120	674 856
Halter für Kupplungsrückzugfeder, Llkg. und Rlkg. 1397 ab Chassis-Nr. 97-20989 20103 ab Chassis-Nr. 103-11647 bis Chassis-Nr. 103-30313 20120 ab Chassis-Nr. 120-501 bis Chassis-Nr. 120-1121	1	1397, 20103, 20120	674 925
Halter für Kupplungsrückzugfeder ab Chassis-Nr. 2V-4038 und Br. 2V-1	1	2,0,12	674 926
Halter für Kupplungsrückzugfeder 20103 ab Chassis-Nr. 103-30314 20120 ab Chassis-Nr. 120-1122	1	20103, 20120	674 929
Hebel mit Zapfen für Fußhebelwelle 1397 bis Chassis-Nr. 97-20988 20103 bis Chassis-Nr. 103-11646 20120 bis Chassis-Nr. 120-500	1	1397, 20103, 20120	676 000
Hebel mit Zapfen für Fußhebelwelle (Laschenverbindung) 1397 ab Chassis-Nr. 97-20989 20103 ab Chassis-Nr. 103-11647 bis Chassis-Nr. 103-30313 20120 ab Chassis-Nr. 120-501 bis Chassis-Nr. 120-1121	1	1397, 20103, 20120	676 001
Hebel auf Fußhebelwelle bis Chassis-Nr. 2V-4037 nicht für Wagen mit Chassis-Kennzeichen Br. 2V-	1	2,0-12	676 025
Hebel auf Fußhebelwelle ab Chassis-Nr. 2V-4038 und Br. 2V-1	1	2,0-12	676 026
Hebel für Fußhebelwelle (Kettenverbindung) 20103 ab Chassis-Nr. 103-30314 bis Chassis-Nr. 103-44083 20120 ab Chassis-Nr. 120-1122	1	20103, 20120	676 027
Hebel auf Fußhebelwelle, Rlkg. ab Chassis-Nr. 103-44084	1	20103	676 028
Zylinderschraube für Fußhebellagerbock (M 8 x 1,25 x 21)	1	1397, 20103, 20120	676 100
Zwischenhebel mit Buchse und Zapfen für Kupplung, Llkg. bis Chassis-Nr. 97-20988	1	1397	678 275
Zwischenhebel mit Buchse und Zapfen für Kupplungsbetätigung 20103 bis Chassis-Nr. 103-11646 20120 bis Chassis-Nr. 120-500	1	20103, 20120	678 277
Zwischenhebel mit Buchse und Zapfen für Kupplungsbetätigung, Llkg. ab Chassis-Nr. 97-20989	1	1397	678 278
Zwischenhebel mit Buchse und Zapfen für Kupplungsbetätigung (Laschenverbindung) 20103 ab Chassis-Nr. 103-11647 bis Chassis-Nr. 103-30313 20120 ab Chassis-Nr. 120-501 bis Chassis-Nr. 120-1121	1	20103, 20120	678 280
Zwischenhebel mit Buchse für Kupplungsbetätigung bis Chassis-Nr. 2V-4037 nicht für Wagen mit Chassis-Kennzeichen Br. 2V-	1	2,0-12	678 281
Zwischenhebel mit Buchse für Kupplungsbetätigung ab Chassis-Nr. 2V-4038 und Br. 2V-1	1	2,0-12	678 282
Buchse für Zwischenhebel	1	1397, 20103, 20120	678 500
Buchse für Zwischenhebel	1	2,0-12	678 501
Bolzen für Zwischenhebelbefestigung (M 10 x 1,5)	1	2,0-12	678 550
Halter für Kupplungszwischenhebel	1	2,0-12	678 600

Teile-Gruppen-Nr.	TEILE-NAME	Stückzahl pro Wagen	Modell
6 78 625	Anschlagblech für Kupplungszwischenhebel 1397 Llkg. 20103 Rlkg. ab Chassis-Nr. 103-11647 20120 Rlkg.	1	1397, 20103, 20120
6 78 626	Anschlagblech für Kupplungszwischenhebel, Llkg. 20103 bis Chassis-Nr. 103-11646 20120 bis Chassis-Nr. 120-500	1	20103, 20120
6 78 627	Anschlagblech für Kupplungszwischenhebel 1397 Rlkg. 20103 Rlkg. ab Chassis-Nr. 103-11647 20120 Llkg. ab Chassis-Nr. 120-501	1	1397, 20103, 20120
6 78 628	Anschlagblech für Kupplungszwischenhebel, Rlkg. bis Chassis-Nr. 103-11646	1	20103
6 78 675	Verbindungslasche mit Buchse für Kupplungsbetätigung, gekröpft 1397 ab Chassis-Nr. 97-20989 20103 ab Chassis-Nr. 103-11647 bis Chassis-Nr. 103-30313 20120 ab Chassis-Nr. 120-501 bis Chassis-Nr. 1121	1	1397, 20103, 20120
6 78 700	Verbindungslasche für Kupplungsbetätigung, gekröpft 1397 nur Llkg. bis Chassis-Nr. 97-20988 20103 bis Chassis-Nr. 103-11646 20120 bis Chassis-Nr. 120-500	1	1397, 20103, 20120
6 78 701	Verbindungslasche für Kupplungsbetätigung, Rlkg. bis Chassis-Nr. 97-20988	1	1397
6 78 702	Verbindungslasche für Kupplungsbetätigung	2	2,0-12
6 60 350	Scheibe (11,3 x 19 x 1,5 mm)	1	1397, 20103, 20120
6 78 800	Kette für Kupplungsbetätigung (2 Glieder)	1	20103, 20120
6 80 000	**Zugstange für Kupplung,** gerade (M 8 x 1,25 x 132)	1	1397, 20103, 20120
6 80 025	Zugstange für Kupplung, gebogen (M 12 x 1,75 x 88)	1	20103, 20120
6 80 026	Zugstange für Kupplung	1	2,0-12
6 80 100	Kugel für Kupplungszugstange (M 8 x 1,25)	1	1397, 20103, 20120, 2,0-12
6 80 125	Sechskantmutter, Spezial (M 8 x 1,25)	1	1397, 20103, 20120
6 82 000	**Träger für Motoraufhängung,** hinten	1	1397
6 82 001	Träger für Motoraufhängung, hinten	1	20103, 20120, 2,0-12
6 82 002	Träger für Motoraufhängung, hinten	2	1190, 1396
6 82 050	Fassung für Motoraufhängung, vorn, oben und unten	4	1,2 alle, 1,8 alle, 1033, 1190, 1396
6 82 051	Fassung für Motoraufhängung, vorn, oben und unten	4	3,5 alle
6 82 052	Fassung für Motoraufhängung, vorn und hinten, oben und unten, 54 mm Ø	8	1397, 20103, 20120, 2,0-12
4 60 075	Fassung für Motoraufhängung, vorn und hinten, oben und unten, 41 mm Ø	8	1397, 20103, 20120, 2,0-12
6 82 100	Gummiblock für Motorstütze, vorn oben	2	1,2 alle, 1,8 alle, 1033, 1190, 1396
6 82 101	Gummiblock für Motorstütze, vorn unten	2	1,2 alle, 1,8 alle, 1033, 1190, 1396
6 82 102	Gummiblock für Motorstütze, vorn oben	2	3,5 alle
6 82 103	Gummiblock für Motorstütze, vorn unten	2	3,5 alle
6 82 104	Gummiblock für Motorstütze, vorn	2	1397, 20103, 20120
6 82 105	Gummiblock für Motorstütze, vorn	2	2,0-12
6 82 106	Gummiblock für Motorstütze, vorn und hinten, oben und unten	8	1397, 20103, 20120, 2,0-12
6 82 107	Gummiblock für Motorstütze, hinten oben	2	1,2 alle, 1,8 alle, 1033, 1190, 1396

TEILE-NAME	Stückzahl pro Wagen	Modell	Teile-Gruppen-Nr.
Gummiblock für Motorstütze, hinten unten	2	1,2 alle, 1,8 alle, 1033, 1190, 1396	6 82 108
Gummiblock für Motorstütze, hinten oben	2	3,5 alle	6 82 109
Gummiblock für Motorstütze, hinten unten	2	3,5 alle	6 82 110
Gummiblock für Motorstütze, hinten	2	1397, 20103, 20120, 2,0-12	6 82 111
Grundplatte für Motoraufhängung, hinten	2	3,5 alle	6 82 250
Abstandhülse für Motoraufhängung, vorn	2	1397, 20103, 20120	6 82 300
Abstandhülse für Motoraufhängung, vorn	2	2,0-12	6 82 301
Abstandhülse für Motoraufhängung, hinten	2	1397, 20103, 20120, 2,0-12	6 82 302
Scheibe für Motoraufhängung, vorn (22 x 38 x 1,5 mm)	2	18 B, 18 C, 98 C	6 82 350
Scheibe für Motoraufhängung, vorn (25,4 x 41,2 x 2,4 mm)	2	3,5 alle	6 82 351
Scheibe für Motoraufhängung, hinten (13,5 x 37 x 2,7 mm)	2	1,2 alle, 1,8 alle, 1033, 1190, 1396	6 82 352
Scheibe für Motoraufhängung, hinten oben (15 x 35 x 3,2 mm)	2	3,5 alle	6 82 353
Sechskantschraube für Motoraufhängung, vorn (7/16"-20 x 47,5 mm) 1190 bis Chassis-Nr. 190-29083 1396 bis Chassis-Nr. 396-4728 Schraube für Motoraufhängung ab Chassis-Nr. siehe N-10990 und N-11157	2	1,2 alle, 1,8 alle, 1033, 1190, 1396	6 82 425
Sechskantschraube für Motoraufhängung, hinten (½"-20 x 58,7 mm)	2	1,2 alle, 1,8 alle, 1033	6 82 426
Sechskantschraube für Motoraufhängung, vorn (½"-20 x 55,5 mm)	2	3,5 alle	6 82 427
Sechskantschraube für Motoraufhängung, hinten (9/16"-18 x 70,5 mm) bis Motor-Nr. R-8265	2	3,5 alle	6 82 428
Sechskantschraube für Motoraufhängung, vorn (M 11 x 1,5 x 85) N-17790	2	1397, 20103, 20120 2,0-12	
Sechskantschraube für Motoraufhängung, hinten (M 14 x 1,5 x 71) ab Motor-Nr. Br. 1	2	3,5 alle	6 82 429
Dämpfungsstrebe für Motor, vorn	2	20103, 20120	6 86 025
Dämpfungsstrebe für Motor, hinten	2	1397, 20103, 20120	6 86 026
Dämpfungsstrebe für Motor, hinten	2	2,0-12	6 86 027
Gabelkopf für Motorstrebe Bis Chassis-Nr. 2V-166 sind 2 Muttern Nr. N-10814 mitzuliefern.	2	2,0-12	6 86 100
Halter für Motordämpfung, vorn	1	20103, 20120	6 86 125
Winkel für Motorstrebe, links 20103 ab Chassis-Nr. 103-11647 20120 ab Chassis-Nr. 120-501	1	1397, 20103, 20120	6 86 150
Winkel für Motorstrebe, links 20103 bis Chassis-Nr. 103-11646 20120 bis Chassis-Nr. 120-500	1	20103, 20120	6 86 151
Winkel für Motorstrebe, rechts 20103 ab Chassis-Nr. 103-11647 20120 ab Chassis-Nr. 120-501	1	1397, 20103, 20120	6 86 175
Winkel für Motorstrebe, rechts 20103 bis Chassis-Nr. 103-11646 20120 bis Chassis-Nr. 120-500	1	20103, 20120	6 86 176
Platte links für Motorstrebe, Llkg. 1397 ab Chassis-Nr. 97-20989 20103 ab Chassis-Nr. 103-11647 bis 30313 20120 ab Chassis-Nr. 120-501 bis 1121	1	1397, 20103, 20120	6 86 200
Platte rechts für Motorstrebe, Rlkg. 1397 ab Chassis-Nr. 97-20989 20103 ab Chassis-Nr. 103-11647 bis 30313 20120 ab Chassis-Nr. 120-501 bis 1121	1	1397, 20103, 20120	6 86 225

Teile-Gruppen-Nr.	TEILE-NAME	Stückzahl pro Wagen	Modell
6 86 250	Platte links für Motorstrebe ab Chassis-Nr. 2V-5811	1	2,0-12
6 86 275	Platte rechts für Motorstrebe ab Chassis-Nr. 2V-5811	1	2,0-12
6 86 300	Platte links und rechts für Motorstrebe	2	1397
	rechts, Llkg.	1	20103, 20120
	links, Rlkg. 20103 ab Chassis-Nr. 103-11647 20120 ab Chassis-Nr. 120-501	1	20103, 20120
6 86 301	Platte links und rechts für Motorstrebe 20103 bis Chassis-Nr. 103-11646 20120 bis Chassis-Nr. 120-500	2	20103, 20120
6 86 325	Bolzen für Motorstrebe, Spezial (M 10 x 1,5 x 32,5)	3—6	1397, 20103, 20120
6 86 326	Bolzen für Motorstrebe, Spezial (M 10 x 1,5 x 40)	2	20103, 20120
6 86 327	Bolzen für Motorstrebe und Zwischenhebel, Spezial (M 10 x 1,5 x 48)	1	1397, 20103, 20120
6 86 328	Bolzen für Motorstrebe an Kupplungsgehäuse (M 12 x 1,75 und M 12 x 1,5 x 49)	2	2,0-12
6 86 329	Bolzen für Motorstrebe an Kupplungsgehäuse (M 10 x 1,5 und M 12 x 1,5 x 49) bis Chassis-Nr. 2V-5810	2	2,0-12
6 86 330	Bolzen für Motorstrebe, Spezial (M 10 x 1,5 x 34) ab Chassis-Nr. 2V-5811	2	2,0-12

UNTERGRUPPEN-FOLGE

		Seite
7 02	Getriebegehäuse	1
04	Rückwärtsgangzwischenrad und Buchse	2
06	Zwischenwelle für Rückwärtsgangrad	2
08	Nebenwellenzahnradblock und Zubehör	3
10	Nebenwelle	4
12	Hauptantriebrad, Buchse, Nadel- u. Rollenlager	4
14	Kugellager u. Abdichtung für Hauptantriebrad	4
16	Hauptwelle	5
18	Schieberäder und Zahnräder	6
20	Kugellager und Abdichtung für Hauptwelle	7
22	Tachometerschraubenrad und Abstandstück auf Hauptwelle oder Flansch	7
24	Tachometerantriebgehäuse und Zubehör	8
26	Tachometerwinkelantriebgehäuse und Zubehör	10
28	Flansch auf Hauptwelle und Zubehör	11
30	Getriebegehäusedeckel, Schaltplatte u. Zubehör	12
32	Schaltstange	13
34	Schaltgabel	13
36	Rückwärtsgangschalthebel im Getriebe	13
38	Schalthebel	13

Erklärung zu den Bildtafeln der Gruppe 7

„GETRIEBE"

24. 3-GANG

25. 4-GANG

26. MODELLE 3,5 LTR. — „BLITZ"

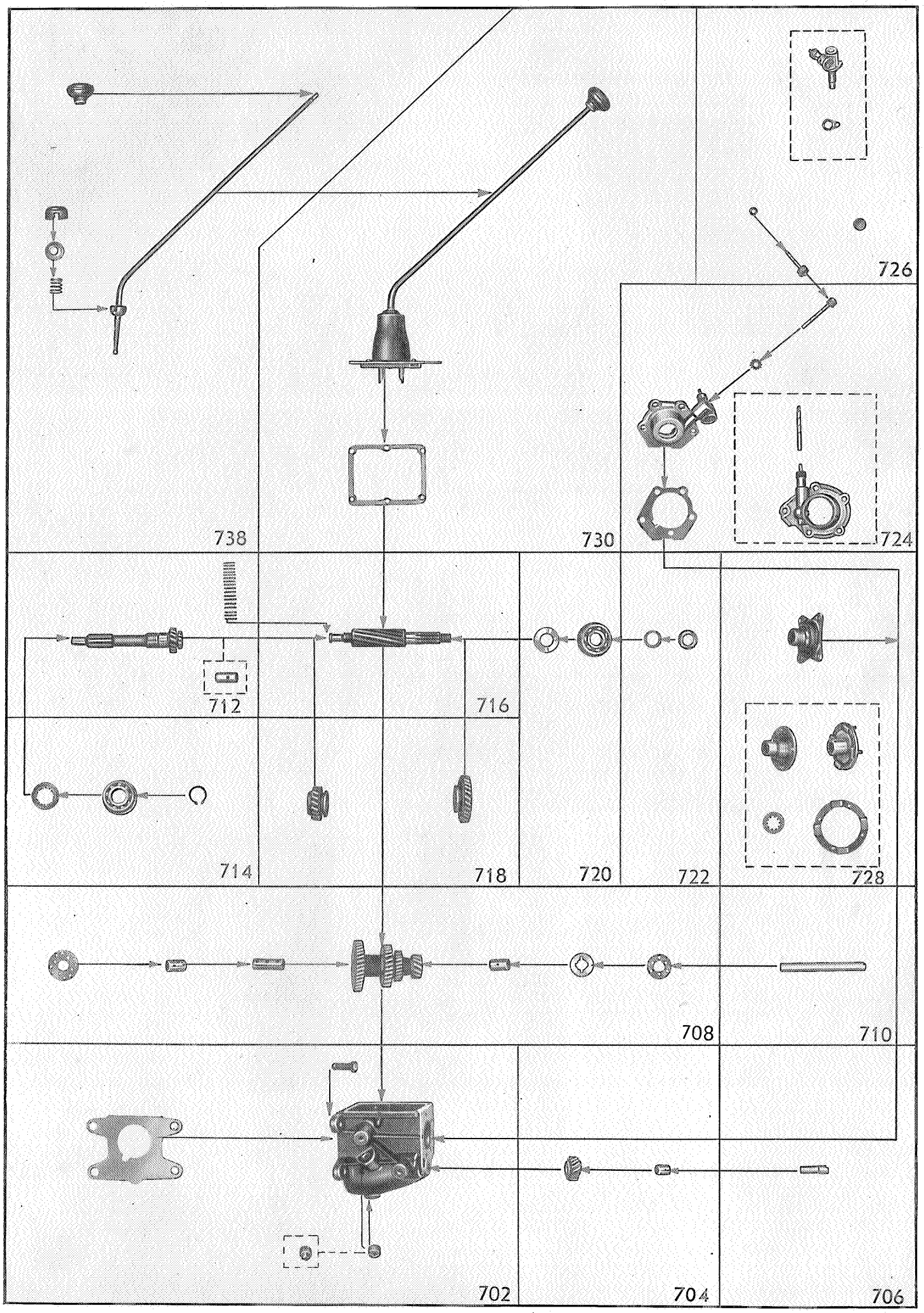
726
738
730
724
712
716
714
718
720
722
728
708
710
702
704
706

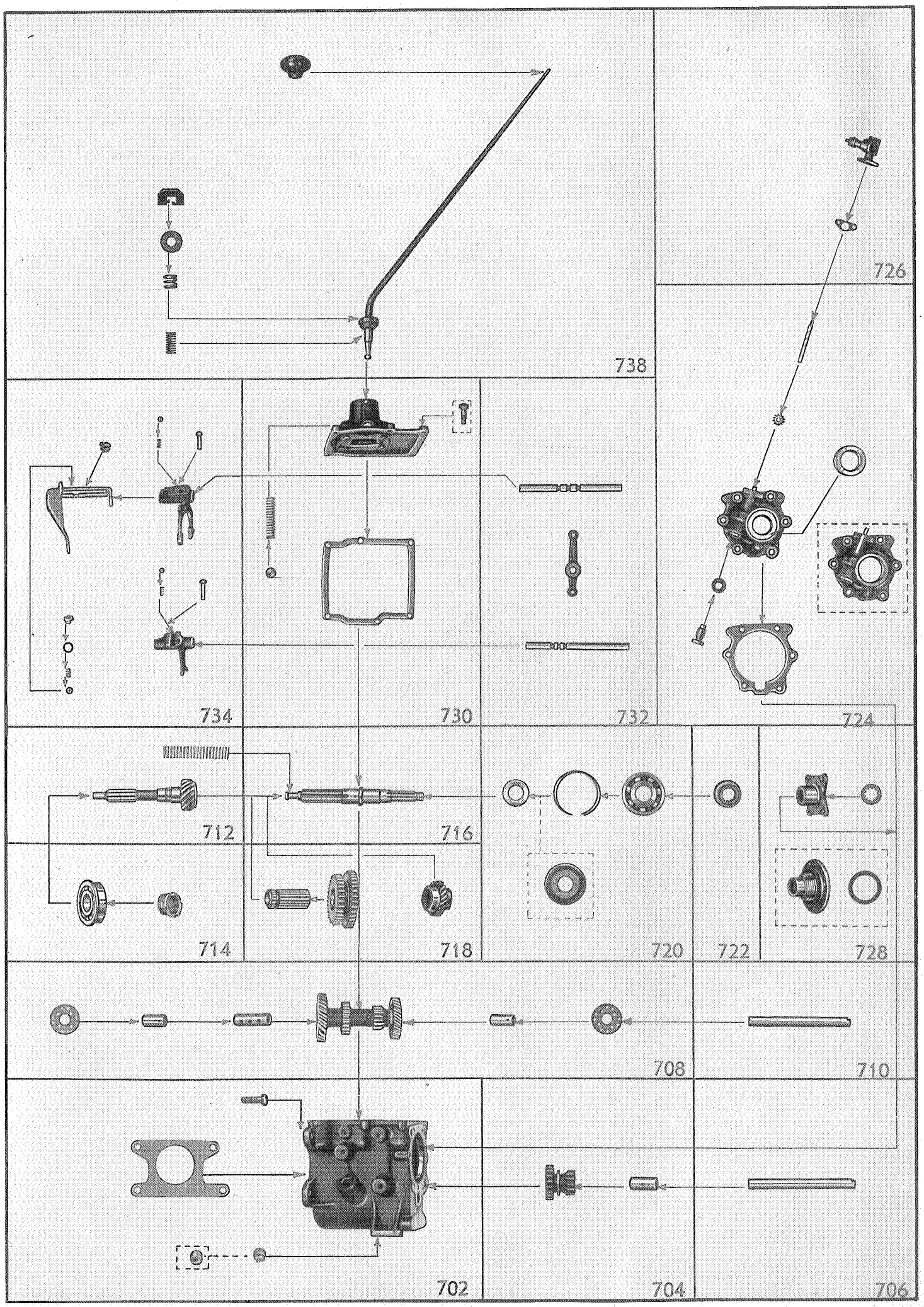
738
726
734
730
732
724
712
716
714
718
720
722
728
708
710
702
704
706

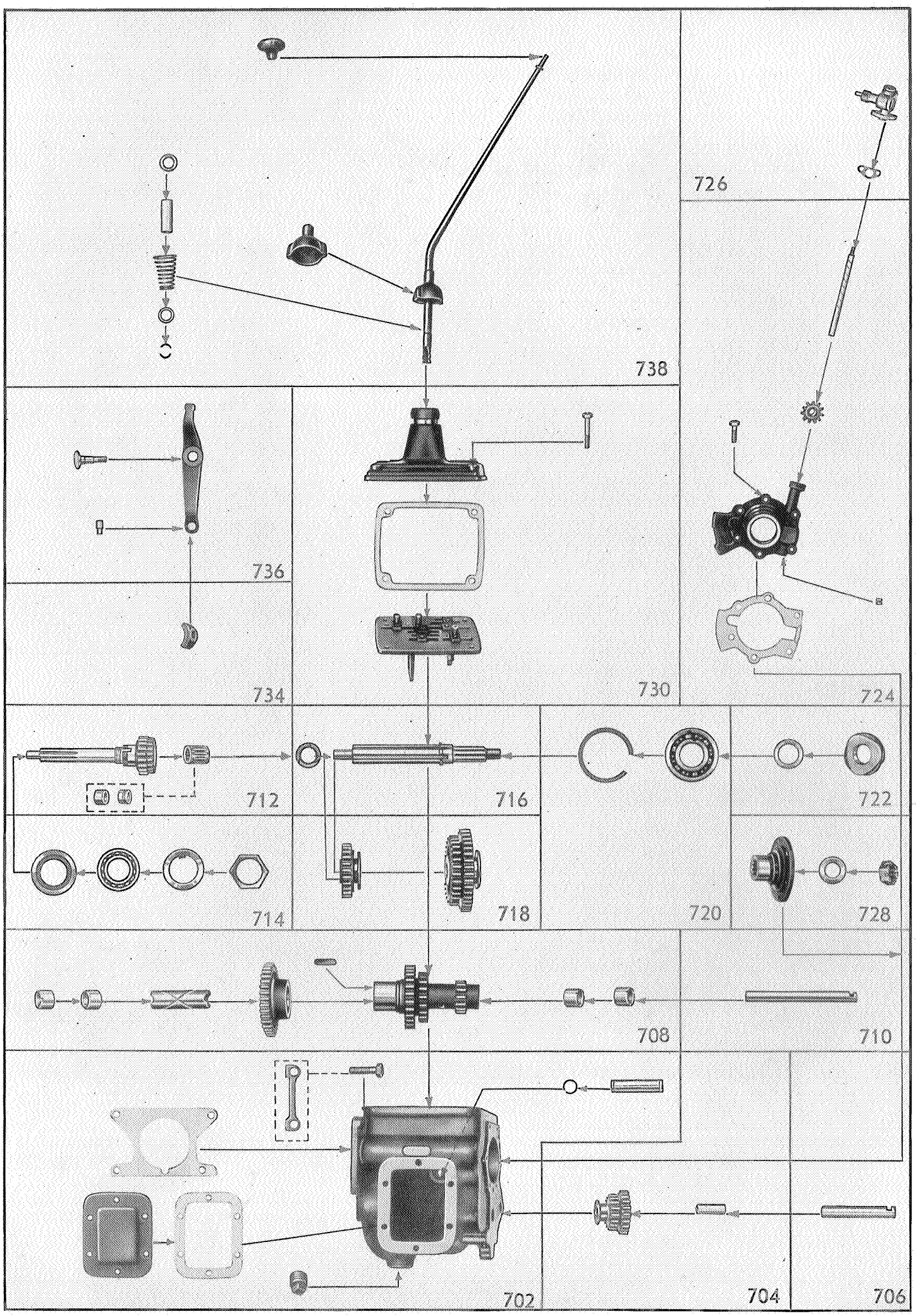
726
738
736
734
730
724
712
716
722
714
718
720
728
708
710
702
704
706

HAUPTGRUPPE 7

GETRIEBE

TEILE-NAME	Stückzahl pro Wagen	Modell	Teile-Gruppen-Nr.
Getriebegehäuse, 3-Gang-Getriebe 12 C Llkg. bis Motor-Nr. 10155 Rlkg. bis Motor-Nr. 9979 18 C Llkg. bis Motor-Nr. 21346 Rlkg. bis Motor-Nr. 21234	1	12 B, 12 C, 18 B, 18 C	7 02 025
Getriebegehäuse, 3-Gang-Getriebe 12 C Llkg. ab Motor-Nr. 10156 Rlkg. ab Motor-Nr. 9980 18 C Llkg. ab Motor-Nr. 21347 Rlkg. ab Motor-Nr. 21235 1290 bis Motor-Nr. R-35000	1	12 B, 12 C, 92 C, 1033, 1210, 12 N, 12 LG, 12 LGL, 1233, 1,8 alle, 1290	7 02 026
Getriebegehäuse, 4-Gang-Getriebe 3,5-34 bis Chassis-Nr. 34 C-419 3,5-57 bis Chassis-Nr. 57 C-1692	1	3,5-34, 3,5-35, 3,5-57	7 02 027
Getriebegehäuse, 4-Gang-Getriebe	1	1033, 1210, 12 N, 12 LG, 12 LGL, 1233, 18 N, 1833	7 02 028
Getriebegehäuse, 4-Gang-Getriebe 3,5-34 ab Chassis-Nr. 34 D-420 3,5-57 ab Chassis-Nr. 57 D-1693	1	3,5-34, 3,5-57, 3,5-83	7 02 029
Getriebegehäuse, 4-Gang-Getriebe 1290 und 1296 bis Motor-Nr. R-35000	1	1290, 1296, 2,0-12	7 02 030
Getriebegehäuse, 4-Gang-Getriebe 1397 bis Chassis-Nr. 97-3610, ausschl. 97-3585 bis 3590 20103 bis Chassis-Nr. 103-3709	1	1397, 20103	7 02 031
Getriebegehäuse, 4-Gang-Getriebe 1397 ab Chassis-Nr. 97-3611, einschl. 97-3585 bis 3590 20103 ab Chassis-Nr. 103-3710 Für 1397, 20120, sowie 20103 bis Motor-Nr. 37-2245 ist Verschlußstopfen Nr. N-11059 mitzuliefern.	1	1397, 20103, 20120	7 02 032
Getriebegehäuse, 3-Gang-Getriebe 1290 ab Motor-Nr. R-35001 1190 bis Motor-Nr. Y-10991	1	1290, 1190	7 02 033
Getriebegehäuse, 4-Gang-Getriebe 1290 und 1296 ab Motor-Nr. R-35001 Für 1290, 1296, sowie 1190 bis Motor-Nr. 37-6073 1396 bis Motor-Nr. 37-1215 ist Verschlußstopfen Nr. N-11059 mitzuliefern.	1	1290, 1296, 1190, 1396	7 02 034
Getriebegehäuse, 3-Gang-Getriebe, Schrägverzahnung ab Motor-Nr. Y-10992	1	1190	7 02 037
Stopfen für Getriebegehäuse, Vierkantloch (½" Rohrgewinde) 1190 bis Motor-Nr. Y-10991	2	12 B, 12 C, 92 C, 1033, 1210, 12 N, 12 LG, 12 LGL, 1233, 1,8 alle, 1290, 1190	7 02 175
Stopfen für Getriebegehäuse, Vierkantkopf (½" Rohrgewinde)	2	1290, 1296, 1397, 20103, 20120, 2,0-12, 1190, 1396	7 02 176
Stopfen für Getriebegehäuse, Vierkantkopf (¾" Rohrgewinde)	2	3,5 alle	7 02 177
Vierkantloch-Stopfen für Getriebegehäuse (M 20 x 1,5) N-11059 1190 ab Motor-Nr. Y-10992	2	1190, 20103, 2,0-12, 1396	
Zapfen für Handbremshebel	1	3,5 alle	7 02 225
Sicherungsring für Zapfen	2	3,5 alle	5 78 925
Dichtung zwischen Getriebe und Kupplungsgehäuse, 3-Gang-Getriebe 1190 bis Motor-Nr. Y-10991	1	1,2 alle, 1,8 alle, 1033, 1190	7 02 275

Teile-Gruppen-Nr.	TEILE-NAME	Stückzahl pro Wagen	Modell
7 02 276	Dichtung zwischen Getriebe- und Kupplungsgehäuse, 4-Gang-Getriebe	1	3,5 alle
7 02 277	Dichtung zwischen Getriebe- und Kupplungsgehäuse, 4-Gang-Getriebe	1	1,2 alle, 1,8 alle, 1033, 1397, 20103, 20120, 2,0-12, 1190, 1396
7 02 278	Dichtung zwischen Getriebe- und Kupplungsgehäuse, 3-Gang-Getriebe 1190 ab Motor-Nr. Y-10992	1	1190
7 02 375	Deckel seitlich für Kraftabnahme	1	3,5 alle
7 02 400	Dichtung für Deckel-Kraftabnahme	1	3,5 alle
7 02 425	Sechskantschraube für Getriebe an Kupplungsgehäuse (M 12 x 1,75 x 32) (bei 1,2-4-Gang-Getriebe)	4	1290, 1296, 1397, 20103, 20120, 1190, 1396
7 02 426	Sechskantschraube für Getriebe an Kupplungsgehäuse (M 12 x 1,75 x 40) ab Motor-Nr. Br. 1	3	3,5 alle
7 02 475	Sicherungsblech für Gehäusebefestigung Bis Motor-Nr. 5920 sind 4 Stiftschrauben Nr. N-11023 und 4 Sechskantmuttern Nr. N-10814 mitzuliefern.	2	2,0-12
7 04 000	**Rückwärtsgang-Zwischenrad mit Buchse,** 16 Zähne, 3-Gang-Getriebe 12 C Llkg. bis Motor-Nr. 10155 Rlkg. bis Motor-Nr. 9979 18 C Llkg. bis Motor-Nr. 21346 Rlkg. bis Motor-Nr. 21234	1	12 B, 12 C, 18 B, 18 C
7 04 001	Rückwärtsgang-Zwischenrad mit Buchse, 15 Zähne, 3-Gang-Getriebe 12 C Llkg. ab Motor-Nr. 10156 Rlkg. ab Motor-Nr. 9980 18 C Llkg. ab Motor-Nr. 21347 Rlkg. ab Motor-Nr. 21235 1190 bis Motor-Nr. Y-10991	1	1,2 alle, 1,8 alle, 1033, 1190
7 04 002	Rückwärtsgang-Zwischenrad mit Buchse, 17 und 20 Zähne, 4-Gang-Getriebe	1	3,5 alle
7 04 003	Rückwärtsgang-Zwischenrad mit Buchse, 13 und 19 Zähne, 4-Gang-Getriebe	1	1,2 alle, 1,8 alle, 1033, 1397, 20103, 20120, 2,0-12, 1190, 1396
7 04 004	Rückwärtsgang-Zwischenrad mit Buchse, 15 Zähne, 3-Gang-Getriebe Schrägverzahnung 1190 ab Motor-Nr. Y-10992 bis Motor-Nr. 37-23683	1	1190
7 04 008	Rückwärtsgang-Zwischenrad mit Buchse, 13 Zähne ab Motor-Nr. 37-23684	1	1190
7 04 150	Buchse für Rückwärtsgang-Zwischenrad, 3-Gang-Getriebe 1190 bis Motor-Nr. Y-10991	1	1,2 alle, 1,8 alle, 1033, 1190
7 04 151	Buchse für Rückwärtsgang-Zwischenrad, 4-Gang-Getriebe	1	3,5 alle
7 04 152	Buchse für Rückwärtsgang-Zwischenrad, vorn, 4-Gang-Getriebe 1033 bis Motor-Nr. 5037 1210, 12 N, 12 LG, 12 LGL, 1233 bis Motor-Nr. 21125 18 N, 1833 bis Motor-Nr. 31801	1	1,2 alle, 1,8 alle, 1033
7 04 153	Buchse für Rückwärtsgang-Zwischenrad, hinten, 4-Gang-Getriebe 1033 bis Motor-Nr. 5037 1210, 12 N, 12 LG, 12 LGL, 1233 bis Motor-Nr. 21125 18 N, 1833 bis Motor-Nr. 31801	1	1,2 alle, 1,8 alle, 1033
7 04 154	Buchse für Rückwärtsgang-Zwischenrad, 4-Gang-Getriebe 1033 ab Motor-Nr. 5038 1210, 12 N, 12 LG, 12 LGL, 1233 ab Motor-Nr. 21126 1,8 ab Motor-Nr. 31802	1	1,2 alle, 1,8 alle, 1033, 1397, 20103, 20120, 2,0-12, 1190, 1396
7 04 155	Buchse für Rückwärtsgang-Zwischenrad, 3-Gang-Getriebe, Schrägverzahnung 1190 ab Motor-Nr. Y-10992	1	1190
7 06 000	**Welle für Rückwärtsgang-Zwischenrad,** 3-Gang-Getriebe 1190 bis Motor-Nr. Y-10991	1	1,2 alle, 1,8 alle, 1033, 1190
7 06 001	Welle für Rückwärtsgang-Zwischenrad, 4-Gang-Getriebe	1	3,5 alle
7 06 002	Welle für Rückwärtsgang-Zwischenrad, 4-Gang-Getriebe	1	1,2 alle, 1,8 alle, 1033, 1397, 20103, 20120, 2,0-12, 1190, 1396

TEILE-NAME	Stückzahl pro Wagen	Modell	Teile-Gruppen-Nr.
Welle für Rückwärtsgang-Zwischenrad, 3-Gang-Getriebe, Schrägverzahnung 1190 ab Motor-Nr. Y-10992	1	1190	7 06 003
Zahnradblock mit Buchse für Nebenwelle, 14, 18, 25, 30 Zähne, 3-Gang-Getriebe 12 C Llkg. bis Motor-Nr. 10155 Rlkg. bis Motor-Nr. 9979 18 C Llkg. bis Motor-Nr. 21346 Rlkg. bis Motor-Nr. 21234	1	12 B, 12 C, 18 B, 18 C	7 08 000
Zahnradblock mit Buchse für Nebenwelle, 13, 17, 25, 31 Zähne, 3-Gang-Getriebe 12 C Llkg. ab Motor-Nr. 10156 Rlkg. ab Motor-Nr. 9980 18 C Llkg. ab Motor-Nr. 21347 Rlkg. ab Motor-Nr. 21235 1190 bis Motor-Nr. Y-10991	1	1,2 alle, 1,8 alle, 1033, 1190	7 08 001
Zahnradblock für Nebenwelle, 4-Gang-Getriebe	1	3,5 alle	7 08 050
Zahnradblock für Nebenwelle, 32, 24, 17, 13 Zähne, 3-Gang-Getriebe, Schrägverzahnung 1190 ab Motor-Nr. Y-10992 bis Motor-Nr. 37-23683	1	1190	7 08 051
Zahnradblock ohne Buchsen, für Nebenwelle, 4-Gang-Getriebe Für 1,2, 1,8, 1033, 1397, 20103 sowie 20120 bis Motor-Nr. 37-2245 2,0-12 bis Motor-Nr. 37-750 1190 bis Motor-Nr. 37-6073 1396 bis Motor-Nr. 37-1215 sind: 2 Buchsen Nr. 708105 1 Abstandrohr Nr. 708153 mitzuliefern.	1	1,2 alle, 1,8 alle, 1033, 1397, 20103, 20120, 2,0-12, 1190, 1396	7 08 052
Zahnradblock für Nebenwelle, 32, 21, 15, 12 Zähne, 3-Gang-Getriebe ab Motor-Nr. 37-23684	1	1190	7 08 054
Buchse für Zahnradblock, 3-Gang-Getriebe 1190 bis Motor-Nr. Y-10991	2	1,2 alle, 1,8 alle, 1033, 1190	7 08 100
Buchse für Zahnradblock, 4-Gang-Getriebe (1 Satz = 4 Stück)	1 Satz	3,5	7 08 101
Buchse für Zahnradblock, vorn, 4-Gang-Getriebe 20103 bis Motor-Nr. 37-2245 2,0-12 bis Motor-Nr. 37-750 1190 bis Motor-Nr. 37-6073 1396 bis Motor-Nr. 37-1215	1	1,2 alle, 1,8 alle, 1033, 1397, 20103, 20120, 2,0-12, 1190, 1396	7 08 102
Buchse für Zahnradblock, hinten, 4-Gang-Getriebe 20103 bis Motor-Nr. 37-2245 2,0-12 bis Motor-Nr. 37-750 1190 bis Motor-Nr. 37-6073 1396 bis Motor-Nr. 37-1215	1	1,2 alle, 1,8 alle, 1033, 1397, 20103, 20120, 2,0-12, 1190, 1396	7 08 103
Buchse für Zahnradblock, 3-Gang-Getriebe, Schrägverzahnung 1190 ab Motor-Nr. Y-10992	2	1190	7 08 104
Buchse für Zahnradblock, 4-Gang-Getriebe 20103 ab Motor-Nr. 37-2246 2,0-12 ab Motor-Nr. 37-751 1190 ab Motor-Nr. 37-6074 1396 ab Motor-Nr. 37-1216	2	20103, 2,0-12, 1190, 1396	7 08 105
Abstandrohr für Buchsen, 4-Gang-Getriebe	1	3,5	7 08 150
Abstandrohr für Buchsen, 4-Gang-Getriebe 20103 bis Motor-Nr. 37-2245 2,0-12 bis Motor-Nr. 37-750 1190 bis Motor-Nr. 37-6073 1396 bis Motor-Nr. 37-1215	1	1,2 alle, 1,8 alle, 1033, 1397, 20103, 20120, 2,0-12, 1190, 1396	7 08 151
Abstandrohr für Buchsen, 3-Gang-Getriebe, Schrägverzahnung 1190 ab Motor-Nr. Y-10992	1	1190	7 08 152
Abstandrohr für Buchsen, 4-Gang-Getriebe 20103 ab Motor-Nr. 37-2246 2,0-12 ab Motor-Nr. 37-751 1190 ab Motor-Nr. 37-6074 1396 ab Motor-Nr. 37-1216	1	20103, 2,0-12, 1190, 1396	7 08 153

Teile-Gruppen-Nr.	TEILE-NAME	Stückzahl pro Wagen	Modell
7 08 200	Zahnrad für Nebenwelle	1	3,5 alle
7 08 250	Keil für Nebenwellenzahnrad	1	3,5 alle
7 08 275	Druckscheibe für Zahnradblock, 4-Gang-Getriebe	2	1,2 alle, 1,8 alle, 1033, 1397, 20103, 20120, 2,0-12, 1190, 1396
7 08 276	Druckscheibe für Zahnradblock, vorn, Bronze (17,3 x 50 x 1,6 mm), 3-Gang-Getriebe, Schrägverzahnung ab Motor-Nr. Y-10992	1	1190
7 08 277	Druckscheibe für Zahnradblock, hinten, Stahl, 3-Gang-Getriebe, Schrägverzahnung ab Motor-Nr. Y-10992	1	1190
7 08 278	Druckscheibe für Zahnradblock, hinten, Bronze (17,3 x 38,3 x 1,6 mm), 3-Gang-Getriebe, Schrägverzahnung ab Motor-Nr. Y-10992	1	1190
7 10 000	**Nebenwelle,** 3-Gang-Getriebe 1190 bis Motor-Nr. Y-10991	1	1,2 alle, 1,8 alle, 1033, 1190
7 10 001	Nebenwelle, 4-Gang-Getriebe	1	3,5 alle
7 10 002	Nebenwelle, 4-Gang-Getriebe	1	1,2 alle, 1,8 alle, 1033, 1397, 20103, 20120, 2,0-12, 1190, 1396
7 10 003	Nebenwelle, 3-Gang-Getriebe, Schrägverzahnung ab Motor-Nr. Y-10992	1	1190
7 12 000	**Hauptantriebrad mit Buchse,** 3-Gang-Getriebe 1190 bis Motor-Nr. Y-10991	1	1,2 alle, 1,8 alle, 1033, 1190
7 12 025	Hauptantriebrad, 4-Gang-Getriebe	1	3,5 alle
7 12 027	Hauptantriebrad, 4-Gang-Getriebe Für 1033, 1210, 12 N, 12 LG, 1233, 18 N, 1833 2,0-12 bis Motor-Nr. 600 ist 1 Mutter 7 14 127 mitzuliefern.	1	1,2 alle, 1033, 18 N, 1833, 1397, 20103, 20120, 2,0-12, 1190, 1396
7 12 028	Hauptantriebrad, 3-Gang-Getriebe, Schrägverzahnung ab Motor-Nr. Y-10992	1	1190
7 12 100	Buchse für Hauptantriebrad, 3-Gang-Getriebe 1190 bis Motor-Nr. Y-10991	1	1,2 alle, 1,8 alle, 1033, 1190
7 12 101	Buchse für Hauptantriebrad, 4-Gang-Getriebe (1 Satz = 2 Stück) 3,5-34 bis Chassis-Nr. 34 C-419 3,5-57 bis Chassis-Nr. 57 C-1692	1 Satz	3,5-34, 3,5-35, 3,5-57
7 12 125	Rollenlager für Hauptantriebrad, 4-Gang-Getriebe 3,5-34 ab Chassis-Nr. 34 D-420 3,5-57 ab Chassis-Nr. 57 D-1693	1	3,5 alle
7 12 150	Lagernadel für Hauptantriebrad, 4-Gang-Getriebe (2,5 x 19,8 mm)	22	1,2 alle, 1,8 alle, 1033, 1397, 20103, 20120, 2,0-12, 1190, 1396
7 12 151	Lagernadel für Hauptantriebrad, 3-Gang-Getriebe, Schrägverzahnung (2,1 x 19,8 mm) ab Motor-Nr. Y-10992	23	1190
7 14 000	**Kugellager für Hauptantriebrad,** 3-Gang-Getriebe 1190 bis Motor-Nr. Y-10991	1	1,2 alle, 1,8 alle, 1033, 1190
7 14 001	Kugellager für Hauptantriebrad, 4-Gang-Getriebe	1	3,5 alle
7 14 002	Kugellager für Hauptantriebrad, 4-Gang-Getriebe	1	1,2 alle, 1,8 alle, 1033, 1397, 20103, 20120, 2,0-12, 1190, 1396
7 14 003	Kugellager für Hauptantriebrad, 3-Gang-Getriebe, Schrägverzahnung ab Motor-Nr. Y-10992	1	1190
7 14 050	Ablenkscheibe für Kugellager, 3-Gang-Getriebe 1190 bis Motor-Nr. Y-10991	1	1,2 alle, 1,8 alle, 1033, 1190
7 14 051	Ablenkscheibe für Kugellager, 4-Gang-Getriebe	1	3,5 alle
7 14 052	Ablenkscheibe für Kugellager, 3-Gang-Getriebe, Schrägverzahnung ab Motor-Nr. Y-10992	1	1190

TEILE-NAME	Stückzahl pro Wagen	Modell	Teile-Gruppen-Nr.
Haltering für Kugellager, 3-Gang-Getriebe 1190 bis Motor-Nr. Y-10991	1	1,2 alle, 1,8 alle, 1033, 1190	7 14 100
Haltering für Kugellager, 3-Gang-Getriebe, Schrägverzahnung ab Motor-Nr. Y-10992	1	1190	7 14 101
Mutter für Kugellagerbefestigung, 4-Gang-Getriebe	1	3,5 alle	7 14 125
Mutter für Kugellagerbefestigung, 4-Gang-Getriebe (1 1/8"-16) 2,0-12 bis Motor-Nr. 600	1	1033, 1210, 12 N, 12 LG, 12 LGL, 1233, 18 N, 1833, 2,0-12	7 14 126
Mutter für Kugellagerbefestigung, 4-Gang-Getriebe (M 29 x 1,5) 2,0-12 ab Motor-Nr. 601	1	1290, 1296, 1397, 20103, 20120, 2,0-12, 1190, 1396	7 14 127
Sicherungsblech für Kugellager-Mutter, 4-Gang-Getriebe	1	3,5 alle	7 14 175
Hauptwelle, 3-Gang-Getriebe 1190 bis Motor-Nr. Y-10991	1	1,2 alle, 1,8 alle, 1033, 1190	**7 16 000**
Hauptwelle, 4-Gang-Getriebe 3,5-34 bis Chassis-Nr. 34 C-419 3,5-57 bis Chassis-Nr. 57 C-1692	1	3,5-34, 3,5-35, 3,5-57	7 16 001
Hauptwelle, 4-Gang-Getriebe 1033 bis Motor-Nr. 5538, ausschl. 5492/99, 5502/03/04/07/08/10/12/13/14 1210, 12 N, 12 LG, 12 LGL, 1233 bis Motor-Nr. 33802, einschl. 34003/22/69/93/161/229/41/42/43/49, ausschl. 33180/677/78/738/72 74/76—79 18 N, 1833 bis Motor-Nr. 33794, einschl. 33804/07/10/13/17/20/23/26/29/30/32/35/38/50/53/56/59/61/62/65/68/71/74/77/80/913/41/44/51/52/55/58, ausschl. 33399/414/69/72/76/83/89/94/95/597/777	1	1033, 1210, 12 N, 12 LG, 12 LGL, 1233, 18 N, 1833	7 16 002
Hauptwelle mit Mutter, 4-Gang-Getriebe 1033 ab Motor-Nr. 5539, einschl. 5492/99, 5502/03/04/07/08/10/12/13/14 1210, 12 N, 12 LG, 12 LGL, 1233 ab Motor-Nr. 33803, einschl. 33180/677/78/738/72/74/76—79, ausschl. 34003/22/69/93/161/229/41/42/43/49 18 N, 1833 ab Motor-Nr. 33795, einschl. 33399/414/69/72/76/83/89/94/95/597/777, ausschl. 33804/07/10/13/17/20/23/26/29/30/32/35/38/50/53/56/59/61/62/65/68/71/74/77/80/913/41/44/51/52/55/58	1	1033, 1210, 12 N, 12 LG, 12 LGL, 1233, 18 N, 1833, 1290, 1296, 1397, 20103, 20120, 2,0-12, 1190, 1396	7 16 003
Hauptwelle, 4-Gang-Getriebe 3,5-34 ab Chassis-Nr. 34 D-420 3,5-57 ab Chassis-Nr. 57 D-1693	1	3,5 alle	7 16 004
Hauptwelle, 3-Gang-Getriebe, Schrägverzahnung ab Motor-Nr. Y-10992	1	1190	7 16 005
Hauptwelle mit Schiebehülse und Mutter, 4-Gang-Getriebe, besonders zusammengepaßt 1033 bis Motor-Nr. 5538, ausschl. 5492/99, 5502/03/04/07/08/10/12/13/14 1210, 12 N, 12 LG, 12 LGL, 1233 bis Motor-Nr. 33802, einschl. 34003/22/69/93/161/339/41/42/43/49, ausschl. 33180/677/78/738/72/74/76—79 18 N, 1833 bis Motor-Nr. 33794, einschl. 33804/07/10/13/17/20/23/26/29/30/32/35/38/50/53/56/59/61/62/65/68/71/74/77/80/913/41/44/51/52/55/58, ausschl. 33399/414/69/72/76/83/89/94/95/597/777	1	1033, 1210, 12 N, 12 LG, 12 LGL, 1233, 18 N, 1833	7 16 008
Hauptwelle mit Schiebehülse und Mutter, 4-Gang-Getriebe 1033 ab Motor-Nr. 5539, einschl. 5492/99, 5502/03/04/07/08/10/12/13/14 1210, 12 N, 12 LG, 12 LGL, 1233 ab Motor-Nr. 33803, einschl. 33180/677/78/738/72/74/76—79, ausschl. 34003/22/69/93/161/229/41/42/43/49 18 N, 1833 ab Motor-Nr. 33795, einschl. 33399/414/69/72/76/83/89/94/95/597/777, ausschl. 33804/07/10/13/17/20/23/26/29/30/32/35/38/50/53/56/59/61/62/65/68/71/74/77/80/913/41/44/51/52/55/58	1	1033, 1210, 12 N, 12 LG, 12 LGL, 1233, 18 N, 1833, 1290, 1296, 1397, 20103, 20120, 2,0-12, 1190, 1396	7 16 009
Hauptwelle mit Schieberädern	1	1190	7 16 076
Druckscheibe für Hauptwelle, Bronze (22 x 37 x 4 mm) 3,5-34 bis Chassis-Nr. 34 C-419 3,5-57 bis Chassis-Nr. 57 C-1692	1	3,5-34, 3,5-35, 3,5-57	7 16 100

Teile-Gruppen-Nr.	TEILE-NAME	Stückzahl pro Wagen	Modell
7 16 101	Druckscheibe für Hauptwelle, Bronze (20,2 x 37 x 4 mm) 3,5-34 ab Chassis-Nr. 34 D-420 3,5-57 ab Chassis-Nr. 57 D-1693	1	3,5 alle
7 18 000	**Schieberad,** 1. und Rückwärtsgang, 27 Zähne, 3-Gang-Getriebe 12 C Llkg. bis Motor-Nr. 10155 Rlkg. bis Motor-Nr. 9979 18 C Llkg. bis Motor-Nr. 21346 Rlkg. bis Motor-Nr. 21234	1	12 B, 12 C, 18 B, 18 C
7 18 001	Schieberad, 1. und Rückwärtsgang, 29 Zähne, 3-Gang-Getriebe 1190 bis Motor-Nr. Y-10991	1	1,2 alle, 1,8 alle, 1033, 1190
7 18 002	Schieberad, 1. und Rückwärtsgang, 28 Zähne, 3-Gang-Getriebe, Schrägverzahnung ab Motor-Nr. Y-10992 bis Motor-Nr. 37-23683	1	1190
7 18 005	Schieberad, 1. und Rückwärtsgang, 25 Zähne ab Motor-Nr. 37-23684	1	1190
7 18 050	Schieberad, 1. und 2. Gang, 30 und 35 Zähne, 4-Gang-Getriebe 1033 ab Motor-Nr. 5539, einschl. 5492/99, 5502/03/04/07/08/10/12/13/14 1210, 12 N, 12 LG, 12 LGL, 1233 ab Motor-Nr. 33803, einschl. 33180/677/78/738/72/74/76—79, ausschl. 34003/22/69/93/161/229/41/42/43/49 18 N, 1833 ab Motor-Nr. 33795, einschl. 33399/414/69/72/76/83/89/94/95/597/777, ausschl. 33804/07/10/13/17/20/23/26/29/30/32/35/38/50/53/56/59/61/62/65/68/71/74/77/80/913/41/44/51/52/55/58	1	1,2 alle, 1,8 alle, 1033, 1397, 20103, 20120, 2,0-12, 1190, 1396
7 18 100	Schieberad, 1. und 2. Gang, 30 und 40 Zähne, 4-Gang-Getriebe	1	3,5 alle
7 18 101	Schieberad, 1. und 2. Gang, 30 und 35 Zähne, 4-Gang-Getriebe 1033 bis Motor-Nr. 5538, ausschl. 5492/99, 5502/03/04/07/08/10/12/13/14 1210, 12 N, 12 LG, 12 LGL, 1233 bis Motor-Nr. 33802, einschl. 34003/22/69/93/161/229/41/42/43/49, ausschl. 33180/677/78/738/72/74/76—79 18 N, 1833 bis Motor-Nr. 33794, einschl. 33804/07/10/13/17/20/23/26/29/30/32/35/38/50/53/56/59/61/62/65/68/71/74/77/80/913/41/44/51/52/55/58, ausschl. 33399/414/69/72/76/83/89/94/95/597/777	1	1033, 1210, 12 N, 12 LG, 12 LGL, 1233, 18 N, 1833
7 18 200	Schieberad, 2. und 3. Gang, 15 und 20 Zähne, 3-Gang-Getriebe 12 C Llkg. bis Motor-Nr. 10155 Rlkg. bis Motor-Nr. 9979 18 C Llkg. bis Motor-Nr. 21346 Rlkg. bis Motor-Nr. 21234	1	12 B, 12 C, 18 B, 18 C
7 18 201	Schieberad, 2. und 3. Gang, 15 und 21 Zähne, 3-Gang-Getriebe 12 C Llkg. ab Motor-Nr. 10156 Rlkg. ab Motor-Nr. 9980 18 C Llkg. ab Motor-Nr. 21347 Rlkg. ab Motor-Nr. 21235 1190 bis Motor-Nr. Y-10991	1	1,2 alle, 1,8 alle, 1033, 1190
7 18 202	Schieberad, 2. und 3. Gang, 19 Zähne, 3-Gang-Getriebe, Schrägverzahnung ab Motor-Nr. Y-10992 bis Motor-Nr. 37-23683	1	1190
7 18 204	Schieberad, 2. und 3. Gang, 17 Zähne ab Motor-Nr. 37-23684	1	1190
7 18 250	Schieberad, 3. und 4. Gang, 25 Zähne, 4-Gang-Getriebe	1	3,5 alle
7 18 275	Zahnrad, 3. Gang, 21 Zähne, 4-Gang-Getriebe	1	1,2 alle, 1,8 alle, 1033, 1397, 20103, 20120, 2,0-12, 1190, 1396
7 18 350	Schiebehülse, 3. und 4. Gang, 4-Gang-Getriebe 1033 bis Motor-Nr. 5538, ausschl. 5492/99, 5502/03/04/07/08/10/12/13/14 1210, 12 N, 12 LG, 12 LGL, 1233 bis Motor-Nr. 33802, einschl. 34003/22/69/93/161/229/41/42/43/49, ausschl. 33180/677/78/738/72/74/76—79 18 N, 1833 bis Motor-Nr. 33794, einschl. 33804/07/10/13/17/20/23/26/29/30/32/35/38/50/53/56/59/61/62/65/68/71/74/77/80/913/41/44/51/52/55/58, ausschl. 33399/414/69/72/76/83/89/94/95/597/777	1	1033, 1210, 12 N, 12 LG, 12 LGL, 1233, 18 N, 1833

TEILE-NAME	Stückzahl pro Wagen	Modell	Teile-Gruppen-Nr.
Schiebehülse, 3. und 4. Gang, mit hinterfrästen Nuten, 4-Gang-Getriebe Bei Auswechslung der Schiebehülse mit hinterfrästen Nuten außen, ist, falls die alte Schiebehülse noch durchgehende Nuten hat, das Schieberad, 1. und 2. Gang, Nr. 7 18 050 mitzuliefern.	1	1,2 alle, 1,8 alle, 1033, 1397, 20103, 20120, 2,0-12, 1190, 1396	7 18 351
Kugellager für Hauptwelle, 3-Gang-Getriebe 1190 bis Motor-Nr. Y-10991	1	1,2 alle, 1,8 alle, 1033, 1190	**7 20 000**
Kugellager für Hauptwelle, 4-Gang-Getriebe	1	3,5 alle	7 74 225
Kugellager für Hauptwelle, 4-Gang-Getriebe	1	1,2 alle, 1,8 alle, 1033, 1397, 20103, 20120, 2,0-12, 1190, 1396	7 20 002
Kugellager für Hauptwelle, 3-Gang-Getriebe, Schrägverzahnung ab Motor-Nr. Y-10992	1	1190	7 20 003
Ölablenkblech für Kugellager, 4-Gang-Getriebe 1290, 1296 bis Motor-Nr. R-63929 1397 bis Motor-Nr. 27675 20103, 20120 bis Motor-Nr. 22369 2,0-12 bis Motor-Nr. 6679	1	1,2 alle, 1,8 alle, 1033, 1397, 20103, 20120, 2,0-12	7 20 050
Sicherungsring für Kugellager, 4-Gang-Getriebe	1	3,5 alle	7 20 075
Sicherungsring für Kugellager, 4-Gang-Getriebe	1	1,2 alle, 1,8 alle, 1033, 1397, 20103, 20120, 2,0-12, 1190, 1396	7 20 076
Druckscheibe für Kugellager, 3-Gang-Getriebe 1190 bis Motor-Nr. Y-10991	1	1,2 alle, 1,8 alle, 1033, 1190	7 20 125
Druckscheibe für Kugellager, 4-Gang-Getriebe 1290, 1296 bis Motor-Nr. R-63929 1397 bis Motor-Nr. 27675 20103, 20120 bis Motor-Nr. 22369 2,0-12 bis Motor-Nr. 6679	1	1,2 alle, 1,8 alle, 1033, 1397, 20103, 20120, 2,0-12	7 20 126
Druckscheibe für Kugellager, 4-Gang-Getriebe 1290, 1296 ab Motor-Nr. R-63930 1397 ab Motor-Nr. 27676 20103, 20120 ab Motor-Nr. 22370 2,0-12 ab Motor-Nr. 6680	1	1290, 1296, 1397, 20103, 20120, 2,0-12, 1190, 1396	7 20 127
Druckscheibe für Kugellager, 3-Gang-Getriebe, Schrägverzahnung ab Motor-Nr. Y-10992	1	1190	7 20 128
Schraubenrad für Tachometer, treibendes, 3 Zähne, 42,8 mm Ø, 3-Gang-Getriebe 12 C bis Motor-Nr. 7190, einschl. 7501 bis 7549 1290 ab Motor-Nr. R-35001 1190 bis Motor-Nr. Y-43	1	12 B, 12 C, 1290, 1190	**7 22 000**
Schraubenrad für Tachometer, treibendes, 3 Zähne, 44,5 mm Ø, 3- u. 4-Gang-Getriebe 12 C ab Motor-Nr. 7191, ausschl. 7501 bis 7549 1290 3-Gang-Getriebe bis Motor-Nr. R-35000 1290, 1296 4-Gang-Getriebe bis Motor-Nr. R-63929 1397 bis Motor-Nr. 27675 20103, 20120 bis Motor-Nr. 22369 2,0-12 bis Motor-Nr. 6679	1	1,2 alle, 1,8 alle, 1033, 1397, 20103, 20120, 2,0-12	7 22 001
Schraubenrad für Tachometer, treibendes, rechtsgängig, 4 Zähne, 63,5 mm Ø, 4-Gang-Getriebe bis Motor-Nr. 991	1	3,5-35	7 22 002
Schraubenrad für Tachometer, treibendes, linksgängig, 4 Zähne, 68,5 mm Ø, 4-Gang-Getriebe ab Motor-Nr. 992 bis R-3165	1	3,5 alle	7 22 003
Schraubenrad für Tachometer, treibendes, linksgängig, 3 Zähne, 64,8 mm Ø, 4-Gang-Getriebe ab Motor-Nr. R-3166	1	3,5 alle	7 22 005
Schraubenrad für Tachometer, treibendes, 3 Zähne, 44,5 mm Ø, 4-Gang-Getriebe 1290, 1296 ab Motor-Nr. R-63930 1397 ab Motor-Nr. 27676 20103, 20120 ab Motor-Nr. 22370 2,0-12 ab Motor-Nr. 6680	1	1290, 1296, 1397, 20103, 20120, 2,0-12, 1190, 1396	7 22 006

Teile-Gruppen-Nr.	TEILE-NAME	Stückzahl pro Wagen	Modell
7 22 007	Schraubenrad für Tachometer, treibendes, 3 Zähne, 43 mm Ø, 3-Gang-Getriebe ab Motor-Nr. Y-44 bis Y-10991	1	1190
7 22 008	Schraubenrad für Tachometer, treibendes, 3 Zähne, 30,8 mm Ø, 3-Gang-Getriebe, Schrägverzahnung ab Motor-Nr. Y-10992	1	1190
7 22 100	Abstandstück für Tachometerschraubenrad (30,5 x 45 x 6,2 mm), 4-Gang-Getriebe	1	3,5 alle
7 22 101	Abstandstück für Tachometerschraubenrad (20 x 26 x 6 mm), 3-Gang-Getriebe, Schrägverzahnung ab Motor-Nr. Y-10992	1	1190
7 24 000	**Gehäuse Zsb.**, für Tachometerantrieb, 3-Gang-Getriebe bis Motor-Nr. 7190, einschl. 7501 bis 7549	1	12 B, 12 C
7 24 001	Gehäuse Zsb., für Tachometerantrieb, 3-Gang-Getriebe 12 C ab Motor-Nr. 7191, ausschl. 7501 bis 7549 Llkg. bis Motor-Nr. 10155 Rlkg. bis Motor-Nr. 9979 bis Motor-Nr. 9979, Rlkg. 18 C Llkg. bis Motor-Nr. 21346 Rlkg. bis Motor-Nr. 21234	1	12 C, 18 B, 18 C
7 24 002	Gehäuse Zsb., für Tachometerantrieb, 3-Gang-Getriebe 12 C Llkg. ab Motor-Nr. 10156 Rlkg. ab Motor-Nr. 9980 18 C Llkg. ab Motor-Nr. 21347 Rlkg. ab Motor-Nr. 21235 1290 bis Motor-Nr. R-34417	1	12 B, 12 C, 92 C, 1,8 alle, 1033, 1210, 12 LG, 1233, 1290
7 24 003	Gehäuse Zsb., für Tachometerantrieb, 4-Gang-Getriebe 2,0-12 bis Motor-Nr. 600 Bei 1,2 bis Motor-Nr. 23342 und 1,8 bis Motor-Nr. 28150 ist Ölablenkblech Nr. 7 20 050 mitzuliefern.	1	1033, 1210, 12 N, 12 LG, 1233, 18 N, 1833, 2,0-12
7 24 004	Gehäuse Zsb., für Tachometerantrieb, 4-Gang-Getriebe 1290, 1296 bis Motor-Nr. R-35000 2,0-12 ab Motor-Nr. 601 bis 4111	1	1290, 1296, 2,0-12
7 24 005	Gehäuse Zsb., für Tachometerantrieb, 3-Gang-Getriebe ab Motor-Nr. R-34418 bis Motor-Nr. R-35000	1	1290
7 24 006	Gehäuse Zsb., für Tachometerantrieb, 3-Gang-Getriebe 1290 ab Motor-Nr. R-35001 1190 bis Motor-Nr. Y-43	1	1290, 1190
7 24 007	Gehäuse Zsb., für Tachometerantrieb, 4-Gang-Getriebe 1290, 1296 ab Motor-Nr. R-35001 bis Motor-Nr. R-63929 1397 bis Motor-Nr. 27675 20103, 20120 bis Motor-Nr. 22369 2,0-12 ab Motor-Nr. 4112 bis Motor-Nr. 6679	1	1290, 1296, 1397, 20103, 20120, 2,0-12
7 24 008	Gehäuse Zsb., für Tachometerantrieb, 4-Gang-Getriebe 1290, 1296 ab Motor-Nr. R-63930 1397 ab Motor-Nr. 27676 20103, 20120 ab Motor-Nr. 22370 2,0-12 ab Motor-Nr. 6680	1	1290, 1296, 1397, 20103, 20120, 2,0-12, 1190, 1396
7 24 010	Gehäuse Zsb., für Tachometerantrieb, 3-Gang-Getriebe ab Motor-Nr. Y-44 bis Y-10991	1	1190
7 24 012	Gehäuse mit Winkelantrieb Zsb., für Tachometerantrieb, 3-Gang-Getriebe, Schrägverzahnung (Anschluß für Tachometerwelle, Gewinde M 17 x 1,5) ab Motor-Nr. Y-10992	1	1190
7 24 016	Gehäuse mit Winkelantrieb, für Tachometerantrieb, 3-Gang-Getriebe, Schrägverzahnung (Anschluß für Tachometerwelle, Gewinde M 18 x 1,5)	1	1190
7 24 150	Gehäuse für Tachometerantrieb, 4-Gang-Getriebe bis Motor-Nr. R-3165 Bis Motor-Nr. R-991 ist je ein Schraubenrad Nr. 7 22 003 und 7 24 403 mitzuliefern.	1	3,5 alle
7 24 151	Gehäuse für Tachometerantrieb, 4-Gang-Getriebe ab Motor-Nr. R-3166	1	3,5 alle

TEILE-NAME	Stückzahl pro Wagen	Modell	Teile-Gruppen-Nr.
Welle mit Schraubenrad Zsb., getrieben und treibend, 3-Gang-Getriebe, Schrägverzahnung ab Motor-Nr. Y-10992	1	1190	7 24 301
Welle für getriebenes Schraubenrad, 3- und 4-Gang-Getriebe 1290 3-Gang-Getriebe bis Motor-Nr. R-34417 2,0-12 4-Gang-Getriebe bis Motor-Nr. 600	1	12 B, 12 C, 92 C, 1,8 alle, 1033, 1210, 12 N, 12 LG, 1233, 1290, 2,0-12	7 24 325
Welle für getriebenes Schraubenrad, 4-Gang-Getriebe bis Motor-Nr. R-3165	1	3,5 alle	7 24 326
Welle für getriebenes Schraubenrad, 3- und 4-Gang-Getriebe 1290, 1296 4-Gang-Getriebe bis Motor-Nr. R-35000 2,0-12 4-Gang-Getriebe bis Motor-Nr. 4111 1290 3-Gang-Getriebe ab Motor-Nr. R-34418 1190 3-Gang-Getriebe bis Motor-Nr. Y-10991	1	1290, 1296, 2,0-12, 1190	7 24 327
Welle für getriebenes Schraubenrad, 4-Gang-Getriebe 1290, 1296 ab Motor-Nr. R-35001 2,0-12 ab Motor-Nr. 4112	1	1290, 1296, 1397, 20103, 20120, 2,0-12, 1190, 1396	7 24 328
Welle für getriebenes Schraubenrad, 4-Gang-Getriebe ab Motor-Nr. R-3166	1	3,5 alle	7 24 329
Schraubenrad für Tachometer, getriebenes, 12 Zähne, 3-Gang-Getriebe 12 C bis Motor-Nr. 7190, einschl. 7501 bis 7549 1290 ab Motor-Nr. R-35001 1190 bis Motor-Nr. Y-43	1	12 B, 12 C, 1290, 1190	7 24 400
Schraubenrad für Tachometer, getriebenes, 11 Zähne, 3- und 4-Gang-Getriebe 12 C ab Motor-Nr. 7191, ausschl. 7501 bis 7549 1290 3-Gang-Getriebe bis Motor-Nr. R-35000 1190 4-Gang-Getriebe	1	1,2 alle, 1,8 alle, 1033, 1397, 20103, 20120, 2,0-12, 1190, 1396	7 24 401
Schraubenrad für Tachometer, getriebenes, rechtsgängig, 9 Zähne, 4-Gang-Getriebe bis Motor-Nr. 991	1	3,5-35	7 24 402
Schraubenrad für Tachometer, getriebenes, linksgängig, 9 Zähne, 4-Gang-Getriebe ab Motor-Nr. 992 bis R-3165	1	3,5 alle	7 24 403
Schraubenrad für Tachometer, getriebenes, linksgängig, 11 Zähne, 4-Gang-Getriebe ab Motor-Nr. R-3166	1	3,5 alle	7 24 404
Schraubenrad für Tachometer, getriebenes, 13 Zähne, 3-Gang-Getriebe ab Motor-Nr. Y-44 bis Y-10991	1	1190	7 24 405
Schraubenrad für Tachometer, getriebenes, 11 Zähne, 3-Gang-Getriebe, Schrägverzahnung ab Motor-Nr. Y-10992	1	1190	7 24 406
Öldichtung für Tachometer-Antriebgehäuse, 4-Gang-Getriebe 1290, 1296 ab Motor-Nr. R-35001 1397 ab Motor-Nr. 27676 20103, 20120 ab Motor-Nr. 22370 2,0-12 ab Motor-Nr. 6680	1	1290, 1296, 1397, 20103, 20120, 2,0-12, 1190, 1396	4 06 726
Dichtung zwischen Tachometerantrieb- und Getriebegehäuse, 3-Gang-Getriebe 1190 bis Motor-Nr. Y-10991	1	1,2 alle, 1,8 alle, 1033, 1190	7 24 525
Dichtung zwischen Tachometerantrieb- und Getriebegehäuse, 4-Gang-Getriebe	1	3,5	7 24 526
Dichtung zwischen Tachometerantrieb- und Getriebegehäuse, 4-Gang-Getriebe	1	1,2 alle, 1,8 alle, 1033, 1397, 20103, 20120, 2,0-12, 1190, 1396	7 24 527
Dichtung zwischen Tachometerantrieb- und Getriebegehäuse, 3-Gang-Getriebe, Schrägverzahnung ab Motor-Nr. Y-10992	1	1190	7 24 528
Stopfen für Tachometerantriebgehäuse (9 mm Ø), 4-Gang-Getriebe	1	3,5	7 24 575
Verschlußscheibe für Tachometerantriebgehäuse (½"), 3-Gang-Getriebe 1190 bis Motor-Nr. Y-10991	1	1,2 alle, 1,8 alle, 1033, 1190	7 24 600
Verschlußscheibe für Tachometerantriebgehäuse (22 mm), 3-Gang-Getriebe ab Motor-Nr. Y-10992	1	1190	7 24 601
Verschlußscheibe für Tachometerantriebgehäuse (9 mm), 3-Gang-Getriebe ab Motor-Nr. Y-10992	1	1190	7 24 602

Teile-Gruppen-Nr.	TEILE-NAME	Stückzahl pro Wagen	Modell
7 24 625	Verschlußschraube für Tachometerantriebgehäuse (5/8"-18), 4-Gang-Getriebe 2,0-12 bis Motor-Nr. 600	1	1033, 1210, 12 N, 12 LG, 12 LGL, 1233, 18 N, 1833, 2,0-12
7 24 626	Verschlußschraube für Tachometerantriebgehäuse (M 16 x 1,5, Linksgewinde), 4-Gang-Getriebe 2,0-12 ab Motor-Nr. 601	1	1290, 1296, 1397, 20103, 20120, 2,0-12, 1190, 1396
7 24 650	Scheibe, Spezial (5/8"), für Verschlußschraube, 4-Gang-Getriebe	1	1,2 alle, 1,8 alle, 1033, 1397, 20103, 20120, 2,0-12, 1190, 1396
	Sechskantschraube für Tachometerantriebgehäuse-Befestigung, 4-Gang-Getriebe (M 8 x 1,25 x 25) N-10643	4	3,5
7 26 000	**Tachometerwinkelantrieb mit Zahnrädern Zsb.**, Anschluß für Tachometerwelle, Gewinde M 17 x 1,5, 4-Gang-Getriebe, Hinterachsübersetzung 39:7 1290, 1296 ab Motor-Nr. 35001 1397 bis Motor-Nr. 21000 1396 bis Chassis-Nr. 396-7998	1	1290, 1296, 1397, 1190, 1396
	Hinterachsübersetzung 43:7 ab Chassis-Nr. 2V-4038 bis Chassis-Nr. Br. 2V-5903		2,0-12
	Hinterachsübersetzung 34:5, Bereifung 6,00-20" ab Motor-Nr. R-3166		3,5
7 26 001	Tachometerwinkelantrieb mit Zahnrädern Zsb., Anschluß für Tachometerwelle, Gewinde M 17 x 1,5, 4-Gang-Getriebe, Hinterachsübersetzung 36:7 1290 ab Motor-Nr. R-35001 1396 bis Chassis-Nr. 396-7998	1	1290, 1397, 1396
	Hinterachsübersetzung 34:5, Bereifung 7,50-20", extra ab Motor-Nr. R-3166		3,5
7 26 002	Tachometerwinkelantrieb mit Zahnrädern Zsb., 4-Gang-Getriebe, Hinterachsübersetzung 43:9 20103 bis Chassis-Nr. 103-44083	1	1397, 20103, 20120
	Hinterachsübersetzung 35:6, Bereifung 6,00-20", 6,50-20", 32-6", 7,00-20" Hinterachsübersetzung 34:5, Bereifung 34-7 , 34-7½", extra ab Motor-Nr. R-3166		3,5
7 26 003	Tachometerwinkelantrieb mit Zahnrädern Zsb., 4-Gang-Getriebe, Hinterachsübersetzung 43:10 bis Chassis-Nr. 103-44083	1	20103
	Hinterachsübersetzung 35:6, Bereifung 7,5-20", extra ab Motor-Nr. R-3166		3,5
7 26 006	Tachometerwinkelantrieb mit Zahnrädern Zsb., 4-Gang-Getriebe, Hinterachsübersetzung 34:5, Bereifung 6,50-20", 32-6", 7,00-20" ab Motor-Nr. R-3166	1	3,5
7 26 010	Tachometerwinkelantrieb mit Zahnrädern Zsb., 4-Gang-Getriebe, Hinterachsübersetzung 35:6, Bereifung 34-7" und 34-7½" extra ab Motor-Nr. R-3166	1	3,5
7 26 011	Tachometerwinkelantrieb mit Zahnrädern Zsb., 4-Gang-Getriebe, Anschluß für Tachometerwelle, Gewinde M 18 x 1,5, Hinterachsübersetzung 36:7 ab Chassis-Nr. 396-7999	1	1396
7 26 012	Tachometerwinkelantrieb mit Zahnrädern Zsb., 4-Gang-Getriebe, Hinterachsübersetzung 43:9 ab Chassis-Nr. 103-44084	1	20103
7 26 014	Tachometerwinkelantrieb mit Zahnrädern Zsb., 4-Gang-Getriebe, Anschluß für Tachometerwelle, Gewinde M 18 x 1,5, Hinterachsübersetzung 43:7 Kw ab Chassis-Nr. Br. 2V-5904 Prw ab Chassis-Nr. Br. 2V-5931	1	2,0-12
	Hinterachsübersetzung 39:7 1396 ab Chassis-Nr. 396-7999		1190, 1396
7 26 201	Welle mit Zahnrad für Tachometerwinkelantrieb, getrieben, 3-Gang-Getriebe, Schrägverzahnung ab Motor-Nr. Y-10992	1	1190
7 26 450	Beilegscheibe für getriebenes Zahnrad (6,4 x 14 x 1 mm), 3-Gang-Getriebe, Schrägverzahnung ab Motor-Nr. Y-10992	1	1190

TEILE-NAME	Stückzahl pro Wagen	Modell	Teile-Gruppen-Nr.
Verschlußscheibe für Tachometerwinkelantrieb, flach (22 x 1,5 mm), 3-Gang-Getriebe, Schrägverzahnung ab Motor-Nr. Y-10992	1	1190	7 26 525
Dichtung für Tachometerwinkelantrieb, Papier, 4-Gang-Getriebe	1	1290, 1296, 1397, 20103, 20120, 2,0-12, 3,5, 1190, 1396	7 26 575
Flansch mit Abdeckblech für Hauptwelle, rund, 3-Gang-Getriebe ab Motor-Nr. R-35001 bis Motor-Nr. R-35692 Wagen ohne Getriebebremstrommel.	1	1290	7 28 000
Flansch mit Abdeckblech für Hauptwelle, rund, 4-Gang-Getriebe ab Motor-Nr. R-35001 bis Motor-Nr. R-63929	1	1290, 1296	7 28 001
Flansch mit Abdeckblech für Hauptwelle, rund bis Motor-Nr. 6679	1	2,0-12	7 28 002
Flansch mit Abdeckblech für Hauptwelle, rund ab Motor-Nr. 6680	1	2,0-12	7 28 003
Flansch für Hauptwelle, rund, 3-Gang-Getriebe 1290 bis Motor-Nr. R-35000 und ab Motor-Nr. R-35693 1190 bis Motor-Nr. Y-10991 Wagen mit Getriebebremstrommel.	1	1,2 alle, 1,8 alle, 1033, 1190	7 28 075
Flansch für Hauptwelle, eckig, 3- und 4-Gang-Getriebe 12 LG, 12 LGL, 1233 4-Gang-Getriebe 1290 3-Gang-Getriebe 1290, 1296 4-Gang-Getriebe bis Motor-Nr. R-35000 1397 bis Motor-Nr. 27675 20103, 20120 bis Motor-Nr. 22369 1190 3-Gang-Getriebe bis Motor-Nr. Y-10991	1	12 B, 12 C, 1,8 alle, 1033, 1210, 12 N, 12 LG, 12 LGL, 1233, 1290, 1296, 1397, 20103, 20120, 1190	7 28 076
Flansch für Hauptwelle, rund, 4-Gang-Getriebe 3,5-34 ab Chassis-Nr. 34 D-420 3,5-57 ab Chassis-Nr. 57 D-1693 Wagen ohne Getriebebremstrommel.	1	3,5	4 12 005
Flansch für Hauptwelle, rund, 4-Gang-Getriebe 1290 bis Motor-Nr. R-35000 1397 bis Motor-Nr. 27675 20103, 20120 bis Motor-Nr. 22369 Wagen mit Getriebebremstrommel.	1	1,2 alle, 1,8 alle, 1033, 1397, 20103, 20120	7 28 077
Flansch für Hauptwelle, eckig, 4-Gang-Getriebe ab Motor-Nr. R-35001 bis Motor-Nr. R-63929	1	1290, 1296	7 28 078
Flansch für Hauptwelle, rund, 4-Gang-Getriebe 1290, 1296 ab Motor-Nr. R-63930 1190 bis Chassis-Nr. 190-21639 1396 bis Chassis-Nr. 396-3355, ausschl. 396-3353	1	1290, 1296, 1190, 1396	7 28 079
Flansch für Hauptwelle, eckig, ganze Höhe 35 mm, 4-Gang-Getriebe 1290, 1296 ab Motor-Nr. R-63930 1190 ab Chassis-Nr. 190-21640 1396 ab Chassis-Nr. 396-3356, einschl. 396-3353 bis Chassis-Nr. 396-7998 (Für 1190 ganze Höhe 50,5 mm, Sitz für Mutter 15 mm tief, siehe Nr. 7 28 086!)	1	1290, 1296, 1190, 1396	7 28 080
Flansch für Hauptwelle, rund, 4-Gang-Getriebe 1397 ab Motor-Nr. 27676 20103 ab Motor-Nr. 22370 bis Chassis-Nr. 103-36959 20120 ab Motor-Nr. 22370 bis Chassis-Nr. 120-1345	1	1397, 20103, 20120	7 28 081
Flansch für Hauptwelle, eckig, 4-Gang-Getriebe 1397 ab Motor-Nr. 27676 20103, 20120 ab Motor-Nr. 22370 bis Chassis-Nr. 103-44083	1	1397, 20103, 20120	7 28 082
Flansch für Hauptwelle, rund, 3-Gang-Getriebe ab Motor-Nr. Y-10992 bis Chassis-Nr. 190-21639	1	1190	7 28 083

Teile-Gruppen-Nr.	TEILE-NAME	Stückzahl pro Wagen	Modell
7 28 084	Flansch für Hauptwelle, eckig, ganze Höhe 40,5 mm, Sitz für Mutter 12,5 mm tief, 3-Gang-Getriebe ab Motor-Nr. Y-10992	1	1190
7 28 085	Flansch für Hauptwelle, eckig, Sitz für Mutter 4 mm tief, ganze Höhe 31,8 mm, 3-Gang-Getriebe	1	1190
7 28 086	Flansch für Hauptwelle, eckig, Sitz für Mutter 15 mm tief, ganze Höhe 50,5 mm, 4-Gang-Getriebe 20103 ab Chassis-Nr. 103-44084 1396 ab Chassis-Nr. 396-7999	1	20103, 1190, 1396
7 28 275	Abdeckblech für Flansch 1290 3-Gang-Getriebe ab Motor-Nr. 35001 bis Motor-Nr. R-35692 1290, 1296 4-Gang-Getriebe ab Motor-Nr. R-35001 bis Motor-Nr. R-63929	1	1290, 1296, 2,0-12
4 12 101	Sicherungsscheibe für Mutter, Hauptwelle, 3- und 4-Gang-Getriebe 13237 3-Gang-Getriebe bis Motor-Nr. 20000 1190 3-Gang-Getriebe bis Motor-Nr. Y-10991	1	1,2 alle, 1,8 alle, 1033, 1397, 20103, 20120, 2,0-12, 1190, 1396
7 28 303	Sicherungsblech für Schrauben an Flansch	2	92 C, 1233
4 12 075	Unterlegscheibe für Mutter, Hauptwelle (23 x 41 x 4 mm)	1	3,5 alle
3 24 875	Kronenmutter für Hauptwelle (M 16 x 1,5)	1	1190
4 12 125	Kronenmutter für Hauptwelle (7/8"-20)	1	3,5 alle
4 12 126	Sechskantmutter für Hauptwelle (M 18 x 1,5)	1	2,0-12, 1396
7 30 000	**Deckel mit Schaltturm und Schalthebel Zsb.,** 3-Gang-Getriebe 1190 bis Motor-Nr. Y-10991	1	1,2 alle, 1,8 alle, 1033, 1190
7 30 003	Deckel mit Schaltturm und Schalthebel Zsb., 3-Gang-Getriebe, Schrägverzahnung ab Motor-Nr. Y-10992	1	1190
7 30 050	Deckel mit Schaltgabeln und Führungsplatten Zsb., 4-Gang-Getriebe	1	3,5 alle
7 30 051	Deckel mit Schaltplatte Zsb., 73 mm hoch, 4-Gang-Getriebe 1397 bis Motor-Nr. 28707 20103, 20120 bis Motor-Nr. 25211 2,0-12 bis Motor-Nr. 7165 Bei Bestellung ist für 1,2 alle bis Motor-Nr. 23342 1,8 alle bis Motor-Nr. 28150 für Llkg. Schalthebel Nr. 7 38 005 für Rlkg. Schalthebel Nr. 7 38 006 1 Schalthebelknopf 7 38 728 1 Sechskantmutter N-10831 mitzuliefern.	1	1033, 1397, 20103, 20120, 2,0-12, 1,2 alle, 1,8 alle
7 30 053	Deckel mit Schaltplatte Zsb., 4-Gang-Getriebe 1290, 1296 ab Motor-Nr. R-69113 1397 ab Motor-Nr. 28708 20103, 20120 ab Motor-Nr. 25212 2,0-12 ab Motor-Nr. 7166	1	1290, 1296, 1397, 20103, 20120, 2,0-12, 1190, 1396
7 30 150	Schaltturm Zsb., 4-Gang-Getriebe	1	3,5 alle
7 30 300	Druckfeder für Schaltplatte, 4-Gang-Getriebe	1	1,2 alle, 1,8 alle, 1033, 1397, 20103, 20120, 2,0-12, 1190, 1396
7 30 675	Verschlußscheibe für Druckfeder, 18 mm Ø	1	1033, 1210, 12 N, 12 LG, 12 LGL, 1233, 18 N, 1833, 1290, 1296, 1397, 20103, 20120, 2,0-12, 1396
7 30 875	Dichtung für Getriebegehäusedeckel, 3-Gang-Getriebe 1190 bis Motor-Nr. Y-10991	1	1,2 alle, 1,8 alle, 1033, 1190
7 30 876	Dichtung für Getriebegehäusedeckel, 4-Gang-Getriebe	2	3,5 alle
7 30 877	Dichtung für Getriebegehäusedeckel, 4-Gang-Getriebe	1	1,2 alle, 1,8 alle, 1033, 1397, 20103, 20120, 2,0-12, 1190, 1396
7 30 878	Dichtung für Getriebegehäusedeckel, 3-Gang-Getriebe, Schrägverzahnung ab Motor-Nr. Y-10992	1	1190

TEILE-NAME	Stückzahl pro Wagen	Modell	Teile-Gruppen-Nr.
Sechskantschraube (M 8 x 45), 4-Gang-Getriebe N-10 605	2—4	3,5 alle	
Sechskantschraube (M 8 x 50), 4-Gang-Getriebe N-10 930	2	3,5 alle	
Schaltstange, 1., 2. und Rückwärtsgang, 4-Gang-Getriebe	1	1,2 alle, 1,8 alle, 1033, 1397, 20103, 20120, 2,0-12, 1190, 1396	**7 32 025**
Schaltstange, 3. und 4. Gang, 4-Gang-Getriebe	1	1,2 alle, 1,8 alle, 1033, 1397, 20103, 20120, 2,0-12, 1190, 1396	7 32 075
Zwischenhebel für Gangschaltung	1	1,2 alle, 1,8 alle, 1033, 1397, 20103, 20120, 2,0-12, 1190, 1396	7 32 175
Schaltgabel für Rückwärtsgang, 4-Gang-Getriebe	1	1,2 alle, 1,8 alle, 1033, 1397, 20103, 20120, 2,0-12, 1190, 1396	**7 34 000**
Schaltgabel für Rückwärtsgang, 4-Gang-Getriebe	1	3,5 alle	7 34 025
Schaltgabel für 1. und 2. Gang, 4-Gang-Getriebe	1	1,2 alle, 1,8 alle, 1033, 1397, 20103, 20120, 2,0-12, 1190, 1396	7 34 125
Schaltgabel für 3. und 4. Gang, 4-Gang-Getriebe	1	1,2 alle, 1,8 alle, 1033, 1397, 20103, 20120, 2,0-12, 1190, 1396	7 34 200
Führungsstift für Schaltgabel, 1. und 2. Gang, 4-Gang-Getriebe	1	1,2 alle, 1,8 alle, 1033, 1397, 20103, 20120, 2,0-12, 1190, 1396	7 34 275
Führungsstift für Schaltgabel, 3. und 4. Gang, 4-Gang-Getriebe	1	1,2 alle, 1,8 alle, 1033, 1397, 20103, 20120, 2,0-12, 1190, 1396	7 34 300
Führungsstift für Schaltgabel, Rückwärtsgang, 4-Gang-Getriebe	1	1,2 alle, 1,8 alle, 1033, 1397, 20103, 20120, 2,0-12, 1190, 1396	7 34 325
Kugel für Schaltsicherung, 1., 2., 3., 4. und Rückwärtsgang (5/16") 104919	3	1,2 alle, 1,8 alle, 1033, 1397, 20103, 20120, 2,0-12, 1190, 1396	
Feder für Schaltsicherungskugel, 1. und 2. Gang, 4-Gang-Getriebe	1	1033, 1397, 20103, 20120, 2,0-12, 1190, 1396	7 34 350
Feder für Schaltsicherungskugel, 3., 4. und Rückwärtsgang, 4-Gang-Getriebe	2	1,2 alle, 1,8 alle, 1033, 1397, 20103, 20120, 2,0-12, 1190, 1396	7 34 351
Halteschraube für Schaltsicherungskugel, Rückwärtsgang (3/8"-24), 4-Gang-Getriebe	1	1033, 1210, 12 N, 12 LG, 12 LGL, 1233, 18 N, 1833, 2,0-12	7 34 400
Verschlußschraube für Schaltsicherungskugel, Rückwärtsgang (M 10 x 1), 4-Gang-Getriebe N-27 040	1	1290, 1296, 1397, 20103, 20120, 2,0-12, 1190, 1396	
Beilegscheibe, Spezial für Halteschraube (10 x 15 x 0,5 mm) Nicht für 3,5 Ltr.	1	alle	7 34 426
Schalthebel für Rückwärtsgang	1	3,5 alle	**7 36 000**
Bolzen für Rückwärtsgang-Schalthebel, zum Einnieten	1	3,5 alle	7 36 025
Befestigungbolzen für Rückwärtsgang-Schalthebel (M 10 x 1,5)	1	3,5 alle	7 36 050
Bei Bestellung von Schalthebeln ist darauf zu achten, daß der am Wagen befindliche Knopf dem Gewinde des Schalthebels entspricht. Andernfalls ist der Schalthebelknopf mitzuverwenden.			
Schalthebel mit Kugel, schwarz, vom unteren Ende bis Oberkante Kugel 136,5 mm lang, 3-Gang-Getriebe 1,8 ab Motor-Nr. 12142 1190 bis Motor-Nr. Y-43	1	1,2 alle, 1,8 alle, 1033, 1190	**7 38 000**
Schalthebel mit Kugel, schwarz, vom unteren Ende bis Oberkante Kugel 109,5 mm lang, 3-Gang-Getriebe 18 C bis Motor-Nr. 12141	1	18 B, 18 C	7 38 001
Schalthebel mit Kugel, verchromt, vom unteren Ende bis Oberkante Kugel 136,5 mm lang, 3-Gang-Getriebe 18 C ab Motor-Nr. 12142	1	18 B, 18 C	7 38 002
Schalthebel mit Kappe, schwarz, 4-Gang-Getriebe bis Motor-Nr. R-3165	1	3,5 alle	7 38 003

Teile-Gruppen-Nr.	TEILE-NAME	Stückzahl pro Wagen	Modell
7 38 004	Schalthebel mit Kugel, schwarz, vom unteren Ende bis Oberkante Kugel 63 mm lang (M 8 x 0,75), 4-Gang-Getriebe 1,2 bis Motor-Nr. 23342 1,8 bis Motor-Nr. 28150	1	1,2 alle, 1,8 alle
7 38 005	Schalthebel mit Kugel, schwarz, Llkg., vom unteren Ende bis Oberkante Kugel 78 mm lang (M 8 x 0,75), 4-Gang-Getriebe 1210, 12 N, 12 LG, 12 LGL, 1233 ab Motor-Nr. 23343 18 N, 1833 ab Motor-Nr. 28151 1290, 1296 bis Motor-Nr. R-69112 1397 bis Motor-Nr. 28707 20103, 20120 bis Motor-Nr. 25211 2,0-12 bis Motor-Nr. 4111	1	1,2 alle, 1,8 alle, 1033, 1397, 20103, 20120, 2,0-12
7 38 006	Schalthebel mit Kugel, schwarz, Rlkg., vom unteren Ende bis Oberkante Kugel 78 mm lang (M 8 x 0,75), 4-Gang-Getriebe 1210, 12 N, 12 LG, 12 LGL, 1233 ab Motor-Nr. 23343 18 N, 1833 ab Motor-Nr. 28151 1290, 1296 bis Motor-Nr. R-69112 1397 bis Motor-Nr. 28707 20103, 20120 bis Motor-Nr. 25211	1	1,2 alle, 1,8 alle, 1397, 20103, 20120, 2,0-12
7 38 007	Schalthebel mit Kugel, verchromt, Llkg., vom unteren Ende bis Oberkante Kugel 78 mm lang (M 8 x 0,75), 4-Gang-Getriebe ab Motor-Nr. 28151	1	18 N, 1833
7 38 008	Schalthebel mit Kugel, verchromt, Rlkg., vom unteren Ende bis Oberkante Kugel 78 mm lang (M 8 x 0,75), 4-Gang-Getriebe ab Motor-Nr. 28151	1	18 N, 1833
7 38 009	Schalthebel mit Kugel, schwarz, vom unteren Ende bis Oberkante Kugel 78 mm lang (M 8 x 0,75), 4-Gang-Getriebe ab Motor-Nr. 4112 bis Motor-Nr. 7165	1	2,0-12
7 38 010	Schalthebel mit Kugel, schwarz, Llkg., vom unteren Ende bis Oberkante Kugel 61 mm lang (M 8 x 0,75 mm), 4-Gang-Getriebe 1290, 1296 ab Motor-Nr. R-69113 1397 ab Motor-Nr. 28708 20103, 20120 ab Motor-Nr. 25212	1	1290, 1296, 1397, 20103, 20120, 1190, 1396
7 38 011	Schalthebel mit Kugel, schwarz, Rlkg., vom unteren Ende bis Oberkante Kugel 61 mm lang (M 8 x 0,75), 4-Gang-Getriebe 1290, 1296 ab Motor-Nr. R-69113 1397 ab Motor-Nr. 28708 20103, 20120 ab Motor-Nr. 25212	1	1290, 1296, 1397, 20103, 20120, 1190, 1396
7 38 014	Schalthebel mit Kugel, schwarz, vom unteren Ende bis Oberkante Kugel 61 mm lang (M 8 x 0,75), 4-Gang-Getriebe ab Motor-Nr. 7166	1	2,0-12
7 38 015	Schalthebel mit Kappe, schwarz (M 10), 4-Gang-Getriebe ab Motor-Nr. R-3166	1	3,5 alle
7 38 017	Schalthebel mit Kugel, schwarz, vom unteren Ende bis Oberkante Kugel 98 mm lang (3/8"-24), 3-Gang-Getriebe 1190 ab Motor-Nr. Y-44 bis Motor-Nr. Y-10991	1	1,2 alle, 1,8 alle, 1033, 1190
7 38 018	Schalthebel mit Kugel, schwarz, vom unteren Ende bis Oberkante Kugel 98 mm lang (M 10 x 1), 3-Gang-Getriebe, Schrägverzahnung ab Motor-Nr. Y-10992	1	1190
7 38 450	Feder für Schalthebel, oben, 3- und 4-Gang-Getriebe 1190 3-Gang-Getriebe bis Motor-Nr. Y-10991	1	1,2 alle, 1,8 alle, 1033, 1397, 20103, 20120, 2,0-12, 1190, 1396
7 38 451	Feder für Schalthebel, unten, 4-Gang-Getriebe	1	3,5 alle
7 38 452	Feder für Schalthebel, oben, 3-Gang-Getriebe, Schrägverzahnung ab Motor-Nr. Y-10992	1	1190
7 38 453	Feder für Schalthebel, unten, 4-Gang-Getriebe	1	1,2 alle, 1,8 alle, 1033, 1397, 20103, 20120, 2,0-12, 1190, 1396
7 38 500	Buchse für Schalthebelfeder, 4-Gang-Getriebe	1	3,5 alle
7 38 525	Scheibe für Schalthebelfeder, oben, 4-Gang-Getriebe	1	3,5 alle
7 38 526	Scheibe für Schalthebelfeder, unten, 4-Gang-Getriebe	1	3,5 alle

TEILE-NAME	Stückzahl pro Wagen	Modell	Teile-Gruppen-Nr.
Sicherungsring für Schalthebelfeder, 4-Gang-Getriebe	1	3,5 alle	7 38 550
Federteller für Schalthebel, 3- und 4-Gang-Getriebe 1190 3-Gang-Getriebe bis Motor-Nr. Y-10991	1	1,2 alle, 1,8 alle, 1033, 1397, 20103, 20120, 2,0-12, 1190, 1396	7 38 575
Federteller für Schalthebel, 3-Gang-Getriebe, Schrägverzahnung ab Motor-Nr. Y-10992	1	1190	7 38 577
Kappe für Schalthebel, 3-Gang-Getriebe 1190 bis Motor-Nr. Y-10991	1	1,2 alle, 1,8 alle, 1033, 1190	7 38 625
Kappe für Schalthebel, 4-Gang-Getriebe	1	3,5 alle	7 38 627
Kappe für Schalthebel, 4-Gang-Getriebe	1	1,2 alle, 1,8 alle, 1033, 1397, 20103, 20120, 2,0-12, 1190, 1396	7 38 629
Kappe für Schalthebel, 3-Gang-Getriebe, Schrägverzahnung ab Motor-Nr. Y-10992	1	1190	7 38 630
Knopf für Schalthebel (3/8"-24), 3-Gang-Getriebe 1190 bis Motor-Nr. Y-22534	1	1,2 alle, 1,8 alle, 1033, 1190	7 38 725
Knopf für Schalthebel (M 10), 4-Gang-Getriebe	1	3,5 alle	7 38 726
Knopf für Schalthebel (3/8"-24), 4-Gang-Getriebe	1	1,2 alle, 1,8 alle, 1033	7 38 727
Knopf für Schalthebel, schwarz (M 8 x 0,75), 4-Gang-Getriebe	1	1,2 alle, 1,8 alle, 1033, 1397, 20103, 20120, 2,0-12, 1190, 1396	7 38 728
Knopf für Schalthebel, marmoriert (M 8 x 0,75), 4-Gang-Getriebe	1	18 N, 1833	7 38 730
Knopf für Schalthebel (M 10 x 1), 3-Gang-Getriebe ab Motor-Nr. Y-22535	1	1190	7 38 731
Gummiabdichtung für Schalthebel (Scheibe), 3-Gang-Getriebe	1	alle	7 38 851
Gummiabdichtung für Schalthebel (Kappe), 4-Gang-Getriebe nicht für 3,5 1397 ab Motor-Nr. 28708 20103, 20120 ab Motor-Nr. 25212 2,0-12 ab Motor-Nr. 7166 1290, 1296 ab Motor-Nr. R-69113	1	1190, 1396, 1397, 20103, 20120, 1290, 1296, 2,0-12	7 38 852
Gummiabdichtung für Schalthebel (Kappe), 4-Gang-Getriebe 1397 bis Motor-Nr. 28707 20103, 20120 bis Motor-Nr. 25211 2,0-12 bis Motor-Nr. 7165 1290, 1296 bis Motor-Nr. R-69112	1	1,2 alle, 1,8 alle, 1033, 1397, 20103, 20120, 2,0-12	7 38 353
Filzscheibe für Schaltturm (28 x 60 x 5 mm)	1	alle	7 38 900

UNTERGRUPPEN-FOLGE

		Seite
802	Kraftstoffbehälter	1
06	Kraftstoffbehältereinfüllstutzen, Gummitülle und Entlüftung	2
08	Einfüllsieb und Deckel	2
10	Stütze für Kraftstoffbehälterbefestigung	2
12	Band für Kraftstoffbehälterbefestigung	3
14	Kraftstoffilter	4
16	Kraftstoffpumpe	4
18	Kraftstoffpumpe — Fortsetzung	6
22	Kraftstoffzuführungsrohr (Behälter zur Pumpe — Pumpe zum Vergaser)	7
24	Anschluß- und Befestigungsteile für Kraftstoffleitung	8
26, 28, 30, 32	Vergaser siehe Sonderliste	
34	Luftreiniger und Sauggeräuschdämpfer	9
36	Schutzblech auf Auspuffkrümmer	9
38	Regler und Zwischenstück	10
40	Luft- und Gasregulierung, Hand	10
42	Fußhebel — Welle u. Stütze für Gasregulierung	11
44	Querwelle für Gasregulierung	12
46	Halter für Gasregulierungsquerwelle an Zylinderkopf	13
48	Stange für Gasregulierung	14
50	Saugrohr und Auspuffkrümmer	15
52	Auspufftopf und Halter	18
54	Auspuffrohr, vorn, mitten und hinten	19
56	Befestigungsteile für Auspuffrohr	20

Erklärung zu den Bildtafeln der Gruppe 8

„KRAFTSTOFF- UND AUSPUFFLEITUNG"

27. MODELL 1190 — „P 4"

806 für 1397, 20103, 20120
808 für 1,2, 1033
814 für 1296
824 für 1,2, 1,8 bzw. 1397, 20103, 20120
834 für 13237
840 für 1,2 1,8
842 für 1,2, 1,8, 1033, 2,0-12
856 für 13237

28. MODELLE 3,5 LTR. — „BLITZ"

806 für 1397, 20103, 20120
824 für 2,0-12
852, 854, 856 } für 1397, 20103, 20120

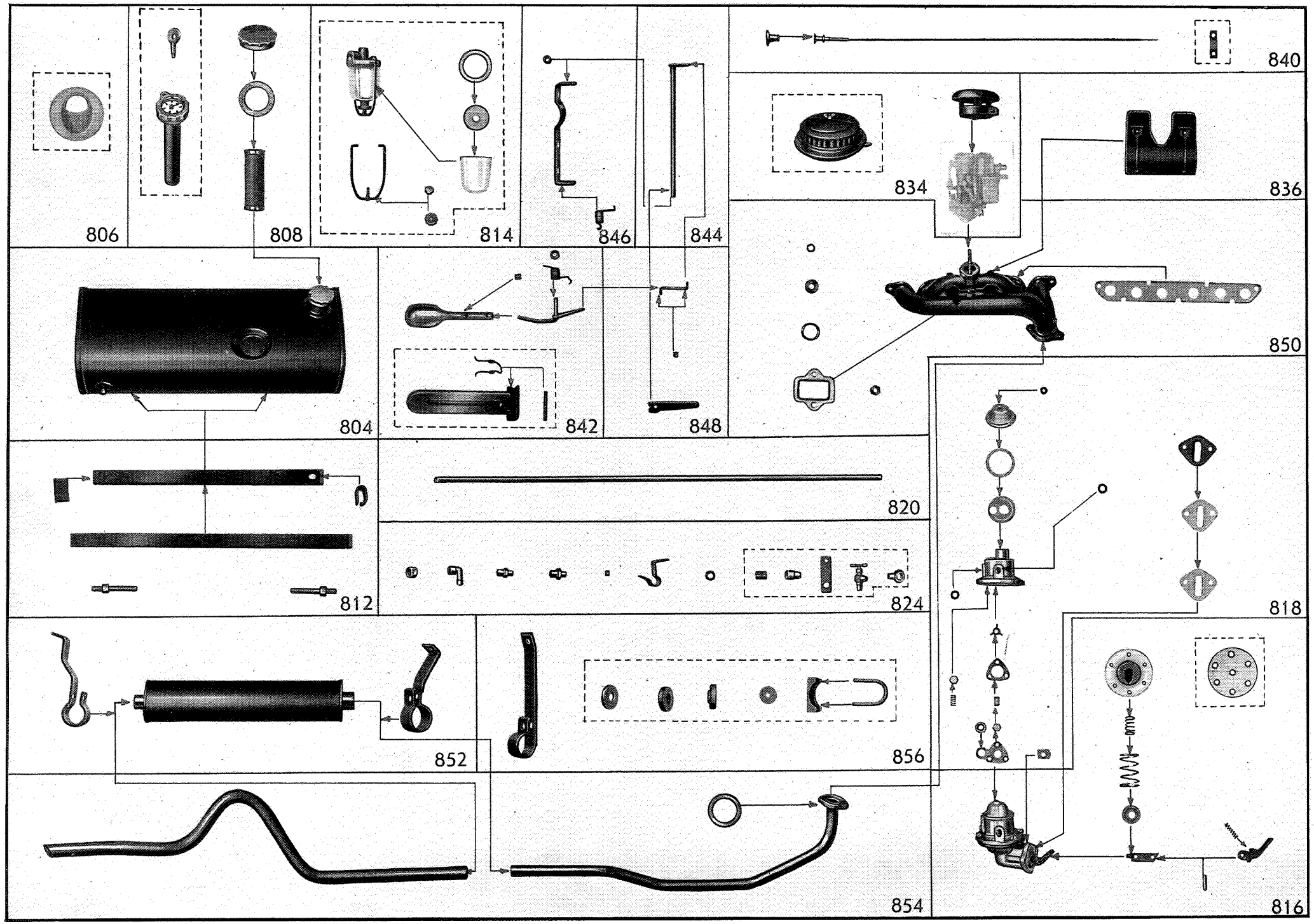
806
808
814
846
844
840
834
836
804
842
848
850
820
812
824
818
852
856
854
816

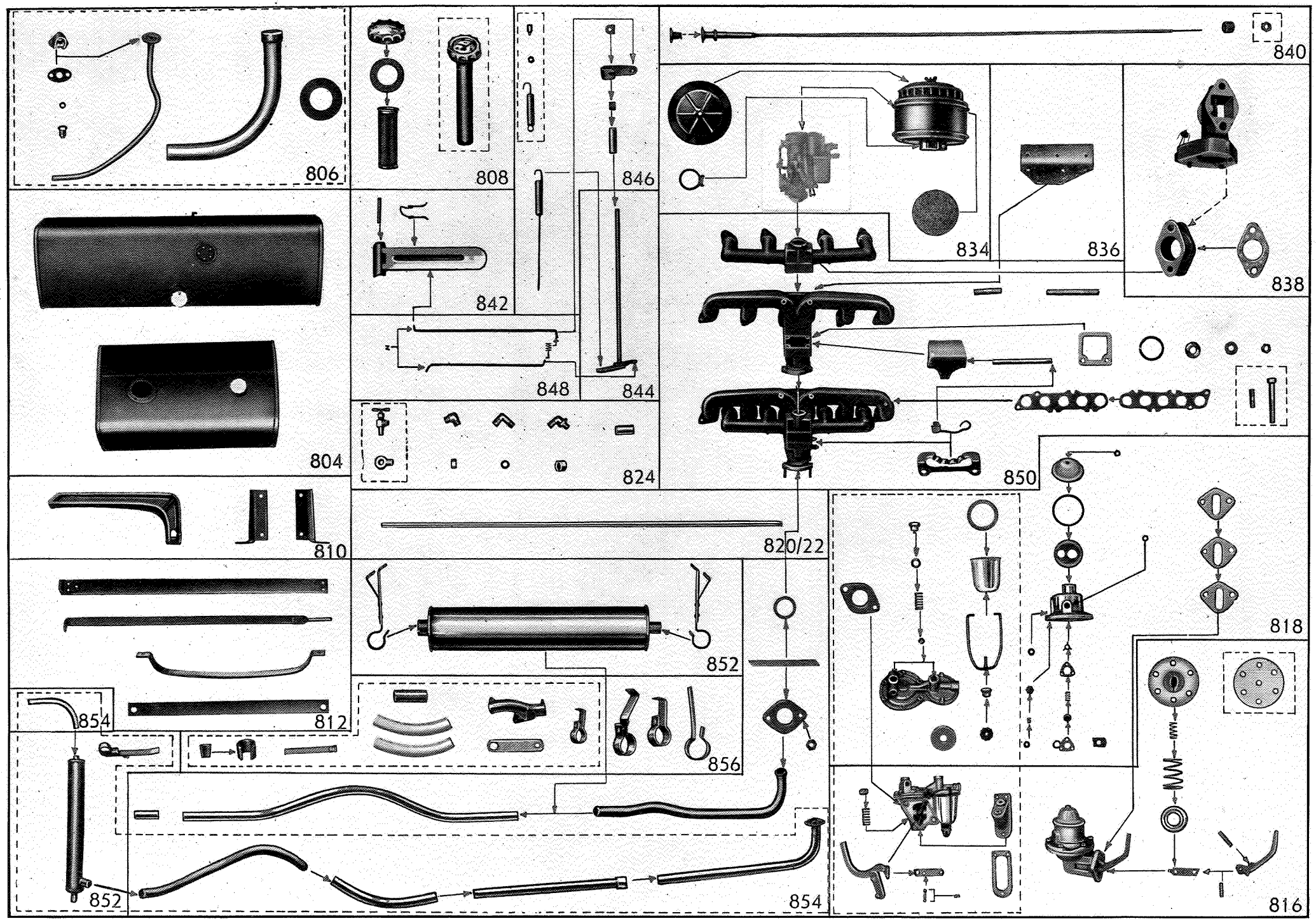
806
808
846
840
834
836
838
842
848
844
804
824
850
810
820/22
818
852
812
854
856
852
854
816

HAUPTGRUPPE 8

KRAFTSTOFF- UND AUSPUFFLEITUNG

TEILE-NAME	Stückzahl pro Wagen	Modell	Teile-Gruppen-Nr.
Kraftstoffbehälter Zsb., mit Einfüllsieb und Verschraubungskappe 1210 für L und LS-RH C 2 und RD 1290 für L-RH bis Motor-Nr. R-35000 1190 für L-RH	1	12 B, 12 C, 1033, 1210, 12 N, 1290, 1190	8 02 000
Kraftstoffbehälter Zsb., mit Einfüllsieb und Verschraubungskappe nicht für Kw.	1	18 B, 18 C, 18 N	8 02 001
Kraftstoffbehälter Zsb., mit Einfüllsieb und Verschraubungskappe für Kw	1	18 B, 18 C	8 02 002
Kraftstoffbehälter Zsb., mit Einfüllsieb und Verschraubungskappe	1	92 C, 1233	8 02 003
Kraftstoffbehälter Zsb., mit Einfüllsieb und Verschraubungskappe	1	98 C	8 02 004
Kraftstoffbehälter Zsb., mit Einfüllsieb und Verschraubungskappe bis Chassis-Nr. V-2341 nicht für Wagen mit Chassis-Kennzeichen Br. V-	1	3,5-34, 3,5-35, 3,5-57	8 02 005
Kraftstoffbehälter Zsb., mit Einfüllsieb und Verschraubungskappe 1210 für L und LS-RV 1290 für L und CL-RV	1	1210, 1290, 1190	8 02 006
Kraftstoffbehälter Zsb., mit Einfüllsieb und Verschraubungskappe für L-RH	1	12 LG	8 02 007
Kraftstoffbehälter Zsb., mit Einfüllsieb und Verschraubungskappe für L-RV	1	12 LG	8 02 008
Kraftstoffbehälter Zsb., mit Einfüllsieb und Verschraubungskappe für C 4	1	12 LG	8 02 009
Kraftstoffbehälter Zsb., mit Einfüllsieb und Verschraubungskappe 1296 bis Motor-Nr. R-35000	1	12 LGL, 1296	8 02 010
Kraftstoffbehälter Zsb., mit Einfüllsieb und Verschraubungskappe für RLZ, RLV und RC 4	1	1833	8 02 011
Kraftstoffbehälter Zsb., mit Einfüllsieb und Verschraubungskappe für C 4	1	1833	8 02 012
Kraftstoffbehälter Zsb., mit Einfüllsieb und Verschraubungskappe für RC 2	1	1833	8 02 013
Kraftstoffbehälter Zsb., mit Einfüllsieb und Verschraubungskappe, seitlich links bis Chassis-Nr. 8V-32	1	3,5-83	8 02 014
Kraftstoffbehälter Zsb., mit Einfüllsieb und Verschraubungskappe bis Motor-Nr. 21000	1	1397	8 02 016
Kraftstoffbehälter Zsb., mit Einfüllsieb und Verschraubungskappe bis Motor-Nr. 12510	1	20120	8 02 018
Kraftstoffbehälter Zsb., mit Einfüllsieb und Verschraubungskappe bis Chassis-Nr. 2V-4037 nicht für Wagen mit Chassis-Kennzeichen Br. 2V-	1	2,0-12	8 02 019
Kraftstoffbehälter Zsb., mit Einfüllsieb und Verschraubungskappe 1296 ab Motor-Nr. R-35001	1	1296, 1396	8 02 020
Kraftstoffbehälter Zsb., mit Einfüllsieb und Verschraubungskappe ab Motor-Nr. 21001	1	1397	8 02 021
Kraftstoffbehälter Zsb., mit Einfüllsieb und Verschraubungskappe 20103 bis Chassis-Nr. 103-44083 20120 ab Motor-Nr. 12511	1	20103, 20120	8 02 022
Kraftstoffbehälter Zsb., mit Einfüllsieb und Verschraubungskappe ab Chassis-Nr. 2V-4038 und Br. 2V-1	1	2,0-12	8 02 024

Teile-Gruppen-Nr.	TEILE-NAME	Stückzahl pro Wagen	Modell
8 02 025	Kraftstoffbehälter Zsb., mit Einfüllsieb und Verschraubungskappe ab Chassis-Nr. V-2342 und Br. V-1	1	3,5-34, 3,5-57
8 02 026	Kraftstoffbehälter Zsb., mit Einfüllsieb und Verschraubungskappe ab Chassis-Nr. 8V-33	1	3,5-83
8 02 030	Kraftstoffbehälter Zsb., mit Einfüllsieb und Verschraubungskappe ab Chassis-Nr. 103-44084	1	20103
8 06 000	**Einfüllstutzen für Kraftstoff Zsb.** 20103 bis Motor-Nr. 12510 20120 bis Chassis-Nr. 120-1438	1	1397, 20103, 20120
8 06 001	Einfüllstutzen für Kraftstoff Zsb. 20103 ab Motor-Nr. 12511 20120 ab Chassis-Nr. 120-1439	1	20103, 20120
8 06 500	Gummitülle für Kraftstoffeinfüllstutzen	1	1397, 20103, 20120
8 06 550	Entlüftungsrohr mit Flansch Zsb., für Kraftstoffbehälter 20103 bis Chassis-Nr. 103-44083	1	1397, 20103, 20120
8 06 551	Entlüftungsrohr mit Flansch Zsb., für Kraftstoffbehälter ab Chassis-Nr. 103-44084	1	20103
8 06 651	Anschlußstück für Entlüftungsrohr Kugelhülse N-16651 und Überwurfmutter N-16661 mitliefern.	1	1397, 20103, 20120
8 06 750	Dichtung für Entlüftungsrohrflansch an Kraftstoffbehälter	1	1397, 20103, 20120
	Scheibe, Spezial für Entlüftungsrohr (6,4 x 11 x 0,8 mm) N-11712	2	1397, 20103, 20120
8 08 000	**Einfüllsieb für Kraftstoff**	1	1,2 alle, 1,8 alle, 3,5 alle, 1033, 1397, 20103, 20120, 2,0-12, 1190, 1396
8 08 150	Deckel Zsb., für Kraftstoffbehälter 1833 für RC 4	1	12 B, 12 C, 18 B, 18 C, 3,5 alle, 1033, 1210, 12 N, 12 LG, 12 LGL, 18 N, 1833, 1290, 1296, 2,0-12, 1190, 1396
13 26 000	Deckel Zsb., für Kraftstoffbehälter 1833 für RLZ, RLV und RC 4 Dichtung 6 54 575 mitliefern.	1	92 C, 98 C, 1233, 1833
8 08 152	Deckel Zsb., für Kraftstoffbehälter, ohne Monogramm für RC 2	1	1833
8 08 153	Deckel Zsb., für Kraftstoffbehälter	1	1397, 20103, 20120
8 08 250	Deckel Zsb., für Kraftstoffbehälter, mit Anzeiger, abschließbar 1210 für L und LS-RH 1290 für L-RH bis Motor-Nr. R-35000	1	12 B, 12 C, 1033, 1210, 12 N, 1290
8 08 450	Schlüssel für Kraftstoffanzeiger	1	12 B, 12 C, 1033, 1210, 12 N, 1290
6 54 575	Dichtung für Kraftstoffbehälterdeckel	1	1,2 alle, 1,8 alle, 3,5 alle, 1033, 1397, 20103, 20120, 2,0-12, 1190, 1396
	Vierkantstopfen (M 10 x 1) N-11086	1	1,2 alle, 1,8 alle, 3,5 alle, 1033, 1397, 20103, 20120, 2,0-12, 1190
8 10 000	**Stütze für seitlichen Kraftstoffbehälter**	2	3,5-83
8 10 001	Stütze für Kraftstoffbehälter ab Chassis-Nr. 2V-1477	2	2,0-12
8 10 050	Stütze für Kraftstoffbehälter, links bis Chassis-Nr. V-2341 nicht für Wagen mit Chassis-Kennzeichen Br. V-3,5-83 nicht für seitl. Behälter	1	3,5 alle
8 10 051	Stütze für Kraftstoffbehälter, links bis Chassis-Nr. 2V-1476	1	2,0-12
8 10 052	Stütze für Kraftstoffbehälter, links ab Chassis-Nr. V-2342 und Br. V-1	1	3,5-34, 3,5-57

TEILE-NAME	Stückzahl pro Wagen	Modell	Teile-Gruppen-Nr.
Stütze für Kraftstoffbehälter, rechts bis Chassis-Nr. V-2341 nicht für Wagen mit Chassis-Kennzeichen Br. V- 3,5-83 nicht für seitl. Behälter	1	3,5 alle	8 10 100
Stütze für Kraftstoffbehälter, rechts bis Chassis-Nr. 2V-1476	1	2,0-12	8 10 101
Stütze für Kraftstoffbehälter, rechts ab Chassis-Nr. V-2342 und Br. V-1	1	3,5-34, 3,5-57	8 10 102
Band für Kraftstoffbehälter	2	92 C, 1233	**8 12 000**
Band für Kraftstoffbehälter 1833-RLV, RC 4	2	98 C, 1833	8 12 001
Band für Kraftstoffbehälter, oben (3/8"-24) bis Chassis-Nr. V-2341 nicht für Wagen mit Chassis-Kennzeichen Br. V-	2	3,5-34, 3,5-35	8 12 002
Band für Kraftstoffbehälter, vorn für RC 2	2	1833	8 12 005
Band für seitlichen Kraftstoffbehälter	2	3,5-83	8 12 007
Band für Kraftstoffbehälter, unten 1397 bis Motor-Nr. 21000 20103 bis Motor-Nr. 12510 20120 bis Motor-Nr. 12510	2	1397, 20103, 20120	8 12 008
Band für Kraftstoffbehälter 1397 ab Motor-Nr. 21001 20103 ab Motor-Nr. 12511 bis Chassis-Nr. 103-44083 20120 ab Motor-Nr. 12511	2	1397, 20103, 20120	8 12 009
Band für Kraftstoffbehälter, oben bis Chassis-Nr. 2V-1476	2	2,0-12	8 12 010
Band für Kraftstoffbehälter, oben ab Chassis-Nr. 2V-1477	2	2,0-12	8 12 011
Band für Kraftstoffbehälter, oben ab Chassis-Nr. V-2342 und Br. V-1	2	3,5-34, 3,5-57	8 12 013
Band für Kraftstoffbehälter ab Chassis-Nr. 103-44084	2	20103	8 12 014
Band für Kraftstoffbehälter, unten 1210-L und LS-RH, C 2 und RD 12 LG-L und C 4 12 N-C 4 1290, 1190-L-RH	2	12 B, 12 C, 1033, 1210, 12 N, 12 LG, 1290, 1190	8 12 175
Band für Kraftstoffbehälter, unten 1833-C 4	2	18 B, 18 C, 1833	8 12 176
Band für Kraftstoffbehälter, oben 1833-C 4	2	18 B, 18 C, 1833	8 12 177
Band für Kraftstoffbehälter, unten 1210-L und LS-RV 1290, 1190-L und CL-RV	2	1210, 1290, 1190	8 12 179
Band für Kraftstoffbehälter, oben 1210-L und LS-RV 1290, 1190-L und CL-RV	2	1210, 1290, 1190	8 12 180
Band für Kraftstoffbehälter, oben für L und C 4-RV	2	12 LG	8 12 181
Band für Kraftstoffbehälter	2	12 LGL, 1296, 1396	8 12 182
Band für Kraftstoffbehälter, oben	2	18 N	8 12 183
Band für Kraftstoffbehälter, oben 1397 bis Motor-Nr. 21000 20103 bis Motor-Nr. 12510 20120 bis Motor-Nr. 12510	2	1397, 20103, 20120	8 12 185

Teile-Gruppen-Nr.	TEILE-NAME	Stückzahl pro Wagen	Modell
8 12 186	Band für Kraftstoffbehälter, unten bis Chassis-Nr. 2V-1476	2	2,0-12
8 12 187	Band für Kraftstoffbehälter, unten ab Chassis-Nr. 2V-1477	2	2,0-12
8 12 188	Band für Kraftstoffbehälter, unten ab Chassis-Nr. V-2342 und Br. V-1	2	3,5-34, 3,5-57
8 12 525	Winkel für Kraftstoffbehälterband	2	12 B, 12 C, 1033, 1210, 12 N, 12 LG, 18 N, 1290, 1296, 2,0-12, 1190, 1396
8 12 575	Endstück für Kraftstoffbehälterband	2	12 B, 12 C, 1033, 1210, 12 N, 12 LG, 18 N, 1833, 1290, 1296, 1190, 1396
8 12 700	Bügel für Kraftstoffbehälterband	2	18 N
8 12 725	Zwischenlage für Kraftstoffbehälter, Filz bis Chassis-Nr. V-2341 nicht für Wagen mit Chassis-Kennzeichen Br. V-	2	3,5 alle
8 12 726	Zwischenlage für seitlichen Kraftstoffbehälter, Filz	2	3,5-83
8 12 727	Zwischenlage für Kraftstoffbehälter bis Chassis-Nr. 2V-1476	2	2,0-12
8 12 728	Zwischenlage für Kraftstoffbehälter ab Chassis-Nr. 2V-1477	2	2,0-12
8 12 729	Zwischenlage für Kraftstoffbehälter ab Chassis-Nr. V-2342 und Br. V-1	2	3,5-34, 3,5-57
8 12 825	Bolzen für Kraftstoffbehälterband (Sechskantbund, 3/8"-16 x 78 mm)	2	12 B, 12 C, 1033, 1210, 12 N, 12 LG, 18 N, 1290, 1296, 1190, 1396
8 12 826	Hakenbolzen für Kraftstoffbehälter (3/8"-16 x 2½") 1833-C 4	2	18 B, 18 C, 1833
8 12 827	Bolzen für Kraftstoffbehälterband (Sechskantbund, M 10 x 1,5 x 78)	2	1190, 1396
8 14 000	**Kraftstoffilter Zsb.** bis Motor-Nr. R-35000	1	1296
8 18 575	Dichtung für Kraftstoffilter bis Motor-Nr. R-35000	1	1296
8 18 250	Sieb für Kraftstoffilter 1296 bis Motor-Nr. R-35000	1	1296
8 18 550	Filterglas für Kraftstoffilter bis Motor-Nr. R-35000	1	1296
8 18 525	Sitz für Kraftstoffilterglas bis Motor-Nr. R-35000	1	1296
8 18 425	Spannbügel mit Schraube für Kraftstoffilter bis Motor-Nr. R-35000	1	1296
8 18 500	Mutter für Spannbügel bis Motor-Nr. R-35000	1	1296
8 16 000	**Kraftstoffpumpe Zsb.** 2,0-12 bis Motor-Nr. 600	1	12 B, 12 C, 92 C, 1033, 1210, 12 N, 12 LG, 1233, 1,8 alle, 2,0-12
8 16 001	Kraftstoffpumpe Zsb. bis Motor-Nr. R-2000	1	3,5 alle
8 16 002	Kraftstoffpumpe Zsb. Für 1290 sind bis Motor-Nr. R-35000 sowie 1290, 1296 ab Motor-Nr. R-41601 bis Motor-Nr. R-42350 1397 bis Motor-Nr. 21000 20103 und 20120 bis Motor-Nr. 12510 2,0-12 bis Motor-Nr. 600 1 Dichtung Nr. 8 18 603 und 2 Dichtungen Nr. 8 18 604 mitzuverwenden, außerdem ist für 1290, 1296, 1397 sowie 20103 und 20120 bis Motor-Nr. 44952 2,0-12 bis Motor-Nr. Br. 3912 1190 bis Motor-Nr. Y-32962 1396 bis Motor-Nr. Y-5385 1 Kniestück Nr. N-11560 1 Anschlußnippel Nr. N-11703 mitzuliefern.	1	1290, 1296, 1397, 20103, 20120, 2,0-12, 1190, 1396

TEILE-NAME	Stückzahl pro Wagen	Modell	Teile-Gruppen-Nr.
Kraftstoffpumpe Zsb. Ab Motor-Nr. R-2001 bis R-3165 ist Dichtung Nr. 8 18 602 mitzuliefern. Bei Auswechslung der Kraftstoffpumpe mit „Zoll-Gewinde" gegen Kraftstoffpumpe mit „Metrischem Gewinde" ist ein Kniestück N-11315 und ein Anschlußnippel N-11703 mitzuliefern.	1	3,5 alle	8 16 003
Gehäuse für Kraftstoffpumpe	1	1290, 1296, 1397, 20103, 20120, 2,0-12, 3,5 alle, 1190, 1396	8 16 175
Hebel Zsb. für Kraftstoffpumpe 2,0-12 bis Motor-Nr. 600	1	12 B, 12 C, 92 C, 1033, 1210, 12 N, 12 LG, 1233, 1,8 alle, 2,0-12	8 16 225
Hebel Zsb. für Kraftstoffpumpe bis Motor-Nr. R-2000	1	3,5 alle	8 16 226
Hebel für Kraftstoffpumpe 1190 Llkg. 1190 Rlkg. ab Motor-Nr. 37-14975 Für 1290 und 1296 bis Motor-Nr. R-35000 1397 bis Motor-Nr. 21000 20103, 20120 bis Motor-Nr. 12510 2,0-12 bis Motor-Nr. 4111 ist Dichtung Nr. 8 18 602 mitzuliefern.	1	1290, 1296, 1397, 20103, 20120, 2,0-12, 1190, 1396	8 16 275
Hebel für Kraftstoffpumpe Ab Motor-Nr. R-20001 bis Motor-Nr. R-3165 ist Dichtung Nr. 8 18 602 mitzuliefern.	1	3,5 alle	8 16 276
Hebel für Kraftstoffpumpe, Rlkg. bis Motor-Nr. 37-14974	1	1190	8 16 277
Gelenkstück für Kraftpumpe 2,0-12 bis Motor-Nr. 600 3,5 bis Motor-Nr. R-2000	1	12 B, 12 C, 92 C, 1,8 alle, 3,5 alle, 1033, 1210, 12 N, 12 LG, 1233, 2,0-12	8 16 350
Gelenkstück für Kraftpumpe 2,0-12 ab Motor-Nr. 601 3,5 ab Motor-Nr. R-2001	1	1290, 1296, 1397, 20103, 20120, 2,0-12, 3,5 alle, 1190, 1396	8 16 351
Stift für Kraftstoffpumpen-Gelenkstück 2,0-12 bis Motor-Nr. 600 3,5 bis Motor-Nr. R-2000	2	12 B, 12 C, 92 C, 1,8 alle, 3,5 alle, 1033, 1210, 12 N, 12 LG, 1233, 2,0-12	8 16 375
Achse für Kraftstoffpumpenhebel 2,0-12 ab Motor-Nr. 601 3,5 ab Motor-Nr. R-2001	1	1290, 1296, 1397, 20103, 20120, 2,0-12, 3,5 alle, 1190, 1396	8 16 400
Klammer für Gelenkstückstift 2,0-12 bis Motor-Nr. 600 3,5 bis Motor-Nr. R-2000	4	12 B, 12 C, 92 C, 1,8 alle, 3,5 alle, 1033, 1210, 12 N, 12 LG, 1233, 2,0-12	8 16 425
Feder für Kraftstoffpumpenhebel 2,0-12 bis Motor-Nr. 600 3,5 bis Motor-Nr. R-2000	2	12 B, 12 C, 92 C, 1,8 alle, 3,5 alle, 1033, 1210, 12 N, 12 LG, 1233, 2,0-12	8 16 500
Feder für Kraftstoffpumpenhebel 2,0-12 ab Motor-Nr. 601 3,5 ab Motor-Nr. R-2001	1	1290, 1296, 1397, 20103, 20120, 2,0-12, 3,5 alle, 1190, 1396	8 16 501
Teller für Kraftstoffpumpenhebelfeder 2,0-12 bis Motor-Nr. 600 3,5 bis Motor-Nr. R-2000	2	12 B, 12 C, 92 C, 1,8 alle, 3,5 alle, 1033, 1210, 12 N, 12 LG, 1233, 2,0-12	8 16 525
Deckel für Kraftstoffpumpe, unten 2,0-12 bis Motor-Nr. 600 3,5 bis Motor-Nr. R-2000	1	12 B, 12 C, 92 C, 1,8 alle, 3,5 alle, 1033, 1210, 12 N, 12 LG, 1233, 2,0-12	8 16 550
Dichtung für unteren Kraftstoffpumpendeckel 2,0-12 bis Motor-Nr. 600 3,5 bis Motor-Nr. R-2000	1	12 B, 12 C, 92 C, 1,8 alle, 3,5 alle, 1033, 1210, 12 N, 12 LG, 1233, 2,0-12	8 16 575
Stößel und Membrane Zsb., für Kraftstoffpumpe 2,0-12 ab Motor-Nr. 601 3,5 ab Motor-Nr. R-2001	1	1290, 1296, 1397, 20103, 20120, 2,0-12, 3,5 alle, 1190, 1396	8 16 600
Stößel für Kraftstoffpumpe 2,0-12 bis Motor-Nr. 600 3,5 bis Motor-Nr. R-2000	1	12 B, 12 C, 92 C, 1,8 alle, 3,5 alle, 1033, 1210, 12 N, 12 LG, 1233, 2,0-12	8 16 650

Teile-Gruppen-Nr.	TEILE-NAME	Stückzahl pro Wagen	Modell
8 16 725	Membrane für Kraftstoffpumpe 2,0-12 bis Motor-Nr. 600 3,5 bis Motor-Nr. R-2000	1 Satz	12 B, 12 C, 92 C, 1,8 alle, 1033, 1210, 12 N, 12 LG, 1233, 2,0-12
8 16 775	Feder für Membrane	1	3,5 alle
8 16 776	Feder für Membrane	1	1290, 1296, 1397, 20103, 20120, 2,0-12, 1190
8 16 825	Ölschutzblech für Kraftstoffpumpe	1	1290, 1296, 1397, 20103, 20120, 2,0-12, 3,5 alle, 1190, 1396
8 16 850	Feder für Ölschutzblech	1	1290, 1296, 1397, 20103, 20120, 2,0-12, 3,5 alle, 1190, 1396
8 18 000	**Deckel mit Ventilsitz für Kraftstoffpumpe** 2,0-12 bis Motor-Nr. 600 3,5 bis Motor-Nr. R-2000	1	12 B, 12 C, 92 C, 1,8 alle, 3,5 alle, 1033, 1210, 12 N, 12 LG, 1233, 2,0-12
8 18 001	Deckel mit Ventilsitz für Kraftstoffpumpe 2,0-12 ab Motor-Nr. 601 3,5 ab Motor-Nr. R-2001 Für 1290, 1296, 1397 sowie 20103 und 20120 bis Motor-Nr. 44952 2,0-12 ab Motor-Nr. 601 bis Motor-Nr. Br. 3912 3,5 ab Motor-Nr. R-2001 1190 bis Motor-Nr. Y-32962 1396 bis Motor-Nr. Y-5385 ist 1 Kniestück Nr. N-11560 1 Anschlußnippel Nr. N-11703 mitzuliefern.	1	1290, 1296, 1397, 20103, 20120, 2,0-12, 3,5 alle, 1190, 1396
8 18 075	Ventilfeder für Kraftstoffpumpe 2,0-12 bis Motor-Nr. 600 3,5 bis Motor-Nr. R-2000	2	12 B, 12 C, 92 C, 1,8 alle, 3,5 alle, 1033, 1210, 12 N, 12 LG, 1233, 2,0-12
8 18 076	Ventilfeder für Kraftstoffpumpe 2,0-12 ab Motor-Nr. 601 3,5 ab Motor-Nr. R-2001	2	1290, 1296, 1397, 20103, 20120, 2,0-12, 3,5 alle, 1190, 1396
8 18 100	Ventilplatte für Kraftstoffpumpe 2,0-12 ab Motor-Nr. 601 3,5 ab Motor-Nr. R-2001	1	1290, 1296, 1397, 20103, 20120, 2,0-12, 3,5 alle, 1190, 1396
8 18 125	Dichtung für Kraftstoffpumpenventilplatte 2,0-12 ab Motor-Nr. 601 3,5 ab Motor-Nr. R-2001	1	1290, 1296, 1397, 20103, 20120, 2,0-12, 3,5 alle, 1190, 1396
8 18 150	Halter für Kraftstoffpumpeneinlaßventilfeder 2,0-12 ab Motor-Nr. 601 3,5 ab Motor-Nr. R-2001	1	1290, 1296, 1397, 20103, 20120, 2,0-12, 3,5 alle, 1190, 1396
8 18 175	Halter für Kraftstoffpumpenauslaßventilfeder 2,0-12 ab Motor-Nr. 601 3,5 ab Motor-Nr. R-2001	1	1290, 1296, 1397, 20103, 20120, 2,0-12, 3,5 alle, 1190, 1396
8 18 200	Ventilscheibe für Kraftstoffpumpe, Sechskant 2,0-12 bis Motor-Nr. 600 3,5 bis Motor-Nr. R-2000	2	12 B, 12 C, 92 C, 1,8 alle, 3,5 alle, 1033, 1210, 12 N, 12 LG, 1233, 2,0-12
8 18 201	Ventilscheibe für Kraftstoffpumpe, Sechskant 2,0-12 ab Motor-Nr. 601 3,5 ab Motor-Nr. R-2001	2	1290, 1296, 1397, 20103, 20120, 2,0-12, 3,5 alle, 1190, 1396
8 18 250	Sieb für Kraftstoffpumpe 2,0-12 bis Motor-Nr. 600 3,5 bis Motor-Nr. R-2000	1	12 B, 12 C, 92 C, 1,8 alle, 3,5 alle, 1033, 12 N, 12 LG, 1233, 2,0-12
8 18 251	Sieb für Kraftstoffpumpe 1296 ab Motor-Nr. R-35001 2,0-12 ab Motor-Nr. 601 3,5 ab Motor-Nr. R-2001	1—2	1290, 1296, 1397, 20103, 20120, 2,0-12, 3,5 alle, 1190, 1396
8 18 275	Dichtung für Kraftstoffpumpensieb 1296 ab Motor-Nr. R-35001 2,0-12 ab Motor-Nr. 601 3,5 ab Motor-Nr. R-2001	1	1290, 1296, 1397, 20103, 20120, 2,0-12, 3,5 alle, 1190, 1396

TEILE-NAME	Stückzahl pro Wagen	Modell	Teile-Gruppen-Nr.
Kappe für Kraftstoffpumpendeckel 1296 ab Motor-Nr. R-35001 2,0-12 ab Motor-Nr. 601 3,5 ab Motor-Nr. R-2001	1	1290, 1296, 1397, 20103, 20120, 2,0-12, 3,5 alle, 1190, 1396	8 18 300
Dichtung für Kraftstoffpumpenkappe 1296 ab Motor-Nr. R-35001 2,0-12 ab Motor-Nr. 601 3,5 ab Motor-Nr. R-2001	1	1290, 1296, 1397, 20103, 20120, 2,0-12, 3,5 alle, 1190, 1396	8 18 325
Verschlußschraube für Kraftstoffpumpenventilkammer 2,0-12 bis Motor-Nr. 600 3,5 bis Motor-Nr. R-2000	2	12 B, 12 C, 92 C, 1,8 alle, 3,5 alle, 1033, 1210, 12 N, 12 LG, 1233, 2,0-12	8 18 350
Dichtung für Verschlußschraube (12,8 x 17,4 x 1,5 mm) 2,0-12 bis Motor-Nr. 600 3,5 bis Motor-Nr. R-2000	2	12 B, 12 C, 92 C, 1,8 alle, 3,5 alle, 1033, 1210, 12 N, 12 LG, 1233, 2,0-12	8 18 375
Dichtung für Verschlußschraube an Saugkanal (5,2 x 9,5 x 1,5 mm) 1296 ab Motor-Nr. R-35001 2,0-12 ab Motor-Nr. 601 3,5 ab Motor-Nr. R-2001	1	1290, 1296, 1397, 20103, 20120, 2,0-12, 3,5 alle, 1190, 1396	8 18 376
Spannbügel mit Schraube für Kraftstoffilter 2,0-12 bis Motor-Nr. 600 3,5 bis Motor-Nr. R-2000	1	12 B, 12 C, 92 C, 1,8 alle, 3,5, 1033, 1210, 12 N, 12 LG, 1233, 2,0-12	8 18 425
Mutter für Spannbügel 2,0-12 bis Motor-Nr. 600 3,5 bis Motor-Nr. R-2000	1	12 B, 12 C, 92 C, 1,8 alle, 3,5, 1033, 1210, 12 N, 12 LG, 1233, 2,0-12	8 18 500
Sitz für Filterglas 2,0-12 bis Motor-Nr. 600 3,5 bis Motor-Nr. R-2000	1	12 B, 12 C, 92 C, 1,8 alle, 3,5, 1033, 1210, 12 N, 12 LG, 1233, 2,0-12	8 18 525
Filterglas für Kraftstoffpumpe 2,0-12 bis Motor-Nr. 600 3,5 bis Motor-Nr. R-2000	1	12 B, 12 C, 92 C, 1,8 alle, 3,5, 1033, 1210, 12 N, 12 LG, 1233, 2,0-12	8 18 550
Dichtung für Filterglas 2,0-12 bis Motor-Nr. 600 3,5 bis Motor-Nr. R-2000	1	12 B, 12 C, 92 C, 1,8 alle, 3,5, 1033, 1210, 12 N, 12 LG, 1233, 2,0-12	8 18 575
Dichtung für Kraftstoffpumpenflansch 2,0-12 bis Motor-Nr. 600 3,5 bis Motor-Nr. R-2000	1	12 B, 12 C, 92 C, 1,8 alle, 3,5, 1033, 1210, 12 N, 12 LG, 1233, 2,0-12	8 18 600
Dichtung für Kraftstoffpumpenflansch (1,5 mm stark) 1290 bis Motor-Nr. R-35000 1397 bis Motor-Nr. 21000 20103, 20120 bis Motor-Nr. 12510 3,5 ab Motor-Nr. R-2001 bis Motor-Nr. R-3165 2,0-12 ab Motor-Nr. 601 bis Chassis-Nr. 2 V-4037 nicht für Wagen mit Chassis-Kennzeichen Br. 2 V-	1	1290, 1397, 20103, 20120, 3,5, 2,0-12	8 18 601
Dichtung für Kraftstoffpumpenflansch, Mitte 1290, 1296 ab Motor-Nr. R-35001 1397 ab Motor-Nr. 21001 20103, 20120 ab Motor-Nr. 12511 2,0-12 ab Motor-Nr. 2 V-4038 und Br. 2 V-1 3,5 ab Motor-Nr. R-3166	1	1290, 1296, 1397, 20103, 20120, 2,0-12, 3,5, 1190, 1396	8 18 603
Dichtung für Kraftstoffpumpenflansch, außen 1290, 1296 ab Motor-Nr. R-35001 1397 ab Motor-Nr. 21001 20103, 20120 ab Motor-Nr. 12511 2,0-12 ab Chassis-Nr. 2 V-4038 und Br. 2 V-1 3,5 ab Motor-Nr. R-3166	2	1290, 1296, 1397, 20103, 20120, 2,0-12, 3,5, 1190, 1396	8 18 604
Sicherung für Kraftstoffpumpenbefestigung	2	1290, 1296, 1397, 20103, 20120, 2,0-12, 3,5, 1190, 1396	8 18 675
Dichtring (8,2 x 14 x 1 mm) N-17041	2	1,2 alle, 1,8 alle, 3,5, 1397, 20103, 20120, 2,0-12, 1190, 1396	
Rohr für Kraftstoffleitung, geglüht, 8 mm äußerer Ø Ist in laufenden Metern zu beziehen.	×	alle	8 22 700

Teile-Gruppen-Nr.	TEILE-NAME	Stückzahl pro Wagen	Modell
8 24 000	**Gummitülle für Kraftstoffleitung**	1	12 C, 98 C, 1233, 1833, 3,5-34, 3,5-57
		5	3,5-83
5 64 475	Gummitülle für Kraftstoffleitung (7 x 14 x 20 mm) 1397 bis Motor-Nr. 21000 20120 bis Motor-Nr. 12510	1	1397, 20103, 20120
8 24 002	Gummitülle für Kraftstoffleitung (8 x 20 x 30 mm)	2	2,0-12
8 24 050	Überwurfmutter für Kraftstoffleitung, 30 mm lang (M 12 x 1) 1290 bis Motor-Nr. R-35000 1397 bis Motor-Nr. 21000 20103, 20120 bis Motor-Nr. 12510 2,0-12 bis Chassis-Nr. 2V-4037 nicht für Wagen mit Chassis-Kennzeichen Br. 2V- Überwurfmutter 22 mm lang (M 12 x 1) siehe Nr. N-11699.	3	1290, 1397, 20103, 20120, 2,0-12
8 24 125	Kniestück für Kraftstoffleitung (1/8" Rohrgewinde), Rlkg.	1	1210, 12 N, 12 LG, 1233
8 24 126	Kniestück für Kraftstoffleitung (1/8" Rohrgewinde), Rlkg. bis Motor-Nr. R-35000	1	1290
8 24 127	Kniestück für Kraftstoffleitung (1/8" Rohrgewinde und M 12 x 1) 1397 bis Motor-Nr. 21000 20103, 20120 bis Motor-Nr. 12510	2	1397, 20103, 20120
	2,0-12 bis Chassis-Nr. 2V-4037 nicht für Wagen mit Chassis-Kennzeichen Br. 2V-	1	2,0-12
8 24 128	Winkelstück für Kraftstoffleitung (1/8" Rohrgewinde und M 12 x 1) 1290, 1296 ab Motor-Nr. R-35001 2,0-12 ab Chassis-Nr. 2V-4038 und Br. 2V-1 3,5 ab Chassis-Nr. V-2342 und Br. V-1	1	1290, 1296, 2,0-12, 3,5 alle, 1190, 1396
	1397 ab Motor-Nr. 21001 20103, 20120 ab Motor-Nr. 12511	2	1397, 20103, 20120
	Winkelstück für Kraftstoffleitung (M 10 x 1 und M 12 x 1) siehe N-11560		
8 24 130	Kniestück für Kraftstoffleitung an Vergaser (M 10 x 1 und M 12 x 1) ab Motor-Nr. R-3166	1	3,5 alle
	Schraubstutzen für Kraftstoffleitung an Kraftstoffpumpe N-11703 (M 12 x 1 und M 10 x 1) 1290, 1296 ab Motor-Nr. R-35001 1397 ab Motor-Nr. 21001 20103, 20120 ab Motor-Nr. 12511	1	1290, 1296, 1397, 20103, 20120, 2,0-12, 3,5 alle, 1190, 1396
	2,0-12 ab Chassis-Nr. 2V-4038 und Br. 2V-1 3,5 ab Chassis-Nr. V-2342 und Br. V-1	2	
	Anschlußstück für Kraftstoffleitung (M 10 x 1 und M 12 x 1) siehe N-11320		
	Schelle für Kraftstoffleitung (5/16") N-19320 1833-C 4	5	18 N, 1833
	2,0-12 bis Chassis-Nr. 2V-4037 nicht für Wagen mit Chassis-Kennzeichen Br. V-	1	2,0-12
8 24 276	Schelle für Kraftstoffleitung, hinten an X-Träger 1397 bis Motor-Nr. 21000 20103, 20120 bis Motor-Nr. 12510	1	1397, 20103, 20120
	Schelle für Kraftstoffleitung an Vergaser N-20110 1396 bis Motor-Nr. 37-3427	1	1290, 1296, 1397, 1396
5 64 627	Schelle für Brems- und Kraftstoffleitung, 2mal gekröpft 1397 ab Motor-Nr. 21001 20103, 20120 ab Motor-Nr. 12511	1	1397, 20103, 20120
5 64 628	Schelle für Brems- und Kraftstoffleitung, 3mal gekröpft 1397 ab Motor-Nr. 21001 20103, 20120 ab Motor-Nr. 12511	3	1397, 20103, 20120
8 24 280	Schelle für Kraftstoffleitung an Vergaser bis Motor-Nr. 37-14974	1	1190
8 24 285	Schelle für Kraftstoffleitung an Lichtmaschinenstütze ab Motor-Nr. 37-14975	1	1190
8 24 286	Schelle für Kraftstoffleitung an Lichtmaschinenstütze ab Motor-Nr. 37-3428	1	1396

TEILE-NAME	Stückzahl pro Wagen	Modell	Teile-Gruppen-Nr.
Isolationshülle für Kraftstoffpumpenschelle	1	1290, 1296, 1397, 1190, 1396	8 24 425
Halter für Schelle 1397 bis Motor-Nr. 21000 20103, 20120 bis Motor-Nr. 12510	1	1397, 20103, 20120	8 24 450
Absperrhahn für Kraftstoff (1/8" Rohrgewinde und 1/2"-24)	1	12 B, 12 C, 18 B, 18 C, 3,5 alle, 1033, 1210, 12 N, 12 LG, 1233, 18 N, 1833, 1290, 1296, 1397, 20103, 20120, 1396	8 24 530
Absperrhahn für Kraftstoff (1/8" Rohrgewinde) bis Motor-Nr. R-35000	1	1296	8 24 525
Absperrhahn für Kraftstoff (1/8" Rohrgewinde und M 12 x 1) bis Chassis-Nr. 2V-4037 nicht für Wagen mit Chassis-Kennzeichen Br. 2V-	1	2,0-12	8 24 526
Absperrhahn für Kraftstoff (M 10 x 1 und M 12 x 1)	1	1396	8 24 527
Anschlußstück für Kraftstoffleitung an Vergaser 18 C ab Motor-Nr. 16525, einschl. 16499/500 1290 bis Motor-Nr. R-35000	1	12 B, 12 C, 92 C, 18 B, 18 C, 98 C, 1033, 1210, 12 N, 12 LG, 1233, 18 N, 1833, 1290	8 24 550
Anschlußstück für Kraftstoffleitung an Vergaser 18 C bis Motor-Nr. 16524, ausschl. 16499/500 3,5 bis Motor-Nr. R-3165	1	18 B, 18 C, 3,5 alle, 12 LGL, 1296	8 24 551
Anschlußstück für Kraftstoffleitung an Vergaser und Pumpe, schräg (1/8" Rohrgewinde und M 12 x 1) bis Motor-Nr. R-35000	2	1290	8 24 552
Anschlußstück für Kraftstoffleitung an Pumpe (1/8" Rohrgewinde und M 12 x 1) 1397 bis Motor-Nr. 21000 20103, 20120 bis Motor-Nr. 12510 2,0-12 bis Chassis-Nr. 2V-4037 nicht für Wagen mit Chassis-Kennzeichen Br. 2V-	1	1397, 20103, 20120, 2,0-12	8 24 553
Anschlußstück für Kraftstoffleitung an Vergaser (M 10 x 1 und M 12 x 1) 1397 bis Motor-Nr. 21000 20103, 20120 bis Motor-Nr. 12510 2,0-12 bis Chassis-Nr. 2V-4037 nicht für Wagen mit Chassis-Kennzeichen Br. 2V-	1	1397, 20103, 20120, 2,0-12	8 24 554
Anschlußstück für Kraftstoffleitung an Pumpe, gerade (1/8" Rohrgewinde und M 12 x 1) 1290, 1296 ab Motor-Nr. R-35001 1397 ab Motor-Nr. 21001 20103, 20120 ab Motor-Nr. 12511 2,0-12 ab Chassis-Nr. 2V-4038 und Br. 2V-1 3,5 ab Motor-Nr. R-3166	1	1290, 1296, 1397, 20103, 20120, 2,0-12, 3,5 alle, 1190, 1396	8 24 225
Anschlußstück für Kraftstoffleitung an Vergaser, gerade (M 10 x 1 und M 12 x 1) 1290, 1296 ab Motor-Nr. R-35001 1397 ab Motor-Nr. 21001 20103, 20120 ab Motor-Nr. 12511 2,0-12 ab Chassis-Nr. 2V-4038 und Br. 2V-1	1	1290, 1296, 1397, 20103, 20120, 2,0-12, 1190, 1396	8 24 226
Anschlußstück für vorderes Kraftstoffrohr an hinteres Kraftstoffrohr (M 12 x 1)	1	1397, 20103, 20120	8 24 556
Dichtring für Anschlußstück (10,2 x 16 x 1 mm) N-11301 1290, 1296 ab Motor-Nr. R-35001	1	1290, 1296, 1397, 20103, 20120, 2,0-12, 1190, 1396, 3,5 alle	
Dichtung für Kniestück (10,3 x 16 x 2,5 mm) ab Motor-Nr. R-3166	1	3,5 alle	8 24 651
Luftreiniger Zsb.	1	1397, 20103, 20120, 2,0-12	**8 34 000**
Luftreiniger Zsb. ab Motor-Nr. R-3166	1	3,5 alle	8 34 002
Luftreiniger bis Motor-Nr. R-3165	1	3,5 alle	8 34 425
Deckel mit Einlage für Luftreiniger 3,5 ab Motor-Nr. R-3166	1	1397, 20103, 20120, 2,0-12, 3,5 alle	8 34 675
Bandschelle mit Klemmschraube für Luftreiniger 3,5 ab Motor-Nr. R-3166	1	1397, 20103, 20120, 2,0-12, 3,5 alle	8 34 725
Bandschelle mit Klemmschraube für Luftreiniger ab Motor-Nr. R-3166	1	3,5 alle	**8 36 000**

Teile-Gruppen-Nr.	TEILE-NAME	Stückzahl pro Wagen	Modell
8 36 025	Schutzblech auf Saugrohr 1190 bis Motor-Nr. Y-14684 1396 bis Motor-Nr. Y-1720	1	1290, 1296, 1397, 1190, 1396
8 36 026	Schutzblech auf Saugrohr 1190 ab Motor-Nr. Y-14685 1396 ab Motor-Nr. Y-1721	1	1190, 1396, 20103, 20120, 2,0-12
8 38 000	**Regler Zsb.**, bei Hinterachsübersetzung 34:5 bis Motor-Nr. R-3165 Bis Motor-Nr. R-374 ist Dichtung Nr. 8 38 050 mitzuliefern.	**1**	3,5 alle
8 38 001	Regler Zsb., bei Hinterachsübersetzung 34:5 ab Motor-Nr. R-3166	1	3,5 alle
8 38 025	Zwischenstück für Vergaser und Saugrohr, bei Hinterachsübersetzung 35:6 bis Motor-Nr. R-3165	1	3,5 alle
8 38 026	Zwischenstück für Vergaser und Saugrohr, bei Hinterachsübersetzung 35:6 ab Motor-Nr. R-3166	1	3,5 alle
8 38 050	Dichtung zwischen Saugrohr und Zwischenstück bis Motor-Nr. R-374	1	3,5 alle
8 38 051	Dichtung zwischen Saugrohr und Zwischenstück bzw. Regler bis Motor-Nr. R-3165	1	3,5 alle
8 38 052	Dichtung zwischen Saugrohr und Zwischenstück bzw. Regler ab Motor-Nr. R-3166	1	3,5 alle
8 40 002	**Luftregulierungsknopf und Draht Zsb.**	**1**	12 B, 12 C, 3,5 alle, 1,8 alle, 2,0-12
8 40 003	Luftregulierungsknopf und Draht Zsb. 1290 bis Motor-Nr. R-35000 1296 bis Motor-Nr. R-35000	1	92 C, 1033, 1210, 12 N, 12 LG, 12 LGL, 1233, 1290, 1296
8 40 005	Luftregulierungsknopf und Draht Zsb. bis Motor-Nr. 21000	1	1397
8 40 006	Luftregulierungsknopf und Draht Zsb. 20103 bis Motor-Nr. 12510 20120 bis Motor-Nr. 12510	1	20103, 20120
8 40 007	Luftregulierungsknopf und Draht Zsb. ab Motor-Nr. 601 bis Motor-Nr. 4111	1	2,0-12
8 40 008	Luftregulierungsknopf und Draht Zsb. 1290 ab Motor-Nr. R-35001 1296 ab Motor-Nr. R-35001 2,0-12 ab Motor-Nr. 4112 bis Motor-Nr. Br. 2658	1	1290, 1296, 2,0-12
8 40 009	Luftregulierungsknopf und Draht Zsb. 1397 ab Motor-Nr. 21001 1190 bis Motor-Nr. Y-29288 1396 bis Motor-Nr. Y-4228	1	1397, 1190, 1396
8 40 010	Luftregulierungsknopf und Draht Zsb. 20103 ab Motor-Nr. 12511 20120 bis Motor-Nr. 39268	1	20103, 20120
8 40 011	Luftregulierungsknopf und Draht Zsb., Llkg. ab Motor-Nr. R-3166	1	3,5 alle
8 40 014	Luftregulierungsknopf und Draht Zsb. 20103, 20120 ab Motor-Nr. 39269	1	20103, 20120
8 40 015	Luftregulierungsknopf und Draht Zsb. 1190 ab Motor-Nr. Y-29289 1396 ab Motor-Nr. Y-4229	1	1190, 1396
8 40 016	Luftregulierungsknopf und Draht Zsb. ab Motor-Nr. Br. 2659	1	2,0-12
8 40 150	Gasregulierungsknopf und Draht Zsb. 12 LG, 1233, 18 N, 1833 Rlkg.	1	92 C, 12 LG, 1233, 12 B, 12 C, 18 N, 1833

TEILE-NAME	Stückzahl pro Wagen	Modell	Teile-Gruppen-Nr.
Gasregulierungsknopf und Draht Zsb.	1	18 B, 18 C, 98 C	8 40 151
Gasregulierungsknopf und Draht Zsb. bis Motor-Nr. R-3165	1	3,5 alle	8 40 152
Gasregulierungsknopf und Draht Zsb. 1290, 1296 bis Motor-Nr. R-35000	1	1033, 1210, 12 N, 12 LGL	8 40 154
Gasregulierungsknopf und Draht Zsb., Llkg.	1	12 LG	8 40 155
Gasregulierungsknopf und Draht Zsb., Llkg.	1	1233	8 40 157
Gasregulierungsknopf und Draht Zsb., Llkg. 2,0-12 bis Motor-Nr. 600	1	18 N, 1833, 2,0-12	8 40 158
Gasregulierungsknopf und Draht Zsb. ab Motor-Nr. 601 bis Motor-Nr. 4111	1	2,0-12	8 40 159
Knopf für Luftregulierung	1	12 B, 12 C, 92 C, 1,8 alle, 1033, 1290, 1296, 2,0-12, 3,5 alle, 1397, 20103, 20120, 1190, 1396	8 40 275
Knopf für Gasregulierung 1290, 1296 bis Motor-Nr. R-35000 2,0-12 bis Motor-Nr. 4111 3,5 bis Motor-Nr. R-3165	1	1,2 alle, 1,8 alle, 1033, 2,0-12, 3,5 alle	8 40 300
Stellring für Gasregulierungsknopf und Draht bis Motor-Nr. R-3165	1	3,5 alle	8 40 325
Schelle für Gas-, Luftregulierungsdraht und Scheibenwischerrohr 1290, 1296 bis Motor-Nr. R-35000	2	12 B, 12 C, 92 C, 1,8 alle, 1210, 12 N, 12 LGL, 1233, 1290, 1296	8 40 350
Schelle für Gas- und Luftregulierungsdraht an Stirnwand 2,0-12 bis Motor-Nr. 600	2 1	12 LG 1233, 18 N, 1833, 2,0-12	8 40 351
Schelle für Gas- und Luftregulierungsdraht bis Motor-Nr. R-3165	1	3,5 alle	8 40 353
Sechskantmutter (Nr. 10-24) bis Motor-Nr. R-3165	1	3,5 alle	5 78 950
Fußhebel Zsb., für Gasregulierung, Llkg. 1290, 1296 bis Motor-Nr. R-35000	1	1,2 alle, 1,8 alle, 1033, 2,0-12	8 42 000
Fußhebel Zsb., für Gasregulierung, Rlkg. 1290, 1296 bis Motor-Nr. R-35000	1	1,2 alle, 18 B, 18 C	8 42 001
Fußhebel Zsb., für Gasregulierung	1	3,5 alle	8 42 002
Fußhebel Zsb., für Gasregulierung, Rlkg.	1	98 C, 18 N, 1833	8 42 003
Fußhebel Zsb., für Gasregulierung, Rlkg. 1290, 1296 ab Motor-Nr. R-35001	1	1290, 1296, 1190, 1396	8 42 004
Fußhebel für Gasregulierung, Llkg. 1290, 1296 ab Motor-Nr. R-35001	1	1290, 1296, 1397, 20103, 20120, 1190, 1396	8 42 125
Feder für Fußhebelscharnier 1290, 1296 Llkg. bis Motor-Nr. R-35000 Rlkg. ab Motor-Nr. R-35001 1190, 1396 Rlkg.	1	1,2 alle, 1,8 alle, 3,5 alle, 1033, 2,0-12, 1190, 1396	8 42 200
Stift für Fußhebelscharnier 1290, 1296 Llkg. bis Motor-Nr. R-35000 Rlkg. ab Motor-Nr. R-35001 1190, 1396 Rlkg.	1	1,2 alle, 1,8 alle, 3,5 alle, 1033, 2,0-12, 1190, 1396	8 42 225
Gasfußhebelwelle und Stütze Zsb., Llkg. 1397 bis Motor-Nr. 21000 20103, 20120 bis Motor-Nr. 12510	1	1397, 20103, 20120	8 42 250
Gasfußhebelwelle und Stütze Zsb., Rlkg. 1397 bis Motor-Nr. 21000 20103 bis Motor-Nr. 12510	1	1397, 20103	8 42 251

Teile-Gruppen-Nr.	TEILE-NAME	Stückzahl pro Wagen	Modell
8 42 252	Gasfußhebelwelle und Stütze Zsb., Llkg. 1290, 1296 ab Motor-Nr. R-35001	1	1290, 1296, 1396
8 42 253	Gasfußhebelwelle und Stütze Zsb., Rlkg. 1290, 1296 ab Motor-Nr. R-35001	1	1290, 1296, 1396
8 42 254	Gasfußhebelwelle und Stütze Zsb., Llkg. 1397 ab Motor-Nr. 21001 20103 ab Motor-Nr. 12511 bis Chassis-Nr. 103-44083 20120 ab Motor-Nr. 12511	1	1397, 20103, 20120
8 42 255	Gasfußhebelwelle und Stütze Zsb., Rlkg. ab Motor-Nr. 21001	1	1397
8 42 256	Gasfußhebelwelle und Stütze Zsb., Rlkg. 20103 ab Motor-Nr. 12511 bis Chassis-Nr. 103-44083	1	20103, 20120
8 42 259	Gasfußhebelwelle und Stütze Zsb., Llkg.	1	1190
8 42 260	Gasfußhebelwelle und Stütze Zsb., Rlkg.	1	1190
8 42 452	Gasfußhebelwelle, Llkg. ab Chassis-Nr. 103-44084	1	20103
8 42 453	Gasfußhebelwelle, Rlkg. ab Chassis-Nr. 103-44084	1	20103
8 42 550	Scheibe, Spezial (5,2 mm) 1290, 1296 ab Motor-Nr. R-35001	1	1290, 1296, 1397, 20103, 20120, 1190, 1396
8 42 577	Stütze für Fußhebelwelle, Rlkg. ab Chassis-Nr. 103-44084	1	20103
8 42 600	Rückzugfeder für Gasfußhebel, Llkg. 1290, 1296 ab Motor-Nr. R-35001 1397 ab Motor-Nr. 21001 20103 ab Motor-Nr. 12511 bis Chassis-Nr. 103-44083 20120 ab Motor-Nr. 12511	1	1290, 1296, 1397, 20103, 20120, 1190, 1396
8 42 601	Rückzugfeder für Gasfußhebel, Rlkg. 1290, 1296 ab Motor-Nr. R-35001 20103 bis Chassis-Nr. 103-44083	1	1290, 1296, 1397, 20103, 20120, 1190
8 42 605	Rückzugfeder auf Fußhebelwelle, Llkg. ab Chassis-Nr. 103-44084	1	20103
8 42 606	Rückzugfeder auf Fußhebelwelle, Rlkg. ab Chassis-Nr. 103-44084	1	20103
5 54 051	Druckfeder auf Fußhebelwelle, Rlkg. ab Chassis-Nr. 103-44084	1	20103
8 42 650	Hebel auf Fußhebelwelle, Llkg. ab Chassis-Nr. 103-44084	1	20103
8 42 651	Hebel auf Fußhebelwelle, Rlkg. ab Chassis-Nr. 103-44084	1	20103
8 42 775	Sechskantschraube für Hebel auf Fußhebelwelle (M 8 x 1,25 x 38) ab Chassis-Nr. 103-44084	1	20103
8 44 000	**Querwelle Zsb.**, für Gasregulierung, Llkg.	1	12 B, 12 C, 92 C, 18 B, 18 C, 98 C
8 44 001	Querwelle Zsb., für Gasregulierung, Rlkg.	1	98 C
8 44 002	Querwelle Zsb., für Gasregulierung, Llkg. 1290 bis Motor-Nr. R-35000	1	1033, 1210, 12 N, 1290
8 44 003	Querwelle Zsb., für Gasregulierung, Llkg. 1296 bis Motor-Nr. R-35000	1	12 LG, 12 LGL, 1233, 18 N, 1833, 1296
8 44 004	Querwelle Zsb., für Gasregulierung, Rlkg.	1	18 N, 1833
8 44 005	Querwelle Zsb., für Gasregulierung, Llkg. bis Motor-Nr. R-3165	1	3,5 alle
8 44 006	Querwelle Zsb., für Gasregulierung, Rlkg. bis Motor-Nr. R-3165	1	3,5 alle

TEILE-NAME	Stückzahl pro Wagen	Modell	Teile-Gruppen-Nr.
Querwelle Zsb., für Gasregulierung (Zwischenwelle), Rlkg. bis Motor-Nr. R-3165	1	3,5 alle	8 44 007
Querwelle Zsb., für Gasregulierung (197 mm lang), Llkg. bis Motor-Nr. 21000	1	1397	8 44 008
Querwelle Zsb., für Gasregulierung, Rlkg. 1397 bis Motor-Nr. 21000 20103 bis Motor-Nr. 12510	1	1397, 20103	8 44 009
Querwelle Zsb., für Gasregulierung, Llkg. bis Motor-Nr. 600	1	2,0-12	8 44 010
Querwelle Zsb., für Gasregulierung, Llkg. ab Motor-Nr. 601 bis Motor-Nr. 4111	1	2,0-12	8 44 011
Querwelle Zsb., für Gasregulierung (223 mm lang), Llkg. 1290, 1296 ab Motor-Nr. R-35001 1397 ab Motor-Nr. 21001 2,0-12 ab Motor-Nr. 4112	1	1290, 1296, 1397, 20103, 20120, 2,0-12, 1190, 1396	8 44 012
Querwelle Zsb., für Gasregulierung, Rlkg. 1290, 1296 ab Motor-Nr. R-35001	1	1290, 1296, 1190	8 44 013
Querwelle Zsb., für Gasregulierung, Rlkg. 1397 ab Motor-Nr. 21001 20103 ab Motor-Nr. 12511	1	1397, 20103, 20120	8 44 014
Querwelle Zsb., für Gasregulierung (an Stirnwand) ab Motor-Nr. 4112	1	2,0-12	8 44 015
Querwelle Zsb., für Gasregulierung, Llkg. ab Motor-Nr. R-3166	1	3,5 alle	8 44 016
Querwelle Zsb., für Gasregulierung (250,5 mm lang), Rlkg. ab Motor-Nr. R-3166	1	3,5 alle	8 44 017
Querwelle Zsb., für Gasregulierung, Rlkg. ab Motor-Nr. R-3166	1	3,5 alle	8 44 018
Halter für Gasregulierungswelle an Zylinderkopf 1397 bis Motor-Nr. 21000 20103, 20120 bis Motor-Nr. 12510 2,0-12 ab Motor-Nr. 601 bis Motor-Nr. 4111	2	1397, 20103, 20120, 2,0-12	8 46 000
Halter für Gasregulierungsquerwelle an Stirnwand	1	2,0-12	8 46 002
Halter für Gasregulierungsquerwelle 1290, 1296 ab Motor-Nr. R-35001 1397 ab Motor-Nr. 21001 20103, 20120 ab Motor-Nr. 12511 2,0-12 ab Motor-Nr. 4112	1	1290, 1296, 1397, 20103, 20120, 2,0-12, 1190, 1396	8 46 003
Feder auf Querwelle für Hebelrückzug bis Motor-Nr. 4111	1	2,0-12	8 46 175
Feder auf Querwelle für Hebelrückzug 1290, 1296 ab Motor-Nr. R-35001	1	1290, 1296, 1396	8 46 176
Feder auf Querwelle für Hebelrückzug 1397 ab Motor-Nr. 21001	1	1397, 1190	8 46 177
Feder auf Querwelle für Hebelrückzug 20103, 20120 ab Motor-Nr. 12511 bis Chassis-Nr. 103-28322 und 120-1049 2,0-12 ab Motor-Nr. 4112	1	20103, 20120, 2,0-12	8 46 178
Feder auf Querwelle für Hebelrückzug 20103 ab Chassis-Nr. 103-28323 20120 ab Chassis-Nr. 120-1050	1	20103, 20120	8 46 179
Druckfeder für Gasregulierungsquerwelle	1	3,5 alle	8 46 200
Scheibe, Spezial, für Gasregulierungshebel, links	1	3,5 alle	8 46 225

Teile-Gruppen-Nr.	TEILE-NAME	Stückzahl pro Wagen	Modell
8 46 250	Hebel für Gasregulierungsquerwelle, links	1	3,5 alle
8 46 300	Hebel für Gasregulierungsquerwelle, rechts 1290, 1296 ab Motor-Nr. R-35001 1396 bis Motor-Nr. 37-3426	1	1290, 1296, 1397, 20103, 20120, 2,0-12, 1396
8 46 301	Hebel für Gasregulierungsquerwelle, rechts bis Motor-Nr. 37-14974	1	1190
8 46 302	Hebel für Gasregulierungsquerwelle, rechts ab Motor-Nr. 37-14975	1	1190
8 46 303	Hebel für Gasregulierungsquerwelle, rechts 1396 ab Motor-Nr. 37-3427	1	1396
8 46 400	Drehzapfen für Gasregulierungshebel, rechts bis Motor-Nr. R-3165	1	3,5 alle
8 46 401	Drehzapfen für Gasregulierungshebel bis Motor-Nr. 4111	1	2,0-12
8 46 625	Abstandrohr für Gasregulierungsquerwelle, Llkg., 34,5 mm lang bis Motor-Nr. R-3165	1	3,5 alle
8 46 626	Abstandrohr für Gasregulierungsquerwelle, rechts, 28 mm lang 20103, 20120 bis Motor-Nr. 12510 2,0-12 bis Motor-Nr. 4111	1	20103, 20120, 2,0-12
	Abstandrohr für Gasregulierungsquerwelle, links (9 x 12 x 9 mm) N-19131 1290, 1296 ab Motor-Nr. R-35001 2,0-12 ab Motor-Nr. 601	1	1290, 1296, 1397, 20103, 20120, 2,0-12, 1190, 1396
8 46 628	Abstandrohr für Gasregulierungsquerwelle, 40 mm lang ab Motor-Nr. R-3166	1	3,5 alle
8 46 700	Rückzugfeder für Gasregulierung, 114 mm lang 1290, 1296 bis Motor-Nr. R-35000 2,0-12 bis Motor-Nr. 600	1	1,2 alle, 1,8 alle, 1033, 2,0-12
8 46 701	Rückzugfeder für Gasregulierung, 83 mm lang bis Motor-Nr. R-3165	1	3,5 alle
8 46 702	Rückzugfeder für Gasregulierung, 200 mm lang ab Motor-Nr. R-3166	1	3,5 alle
5 38 200	Halter für Rückzugfeder an Pedalboden 1290, 1296 bis Motor-Nr. R-35000 2,0-12 bis Motor-Nr. 600	1	1,2 alle, 1,8 alle, 1033, 2,0-12
8 46 750	Halter für Rückzugfeder auf Regulierungsstange	1	1,2 alle, 1,8 alle, 1033, 2,0-12
8 46 775	Sechskantmutter (M 11 x 1) 1290, 1296 ab Motor-Nr. R-35001	2	1290, 1296, 1397, 20103, 20120, 2,0-12, 1396
8 46 776	Sechskantmutter (Nr. 8—32) bis Motor-Nr. R-3165	2	3,5 alle
8 48 000	**Stange für Gasregulierung,** Fußhebel-Querwelle, Llkg., 80 mm lang 1290, 1296 bis Motor-Nr. R-35000 2,0-12 bis Motor-Nr. 600	1	1,2 alle, 1,8 alle, 1033, 2,0-12
8 48 001	Stange für Gasregulierung, Fußhebel-Querwelle, Rlkg., 340 mm lang 1290, 1296 bis Motor-Nr. R-35000	1	1,2 alle
8 48 002	Stange für Gasregulierung, Fußhebel-Querwelle, Rlkg., 419 mm lang	1	18 B, 18 C
8 48 003	Stange für Gasregulierung, Fußhebel-Querwelle, Llkg., 360 mm lang	1	3,5 alle
8 48 004	Stange für Gasregulierung, Zwischenwellen-Querwelle, Rlkg. bis Motor-Nr. R-3165	1	3,5 alle
8 48 005	Stange für Gasregulierung, Fußhebel-Querwelle, 72 mm lang bis Motor-Nr. 21000	1	1397
8 48 006	Stange für Gasregulierung, Fußhebel-Querwelle, 154 mm lang	1	20103, 20120
8 48 007	Stange für Gasregulierung, Fußhebel-Querwelle, 120 mm lang ab Motor-Nr. 601 bis Motor-Nr. 4111	1	2,0-12

TEILE-NAME	Stückzahl pro Wagen	Modell	Teile-Gruppen-Nr.
Stange für Gasregulierung, zwischen Querwellenhebeln, 170 mm lang ab Motor-Nr. 601 bis Motor-Nr. 4111	1	2,0-12	8 48 008
Stange für Gasregulierung, Fußhebel-Querwelle, 55 mm lang 1290, 1296 ab Motor-Nr. R-35001	1	1290, 1296, 1396	8 48 009
Stange für Gasregulierung, Fußhebel-Querwelle, Rlkg., 160 mm lang 1290, 1296 ab Motor-Nr. R-35001	1	1290, 1296, 1190	8 48 010
Stange für Gasregulierung, Fußhebel-Querwelle, 60 mm lang ab Motor-Nr. 21001	1	1397	8 48 011
Stange für Gasregulierung, zwischen Querwellenhebeln, 173 mm lang ab Motor-Nr. 4112	1	2,0-12	8 48 012
Stange für Gasregulierung, Fußhebel-Querwellenzwischenhebel, 130,5 mm lang ab Motor-Nr. 4112	1	2,0-12	8 48 013
Stange für Gasregulierung, Fußhebel-Querwellenhebel, Rlkg., 147 mm lang ab Motor-Nr. R-3166	1	3,5 alle	8 48 014
Stange für Gasregulierung, Fußhebel-Querwelle, Rlkg., 207 mm lang ab Motor-Nr. R-3166	1	3,5 alle	8 48 015
Stange für Gasregulierung, zwischen Querwellenhebeln, 45 mm lang	1	1190	8 48 018
Stange für Gasregulierung, Fußhebel-Querwelle, Llkg., 190 mm lang	1	20103	8 48 019
Stange für Gasregulierung, Querwelle-Vergaser, 260 mm lang	1	12 B, 12 C, 92 C	8 48 200
Stange für Gasregulierung, Querwelle-Vergaser, 344 mm lang	1	18 B, 18 C, 98 C	8 48 201
Stange für Gasregulierung, Querwelle-Vergaser, 80 mm lang bis Motor-Nr. R-3165	1	3,5 alle	8 48 202
Stange für Gasregulierung, Querwelle-Vergaser, 250 mm lang	1	1033, 1210, 12 N, 12 LG, 12 LGL, 1233, 1290, 1296	8 48 203
Stange für Gasregulierung, Querwelle-Vergaser, 338 mm lang 2,0-12 bis Motor-Nr. 600	1	18 N, 1833, 2,0-12	8 48 204
Stange für Gasregulierung, Querwelle-Vergaser, 39 mm lang 1290, 1296 ab Motor-Nr. R-35001 2,0-12 ab Motor-Nr. 601	1	1290, 1296, 1397, 20103, 20120, 2,0-12, 1396	8 48 205
Stange für Gasregulierung, Querwelle-Vergaser, 273 mm lang bis Motor-Nr. R-7544	1	3,5 alle	8 48 206
Stange für Gasregulierung, Querwelle-Vergaser, 280 mm lang ab Motor-Nr. R-7545	1	3,5 alle	8 48 207
Stange für Gasregulierung, Fußhebel-Vergaser, Rlkg., 100 mm lang	1	20103	8 48 208
Stange für Gasregulierung, Querwelle-Vergaser, 35 mm lang	1	1190	8 48 209
Feder für Gasregulierungsstange 1290, 1296 ab Motor-Nr. R-35001	4	1290, 1296, 1397, 20103, 20120, 2,0-12, 1190, 1396	5 78 475
Feder für Gasregulierungsstange	4	3,5 alle	8 48 300
Saugrohr und Auspuffkrümmer Zsb. bis Motor-Nr. 16100	1	12 B, 12 C, 92 C, 1210, 12 N, 12 LG, 12 LGL, 1233	**8 50 000**
Saugrohr und Auspuffkrümmer Zsb.	1	18 B, 18 C, 98 C	8 50 001
Saugrohr und Auspuffkrümmer Zsb.	1	1033	8 50 002
Saugrohr und Auspuffkrümmer Zsb. 1210, 12 N, 12 LG, 1233, ab Motor-Nr. 16101 1290, 1296 bis Motor-Nr. R-35000	1	1210, 12 N, 12 LG, 12 LGL, 1233, 1290, 1296	8 50 003
Saugrohr und Auspuffkrümmer Zsb. 2,0-12 bis Motor-Nr. 600	1	18 N, 1833, 2,0-12	8 50 004
Saugrohr und Auspuffkrümmer Zsb., Llkg. bis Motor-Nr. 21000	1	1397	8 50 005

Teile-Gruppen-Nr.	TEILE-NAME	Stückzahl pro Wagen	Modell
8 50 006	Saugrohr und Auspuffkrümmer Zsb., Rlkg. bis Motor-Nr. 21000	1	1397
8 50 007	Saugrohr und Auspuffkrümmer Zsb. 2,0-12 ab Motor-Nr. 601	1	20103, 20120, 2,0-12
8 50 008	Saugrohr und Auspuffkrümmer Zsb. 1290, 1296 ab Motor-Nr. R-35001 1397 ab Motor-Nr. 21001 1190 bis Motor-Nr. 37-14974 1396 bis Motor-Nr. 37-3426 Bei 1290, 1296, 1397 sowie 1190 bis Motor-Nr. Y-14684 1396 bis Motor-Nr. Y-1720 ist Schutzblech Nr. 836026 mitzuliefern. Außerdem sind bei 1290, 1296 bis Motor-Nr. 62 037 1397 bis Motor-Nr. 27273 2 Sechskantschrauben Nr. N-10783 2 Federringe Nr. N-10690 mitzuliefern.	1	1290, 1296, 1397, 1190, 1396
8 50 009	Saugrohr und Auspuffkrümmer Zsb. ab Motor-Nr. R-3166	1	3,5 alle
8 50 010	Saugrohr und Auspuffkrümmer Zsb. 1190 ab Motor-Nr. 37-14975 1396 ab Motor-Nr. 37-3427	1	1190, 1396
8 50 150	Saugrohr bis Motor-Nr. R-3165	1	3,5 alle
8 50 151	Saugrohr ab Motor-Nr. R-3166	1	3,5 alle
8 50 275	Auspuffkrümmer bis Motor-Nr. R-3165	1	3,5 alle
8 50 276	Auspuffkrümmer ab Motor-Nr. R-3166 Bis Motor-Nr. R-6186 sind 2 Unterlegscheiben Nr. 8 50 827 mitzuliefern.	1	3,5 alle
8 50 375	Ventil für Auspuffkrümmer 1290, 1296 bis Motor-Nr. R-35000	1	1,2 alle, 1033
8 50 376	Ventil für Auspuffkrümmer 2,0-12 bis Motor-Nr. 600	1	1,8 alle, 2,0-12
8 50 377	Ventil für Auspuffkrümmer bis Motor-Nr. R-3165	1	3,5 alle
8 50 378	Ventil für Auspuffkrümmer ab Motor-Nr. R-3166	1	3,5 alle
8 50 425	Welle für Auspuffkrümmerventil 1290, 1296 bis Motor-Nr. R-35000 2,0-12 bis Motor-Nr. 600	1	1,2 alle, 1,8 alle, 1033, 2,0-12
8 50 426	Welle für Auspuffkrümmerventil bis Motor-Nr. R-3165	1	3,5 alle
8 50 427	Welle für Auspuffkrümmerventil ab Motor-Nr. R-3166	1	3,5 alle
8 50 475	Hebel für Auspuffkrümmerventil 1290, 1296 bis Motor-Nr. R-35000 3,5 bis Motor-Nr. R-3165 2,0-12 bis Motor-Nr. 600	1	1,2 alle, 1,8 alle, 1033, 2,0-12, 3,5 alle
8 50 476	Hebel für Auspuffkrümmerventil ab Motor-Nr. R-3166	1	3,5 alle
8 50 500	Segment für Auspuffkrümmerventilhebel 1290, 1296 bis Motor-Nr. R-35000 2,0-12 bis Motor-Nr. 600	1	1,2 alle, 1,8 alle, 1033, 2,0-12
8 50 501	Segment für Auspuffkrümmerventilhebel bis Motor-Nr. R-3165	1	3,5 alle

TEILE-NAME	Stückzahl pro Wagen	Modell	Teile-Gruppen-Nr.
Dichtung für Auspuffkrümmerventil 2,0-12 bis Motor-Nr. 600	1	1,8 alle, 2,0-12	8 50 525
Einsatz für Auspuffkrümmer bis Motor-Nr. 21000	1	1397	8 50 550
Einsatz für Auspuffkrümmer	1	20103, 20120, 2,0-12	8 50 551
Führungsring für Saugrohr	2	3,5 alle	8 50 575
Führungsring für Saugrohr	2	1,2 alle, 1033, 1397, 1190, 1396 18 N, 1833, 20103, 20120, 2,0-12	8 50 576
Dichtung zwischen Saugrohr und Auspuffkrümmer 1290, 1296 bis Motor-Nr. R-35000	1	1,2 alle, 1033	8 50 600
Dichtung zwischen Saugrohr und Auspuffkrümmer 2,0-12 bis Motor-Nr. 600	1	1,8 alle, 2,0-12	8 50 601
Dichtung zwischen Saugrohr und Auspuffkrümmer bis Motor-Nr. R-3165	1	3,5 alle	8 50 602
Dichtung zwischen Saugrohr und Auspuffkrümmer bis Motor-Nr. 21000	1	1397	8 50 603
Dichtung zwischen Saugrohr und Auspuffkrümmer 2,0-12 ab Motor-Nr. 601	1	20103, 20120, 2,0-12	8 50 604
Dichtung zwischen Saugrohr und Auspuffkrümmer 1290, 1296 ab Motor-Nr. R-35001 1397 ab Motor-Nr. 21001 1190 bis Motor-Nr. 37-14974 1396 bis Motor-Nr. 37-3426	1	1290, 1296, 1397, 1190, 1396	8 50 605
Dichtung zwischen Saugrohr und Auspuffkrümmer ab Motor-Nr. R-3166	1	3,5 alle	8 50 606
Dichtung zwischen Saugrohr und Auspuffkrümmer 1190 ab Motor-Nr. 37-14975 1396 ab Motor-Nr. 37-3427	1	1190, 1396	8 50 609
Dichtung für Saugrohr und Auspuffkrümmer an Zylinderblock	1	1,2 alle, 1033, 1397, 1190, 1396	8 50 675
Die Dichtungen Nr. 8 50 678/679 sind bei 3,5-34, 3,5-57, 3,5-83 bis Motor-Nr. Br. 4961 zusammen zu liefern.			
Dichtung für Saugrohr und Auspuffkrümmer an Zylinderblock, vorn	1	3,5 alle	8 50 678
Dichtung für Saugrohr und Auspuffkrümmer an Zylinderblock, hinten	1	3,5 alle	8 50 679
Dichtung für Saugrohr und Auspuffkrümmer an Zylinderblock, mitten Für 1,8 alle, 20103 bis Motor-Nr. 37-5258 2,0-12 bis Motor-Nr. 37-1038 sind die Dichtungen zusammen zu liefern.	1	20103, 2,0-12, 1,8 alle, 20120	8 50 683
Dichtung für Saugrohr und Auspuffkrümmer an Zylinderblock, vorn Für 1,8 alle, 20103 bis Motor-Nr. 37-5258 2,0-12 bis Motor-Nr. 37-1038 sind die Dichtungen zusammen zu liefern.	1	20103, 2,0-12, 1,8 alle, 20120	8 50 684
Dichtung für Saugrohr und Auspuffkrümmer an Zylinderblock, hinten Für 1,8 alle, 20103 bis Motor-Nr. 37-5258 2,0-12 bis Motor-Nr. 37-1038 sind die Dichtungen zusammen zu liefern.	1	20103, 2,0-12, 1,8 alle, 20120	8 50 685
Stiftschraube für Auspuffkrümmerventil (3/8"-16 und 3/8"-24 x 11/16") 2,0-12 bis Motor-Nr. 600	2	1,8 alle, 2,0-12	8 50 725
Stiftschraube für vorderes Auspuffrohr an Auspuffkrümmer (3/8"-16 x 41 mm) 1290, 1296 bis Motor-Nr. R-35000 2,0-12 bis Motor-Nr. 600	2	1,2 alle, 1,8 alle, 1033, 2,0-12	8 50 726
Stiftschraube für vorderes Auspuffrohr an Auspuffkrümmer (M 10 x 1,5 x 32) ab Motor-Nr. R-3166	2	3,5 alle	8 50 727
Stiftschraube für Vergaser an Saugrohr (5/16"-18 und 5/16"-24 x 7/8") 103174 1290, 1296 bis Motor-Nr. R-35000 2,0-12 bis Motor-Nr. 600	2	1,2 alle, 1,8 alle, 1033, 2,0-12	

Teile-Gruppen-Nr.	TEILE-NAME		Stückzahl pro Wagen	Modell
	Stiftschraube für Vergaser an Saugrohr (M 8 und M 8 x 1 x 32) 1290, 1296 ab Motor-Nr. R-35001 2,0-12 ab Motor-Nr. 601	N-10078	2	1290, 1296, 1397, 20103, 20120, 2,0-12, 1190, 1396
	Stiftschraube für Vergaser an Auspuffkrümmer (M 10 x 1,5 x 78) ab Motor-Nr. R-3166 Mutter N-10734 mitverwenden.	N-23330	2	3,5 alle
	Stiftschraube für Auspuffkrümmer und Saugrohr (3/8"-16 und 3/8"-24 x 2¾")	103203	2	1,8 alle, 2-0-12
	Stiftschraube für Auspuffkrümmer und Saugrohr (M 8 x 20) 1290, 1296 ab Motor-Nr. R-35001 1397 ab Motor-Nr. 21001	N-10383	4	1290, 1296, 1397, 1190, 1396
8 50 731	Stiftschraube für Vergaser an Auspuffkrümmer (3/8"-16 und 3/8"-24 x 2 5/8") bis Motor-Nr. R-3165		2	3,5 alle
8 50 775	Sechskantschraube für Saugrohr an Auspuffkrümmer (3/8"-16 x 2 5/8") bis Motor-Nr. R-3165		4	3,5 alle
8 50 825	Klemmscheibe für Saugrohr und Auspuffkrümmer (10,3 x 23,8 x 4 mm)		4	1,2 alle, 1033, 1397, 1190, 1396
			8	1,8 alle, 20103, 20120, 2,0-12
8 50 826	Klemmscheibe für Saugrohr und Auspuffkrümmer		8	3,5 alle
8 50 827	Scheibe für Auspuffkrümmer (10,3 x 22 x 3,5 mm)		2	3,5 alle
8 50 850	Sechskantmutter für Saugrohr und Auspuffkrümmer ab Motor-Nr. Br. 1		10	3,5 alle
8 52 025	**Auspufftopf Zsb.** 1290, 1296 bis Motor-Nr. R-35000		1	1,2 alle, 1033
8 52 026	Auspufftopf Zsb. 18 C nicht für SRD		1	1,8, 2,0-12
8 52 027	Auspufftopf Zsb. nur für SRD		1	18 C
8 52 028	Auspufftopf Zsb.		1	3,5-34, 3,5-35, 3,5-57, 3,5-83
8 52 030	Auspufftopf Zsb.		1	1397
8 52 031	Auspufftopf Zsb.		1	20103
8 52 032	Auspufftopf Zsb.		1	20120
8 52 033	Auspufftopf Zsb. 1290, 1296 ab Motor-Nr. R-35001		1	1290, 1296, 1190, 1396
8 52 225	Halter für Auspufftopf		1	1397, 20103, 20120
8 52 250	Halter für Auspufftopf, vorn		1	3,5-83
8 52 275	Halter für Auspufftopf, hinten		1	3,5-35, 3,5-57
8 52 325	Halter für Auspufftopf, vorn 1290, 1296 bis Motor-Nr. R-35000		1	1,2 alle, 1033
8 52 326	Halter für Auspufftopf, vorn		1	1,8 alle
8 52 327	Halter für Auspufftopf, vorn 3,5-34 bis Chassis-Nr. Br. V-3301		1	3,5-34, 3,5-35, 3,5-57
8 52 328	Halter für Auspufftopf, vorn 1290, 1296 ab Motor-Nr. R- 35001		1	1290, 1296, 1190, 1396
8 52 329	Halter für Auspufftopf, vorn		1	2,0-12
8 52 330	Halter für Auspufftopf, vorn ab Chassis-Nr. Br. V-3302		1	3,5-34
8 52 425	Halter für Auspufftopf, hinten 1190 bis Chassis-Nr. 190-22424 1396 bis Chassis-Nr. 396-3473		1	1,2 alle, 1033, 1190, 1396
8 52 426	Halter für Auspufftopf, hinten		1	1,8 alle

TEILE-NAME	Stückzahl pro Wagen	Modell	Teile-Gruppen-Nr.
Halter für Auspufftopf, hinten	1	3,5-83	8 52 428
Halter für Auspufftopf, hinten 1190 ab Chassis-Nr. 190-22425 1396 ab Chassis-Nr. 396-3474	1	1190, 1396	8 52 431
Keilscheibe für hinteren Auspufftopfhalter	1	12 LGL, 1296	4 32 400
Auspuffrohr mit Flansch, vorn 1290, 1296 bis Motor-Nr. R-35000	1	1,2 alle, 1033	**8 54 000**
Auspuffrohr mit Flansch, vorn	1	1,8 alle	8 54 001
Auspuffrohr mit Flansch, vorn, Llkg. bis Motor-Nr. 21000	1	1397	8 54 002
Auspuffrohr mit Flansch, vorn, Rlkg. bis Motor-Nr. 21000	1	1397	8 54 003
Auspuffrohr mit Flansch, vorn bis Motor-Nr. 12510	1	20103	8 54 004
Auspuffrohr mit Flansch, vorn bis Motor-Nr. 12510	1	20120	8 54 005
Auspuffrohr mit Flansch, vorn bis Motor-Nr. 600	1	2,0-12	8 54 006
Auspuffrohr mit Flansch, vorn ab Motor-Nr. 601	1	2,0-12	8 54 007
Auspuffrohr mit Flansch, vorn 1290, 1296 ab Motor-Nr. R-35001 1396 bis Motor-Nr. 37-3426	1	1290, 1296, 1396	8 54 008
Auspuffrohr mit Flansch, vorn ab Motor-Nr. 21001 bis Motor-Nr. 24511	1	1397	8 54 010
Auspuffrohr mit Flansch, vorn ab Motor-Nr. 24512	1	1397	8 54 011
Auspuffrohr mit Flansch, vorn ab Motor-Nr. 12511	1	20103	8 54 012
Auspuffrohr mit Flansch, vorn ab Motor-Nr. 12511	1	20120	8 54 013
Auspuffrohr mit Flansch, vorn bis Motor-Nr. 37-14974	1	1190	8 54 014
Auspuffrohr mit Flansch, vorn ab Motor-Nr. 37-14975	1	1190	8 54 019
Auspuffrohr mit Flansch, vorn ab Motor-Nr. 37-3427	1	1396	8 54 020
Auspuffrohr, hinten (Kraftstoffbehälter seitlich)	1	3,5-83	8 54 200
Auspuffrohr, vorn, Llkg. bis Motor-Nr. R-3165	1	3,5 alle	8 54 225
Auspuffrohr, vorn, Llkg. ab Motor-Nr. R-3166	1	3,5 alle	8 24 226
Auspuffrohr, vorn, Rlkg. bis Motor-Nr. R-3165	1	3,5 alle	8 54 227
Auspuffrohr, vorn, Rlkg. ab Motor-Nr. R-3166	1	3,5 alle	8 54 228
Auspuffrohr, Mitte Nr. 1 ab Chassis-Nr. 103-44084	1	20103	8 54 475
Auspuffrohr, Mitte Nr. 1 20103 bis Chassis-Nr. 103-44083	1	1397, 20103	8 54 478
Auspuffrohr, Mitte Nr. 1	1	20120	8 54 479

Teile-Gruppen-Nr.	TEILE-NAME	Stückzahl pro Wagen	Modell
8 54 525	Auspuffrohr, Mitte Nr. 2	1	1397, 20103
8 54 526	Auspuffrohr, Mitte Nr. 2	1	20120
8 54 550	Auspuffrohr, Mitte Nr. 3	1	1397, 20103, 20120
8 54 575	Auspuffrohr, hinten Bei 12 B, 12 C, 1033, 1210, 12 N, 1290, sowie 1190 bis Chassis-Nr. 190-22424 sind Halter Nr. 8 52 431 und 8 56 015 mitzuliefern.	1	12 B, 12 C, 1033, 1210, 12 N, 1290, 1190
8 54 576	Auspuffrohr, hinten	1	18 B, 18 C
8 54 577	Auspuffrohr, hinten	1	92 C, 1233
8 54 578	Auspuffrohr, hinten 1833 RLZ und RC 4 Bei 98 C ist bis Chassis-Nr. 22686 Halter Nr. 8 56 009 mitzuliefern.	1	98 C, 1833
8 54 579	Auspuffrohr, hinten	1	12 LG
8 54 580	Auspuffrohr, hinten Bei 12 LGL, 1296 sowie 1396 bis Chassis-Nr. 396-3473 sind Halter Nr. 8 52 431 und 8 56 015 mitzuliefern.	1	12 LGL, 1296, 1396
8 54 581	Auspuffrohr, hinten 1833-C 4	1	18 N, 1833
8 54 582	Auspuffrohr, hinten für RLV und RC 2	1	1833
8 54 583	Auspuffrohr, hinten	1	1397, 20103, 20120
8 54 584	Auspuffrohr, hinten	1	2,0-12
8 54 775	Flansch für Auspuffrohr, vorn	1	3,5 alle
8 54 825	Dichtung für Auspuffrohrflansch 1290, 1296 bis Motor-Nr. R-35000 2,0-12 bis Motor-Nr. 600	1	1,2 alle, 1,8 alle, 1033, 2,0-12
8 54 826	Dichtung für Auspuffrohrflansch	1	3,5 alle
8 54 827	Dichtung für Auspuffrohrflansch 1290, 1296 ab Motor-Nr. R-35001 2,0-12 ab Motor-Nr. 601	1	1290, 1296, 1397, 20103, 20120, 2,0-12, 1190, 1396
8 54 875	Schutzring zwischen Auspuffrohr und Krümmer	1	3,5 alle
8 54 900	Sechskantmutter für Auspuffrohrflansch an Krümmer (3/8"-16) 1290, 1296 bis Motor-Nr. R-35000 2,0-12 bis Motor-Nr. 600 3,5 bis Motor-Nr. R-3165	2 4	1,2 alle, 1,8 alle, 1033, 2,0-12 3,5 alle
8 56 000	**Halter für Auspuffrohr,** vorn, Llkg.	1	3,5 alle
8 56 002	Halter für Auspuffrohr, vorn 1397 ab Motor-Nr. 21001 20103, 20120 ab Motor-Nr. 12511	1	1397, 20103, 20120
8 56 005	Halter für Auspuffrohr, hinten 1190 bis Chassis-Nr. 190-22424	1	12 B, 12 C, 1033, 1210, 12 N, 1290, 1190
8 56 008	Halter für Auspuffrohr, hinten bis Chassis-Nr. 22686	1	98 C
8 56 009	Halter für Auspuffrohr, hinten 98 C ab Chassis-Nr. 22687	1	98 C, 18 N, 1833
8 56 011	Halter für hinteres Auspuffrohr, hinten (Kraftstoffbehälter seitlich)	1	3,5-83
8 56 012	Halter für Auspuffrohr, hinten	1	2,0-12
8 56 014	Halter für Auspuffrohr, hinten ab Chassis-Nr. 190-22425	1	1190
8 56 015	Halter für Auspuffrohr, hinten 1396 ab Chassis-Nr. 396-3474	1	92 C, 12 LG, 12 LGL, 1296, 1396

TEILE-NAME	Stückzahl pro Wagen	Modell	Teile-Gruppen-Nr.
Verbindungsstück für Auspuffrohr, Mitte, an X-Träger	1	1397, 20103, 20120	8 56 175
Zwischenlage für Verbindungsstück, Asbest	1	1397, 20103, 20120	8 56 200
Muffe für Auspuffrohr	1	1397, 20103, 20120	8 56 225
Isolation für Auspuffrohr, hinten, Asbest	2	1397, 20103, 20120	8 56 250
Schelle für Auspuffrohr-Isolation	3	1397, 20103, 20120	8 56 275
Schelle für Auspuffrohr-Muffe	3	1397, 20103, 20120	8 56 300
Keil für Auspuffrohrschelle	3	1397, 20103, 20120	8 56 425
Klemme für Auspuffrohrbügel, vorn ab Chassis-Nr. 103-44084	1	20103	8 56 576
Bügel für Auspuffrohr, vorn ab Chassis-Nr. 103-44084	1	20103	8 56 601

UNTERGRUPPEN-FOLGE

		Seite
902	Lenkgehäuse	1
04	Lenkungsschnecke, Welle und Segment	2
06	Schneckendrucklager	2
08	Lenkflansch	2
10	Lenkstockhebel	4
12	Lenkstützrohr	5
14	Lenkrad	5
16	Lenkgehäusebock	5
18	Lenkungsbefestigung	6
20	Lenkschubstange	7

Erklärung zu den Bildtafeln der Gruppe 9

„LENKUNG"

29. MODELL 1190 — „P 4"

902 für 1,2, 1,8, 1033
904 für 1397, 20103, 20120
918 für 1397, 20103, 20120, 13237

30. MODELLE 3,5 LTR. — „BLITZ"

908 } für 2,0-12
920 }

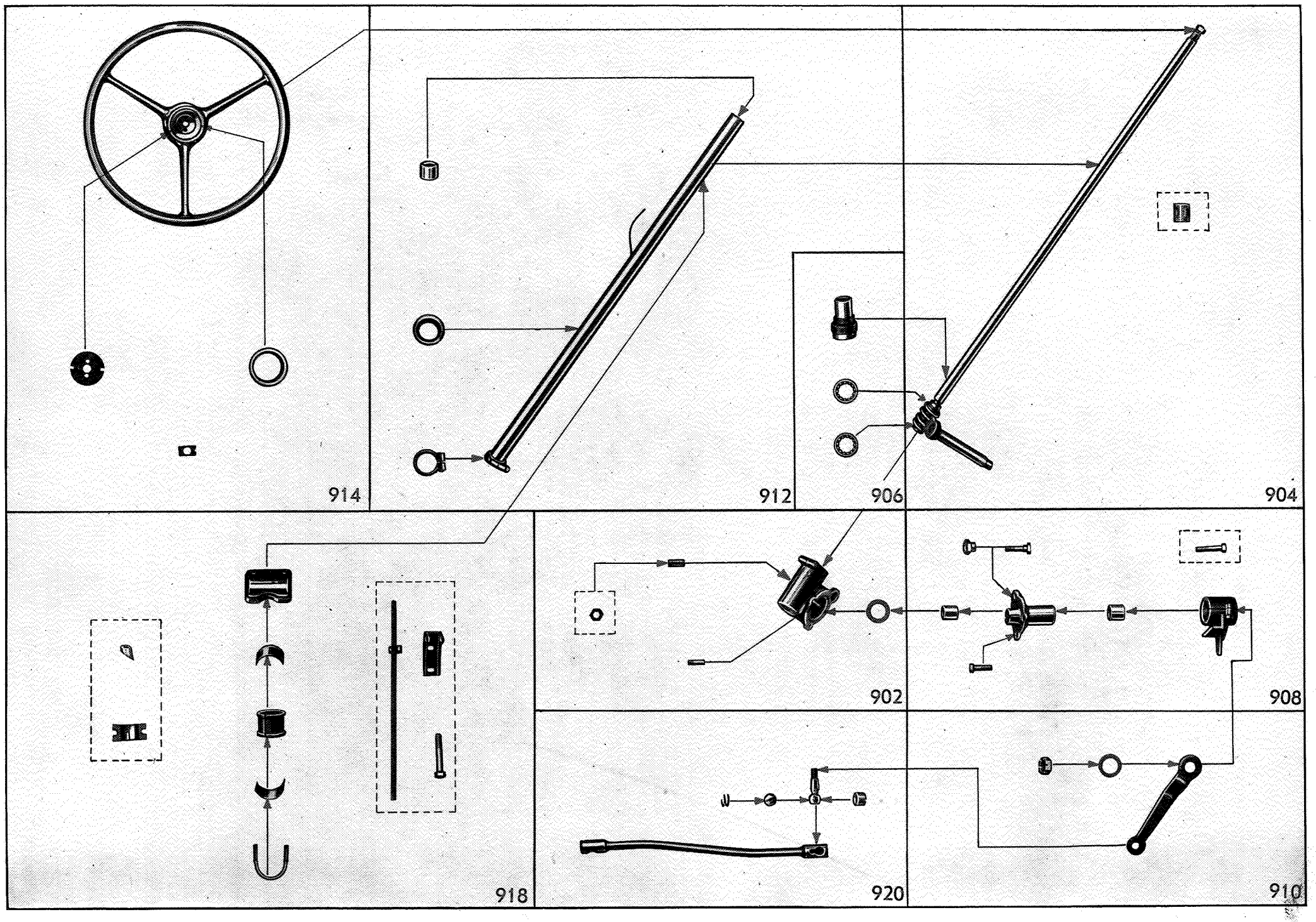
914
912
906
904
918
902
908
920
910

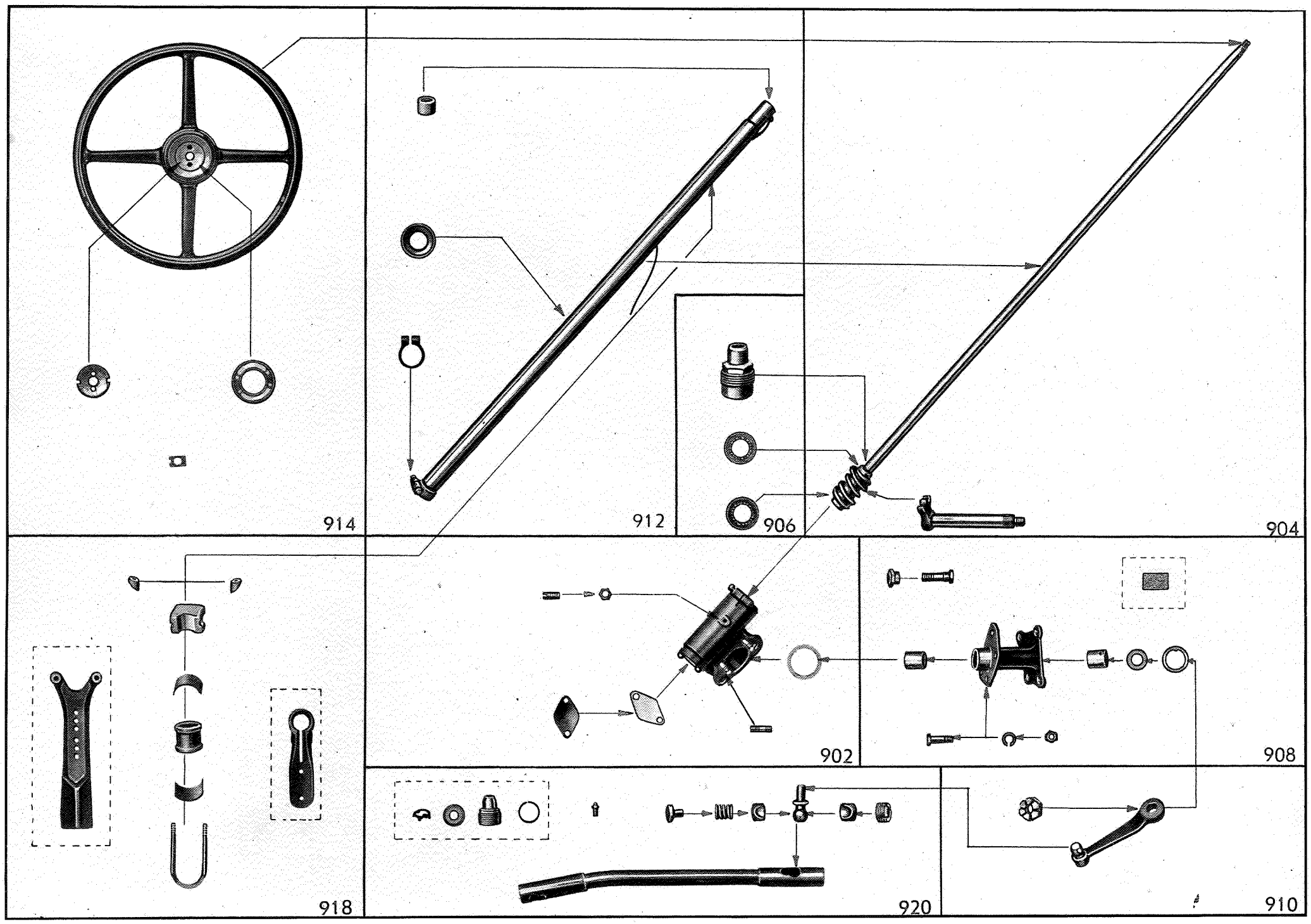
914
912
906
904
918
902
908
920
910

HAUPTGRUPPE 9
LENKUNG

TEILE-NAME	Stückzahl pro Wagen	Modell	Teile-Gruppen-Nr.
Lenkgehäuse Zsb., Llkg. 1290, 1296 bis Chassis-Nr. 34772	1	1,2 alle, 1,8 alle, 1033	**9 02 000**
Lenkgehäuse Zsb., Llkg.	1	3,5 alle	9 02 002
Lenkgehäuse Zsb., Rlkg.	1	3,5 alle	9 02 003
Lenkgehäuse Zsb., Llkg.	1	1397, 20103, 20120	9 02 004
Lenkgehäuse Zsb., Rlkg.	1	1397, 20103, 20120	9 02 005
Lenkgehäuse Zsb., Llkg. bis Chassis-Nr. 2V-998, Zollgewinde	1	2,0-12	9 02 006
Lenkgehäuse Zsb., Llkg. ab Chassis-Nr. 2V-999, metr. Gewinde	1	2,0-12	9 02 007
Lenkgehäuse Zsb., Llkg. 1290, 1296 ab Chassis-Nr. 34773	1	1290, 1296, 1190, 1396	9 02 008
Lenkgehäuse Zsb., Rlkg. Für 1,2 alle, 1,8 alle, 1290 und 1296 bis Chassis-Nr. 34772 sind 902475, 906127, 908527, 908577, 908627, 902525, N-11086, N-10734, N-10696 je 1 Stück mitzuliefern.	1	1,2 alle, 1,8 alle, 1190, 1396	9 02 009
Stiftschraube für Lenkgehäuse (3/8"-16 und 3/8"-24 x 30 mm) 1290, 1296 bis Chassis-Nr. 34772	1	1,2 alle, 1,8 alle, 1033	9 02 325
2,0-12 bis Chassis-Nr. 2V-998	2	2,0-12	
Stiftschraube für Lenkgehäuse (7/16"-14 und 7/16"-20 x 38 mm)	2	3,5 alle	9 02 326
Stiftschraube für Lenkgehäuse (M 10 x 1 und M 10 x 1,5 x 28,5 mm) 1290, 1296 ab Chassis-Nr. 34773	1	1290, 1296, 1190, 1396	9 02 327
2,0-12 ab Chassis-Nr. 2V-999	2	1397, 20103, 20120, 2,0-12	
Vierkantstopfen für Lenkgehäuse (M 10 x 1) N-11086	1—2	1,2 alle, 1,8 alle, 3,5 alle, 1033, 1397, 20103, 20120, 2,0-12, 1190, 1396	
Staufferbuchse für Lenkgehäuse (M 10 x 1) N-11137	1	2,0-12	
Verschlußplatte für Lenkgehäuse	1	3,5 alle	9 02 375
Dichtung für Lenkgehäuseverschlußplatte	1	3,5 alle	9 02 400
Dichtung für Lenksegmentnachstellung (9/16"-18 x 28,5 mm) 1290, 1296 bis Chassis-Nr. 34772 2,0-12 bis Chassis-Nr. 2V-998	1	1,2 alle, 1,8 alle, 3,5 alle, 1033, 2,0-12	9 02 425
Schraube für Lenksegmentnachstellung (M 14 x 1,5 x 29) 1290, 1296 ab Chassis-Nr. 34773 2,0-12 ab Chassis-Nr. 2V-999	1	1290, 1296, 1397, 20103, 20120, 2,0-12, 1190, 1396	9 02 426
Mutter für Nachstellschraube (9/16"-18)	1	1,2 alle, 1,8 alle, 3,5 alle, 1033, 2,0-12	9 02 450
Dichtung für Lenkgehäuse, Kork	1	1,2 alle, 1,8 alle, 1033, 1397, 20103, 20120, 2,0-12, 1190, 1396	9 02 475
Dichtung für Lenkgehäuse, Kork	1	3,5 alle	9 02 476
Verschlußscheibe für Lenkgehäuse (1¼")	1	1,2 alle, 1,8 alle, 1033, 1397, 20103, 20120, 2,0-12, 1190, 1396	9 02 525

Teile-Gruppen-Nr.	TEILE-NAME	Stückzahl pro Wagen	Modell
	Lenkschnecke und Segment werden nicht einzeln geliefert. Bei Einbau von Lenkschnecke, Welle und Segment Nr. 9 04 000 und 9 04 001 für 1,2 und 1033 Nr. 9 04 004 und 9 04 005 für 1397 bis Chassis-Nr. 97-12755 für 20103 bis Chassis-Nr. 103-9409 Nr. 9 04 007 für 2,0-12 bis Chassis-Nr. 2V-3006 und ab Chassis-Nr. 2V-4038 bis 2V-7875 ist der am Wagen befindliche Lenkflansch nach Maß A (siehe Abbildung) nachzuarbeiten; außerdem ist bei Nr. 9 04 007 bis Chassis-Nr. 2V-600 Mutter Nr. 9 10 327 mitzuliefern. 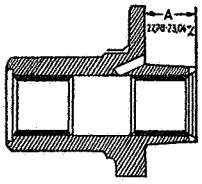		
9 04 000	**Lenkschnecke, Welle und Segment Zsb.,** Llkg.	**1**	1,2 alle, 1033
9 04 001	Lenkschnecke, Welle und Segment Zsb., Rlkg.	1	1,2 alle
9 04 002	Lenkschnecke, Welle und Segment Zsb., Llkg.	1	1,8 alle
9 04 003	Lenkschnecke, Welle und Segment Zsb., Rlkg.	1	1,8 alle
9 04 004	Lenkschnecke, Welle und Segment Zsb., Llkg.	1	1397, 20103
9 04 005	Lenkschnecke, Welle und Segment Zsb., Rlkg.	1	1397, 20103
9 04 006	Lenkschnecke, Welle und Segment Zsb., Llkg.	1	20120
9 04 007	Lenkschnecke, Welle und Segment Zsb., Llkg.	1	2,0-12
9 04 013	Lenkschnecke, Welle und Segment Zsb., Llkg.	1	1190, 1396
9 04 014	Lenkschnecke, Welle und Segment Zsb., Rlkg.	1	1190, 1396
9 04 032	Lenkschnecke, Welle und Segment Zsb.	1	20120
9 04 250	Lenkschnecke und Welle Zsb. bis Motor-Nr. R-3165	1	3,5 alle
9 04 251	Lenkschnecke und Welle Zsb. ab Motor-Nr. R-3166	1	3,5 alle
9 04 575	Ring für Lenk- und Zündungsschloß	1	1397, 20103, 20120
9 04 600	Lenksegment	1	3,5 alle
9 06 000	**Drucklager Zsb.,** für Lenkschnecke	**2**	1,2 alle, 1,8 alle, 1033, 1397, 20103, 20120, 2,0-12, 1190, 1396
9 06 001	Drucklager Zsb., für Lenkschnecke	2	3,5 alle
9 06 125	Nachstellmutter für Schneckendrucklager 1290, 1296 bis Chassis-Nr. 34772 2,0-12 bis Chassis-Nr. 2V-998	1	1,2 alle, 1,8 alle, 1033, 2,0-12
9 06 126	Nachstellmutter für Schneckendrucklager	1	3,5 alle
9 06 127	Nachstellmutter für Schneckendrucklager 1290, 1296 ab Chassis-Nr. 34773 2,0-12 ab Chassis-Nr. 2V-999	1	1290, 1296, 1397, 20103, 20120, 2,0-12, 1190, 1396
9 08 000	**Lenkflansch und Buchsen Zsb.,** Llkg. (102,4 mm ganze Länge, Loch für Einstellschraube 11,6 mm Ø) Bei Wagen, in denen Lenksegment mit 9,5 mm Zahnbreite eingebaut ist.	**1**	1,2 alle, 1,8 alle, 1033

TEILE-NAME	Stückzahl pro Wagen	Modell	Teile-Gruppen-Nr.
Lenkflansch und Buchsen Zsb., Llkg. (100,6 mm ganze Länge, Loch für Einstellschraube 11,1 mm Ø) 1290, 1296 bis Chassis-Nr. 34772 Für Wagen, in denen Lenksegment mit 13 mm Zahnbreite eingebaut ist.	1	1,2 alle, 1033	9 08 001
Lenkflansch und Buchsen Zsb., Rlkg. (102,4 mm ganze Länge, Loch für Einstellschraube 11,1 mm Ø) Bei Wagen, in denen Lenksegment mit 9,5 mm Zahnbreite eingebaut ist.	1	1,2 alle, 1,8 alle	9 08 002
Lenkflansch und Buchsen Zsb., Rlkg. (100,6 mm ganze Länge, Loch für Einstellschraube 11,1 mm Ø) 1290, 1296 bis Chassis-Nr. 34772 Für Wagen, in denen Lenksegment mit 13 mm Zahnbreite eingebaut ist.	1	1,2 alle	9 08 003
Lenkflansch und Buchsen Zsb., Llkg. bis Motor-Nr. R-3165	1	3,5 alle	9 08 004
Lenkflansch und Buchsen Zsb., Rlkg. bis Motor-Nr. R-3165	1	3,5 alle	9 08 005
Lenkflansch und Buchsen Zsb., Llkg. 1290, 1296 ab Chassis-Nr. 34773 Für Wagen, in denen Lenksegment mit 13 mm Zahnbreite eingebaut ist.	1	1290, 1296, 1190, 1396	9 08 006
Lenkflansch und Buchsen, Zsb., Rlkg. 1290, 1296 ab Chassis-Nr. 34773 Für Wagen, in denen Lenksegment mit 13 mm Zahnbreite eingebaut ist.	1	1290, 1296, 1190, 1396	9 08 007
Lenkflansch und Buchsen Zsb. 1397 bis Chassis-Nr. 97-12755 20103 bis Chassis-Nr. 103-9409	1	1397, 20103	9 08 008
Lenkflansch und Buchsen Zsb. 1397 ab Chassis-Nr. 97-12756 20103 ab Chassis-Nr. 103-9410	1	1397, 20103, 20120	9 08 009
Lenkflansch und Buchsen Zsb. bis Chassis-Nr. 2V-3006 und ab Chassis-Nr. 2V-4038 bis 7874	1	2,0-12	9 08 010
Lenkflansch und Buchsen Zsb. ab Chassis-Nr. 2V-3007 bis 2V-4037 und ab 2V-7875	1	2,0-12	9 08 011
Lenkflansch und Buchsen Zsb., Llkg. ab Motor-Nr. R-3166	1	3,5 alle	9 08 012
Lenkflansch und Buchsen Zsb., Rlkg. ab Motor-Nr. R-3166	1	3,5 alle	9 08 013
Buchse für Lenkflansch	2	1,2 alle, 1,8 alle, 1033, 1397, 20103, 20120, 2,0-12, 1190, 1396	9 08 350
Buchse für Lenkflansch, innen	1	3,5 alle	9 08 351
Buchse für Lenkflansch, außen, Llkg.	1	3,5 alle	9 08 352
Buchse für Lenkflansch, außen, Rlkg.	1	3,5 alle	9 08 353
Öldichtung für Lenksegment, innen, Filz	1	2,0-12	9 08 400
Öldichtung für Lenksegment, außen, Kork	1	3,5 alle	9 08 425
Öldichtung für Lenksegment, außen, Filz	1	1397, 20103, 20120	9 08 426
Öldichtung für Lenksegment, außen, Kork 1190 ab Chassis-Nr. 190-36580 1396 ab Chassis-Nr. 396-6181	1	2,0-12, 1190, 1396	9 08 427
Halter für Öldichtung	1	3,5 alle	9 08 450
Halter für Öldichtung, außen 1190 ab Chassis-Nr. 190-36580 1396 ab Chassis-Nr. 396-6181	1	2,0-12, 1190, 1396	9 08 451

Teile-Gruppen-Nr.	TEILE-NAME	Stückzahl pro Wagen	Modell
9 08 475	Ölbehälter Zsb., Rlkg.	1	3,5 alle
8 24 650	Dichtung für Ölbehälter, Rlkg.	1	3,5 alle
9 08 525	Einstellschraube für Lenkflansch (3/8"-24) 1290, 1296 bis Chassis-Nr. 34772 2,0-12 bis Chassis-Nr. 2V-998	1	1,2 alle, 1,8 alle, 1033, 2,0-12
9 08 526	Einstellschraube für Lenkflansch (9/16"-18)	1	3,5 alle
9 08 527	Einstellschraube für Lenkflansch (M 10 x 1) 1290, 1296 ab Chassis-Nr. 34773 2,0-12 ab Chassis-Nr. 2V-999	1	1290, 1296, 1397, 20103, 20120, 2,0-12, 1190, 1396
9 08 575	Hülse für Einstellschraube 1290, 1296 bis Chassis-Nr. 34772 2,0-12 bis Chassis-Nr. 2V-998	1	1,2 alle, 1,8 alle, 1033, 2,0-12
9 08 576	Hülse für Einstellschraube	1	3,5 alle
9 08 577	Hülse für Einstellschraube 1290, 1296 ab Chassis-Nr. 34773 2,0-12 ab Chassis-Nr. 2V-999	1	1290, 1296, 1397, 20103, 20120, 2,0-12, 1190, 1396
9 08 625	Führungsbolzen für Lenkflansch (3/8"-24 x 31) 1290, 1296 bis Chassis-Nr. 34772	1	1,2 alle, 1,8 alle, 1033
9 08 626	Führungsbolzen für Lenkflansch (7/16"-20 x 39,5)	1	3,5 alle
9 08 627	Führungsbolzen für Lenkflansch (M 10 x 1 x 30) 1290, 1296 ab Chassis-Nr. 34773	1	1290, 1296, 1190. 1396
9 08 700	Sechskantmutter für Ölbehälter, Rlkg.	1	3,5 alle
9 08 701	Sechskantmutter für Lenkflanschbefestigung (7/16"-20)	3	3,5 alle
9 10 000	**Lenkstockhebel Zsb.**, 25 mm Kugel-Ø 3,5-34 bis Chassis-Nr. LB-24 3,5-57 bis Chassis-Nr. 57 B-112	1	3,5-34, 3,5-35, 3,5-57
9 10 001	Lenkstockhebel Zsb., Llkg., 27 mm Kugel-Ø 3,5-34 ab Chassis-Nr. LB-25 3,5-57 ab Chassis-Nr. 57 B-113 bis Chassis-Nr. V-2341 nicht für Wagen mit Chassis-Kennzeichen Br. V-	1	3,5 alle
9 10 002	Lenkstockhebel Zsb., Rlkg., 27 mm Kugel-Ø 3,5-34 ab Chassis-Nr. LB-25 3,5-57 ab Chassis-Nr. 57 B-113 bis Chassis-Nr. V-2341 nicht für Wagen mit Chassis-Kennzeichen Br. V-	1	3,5 alle
9 10 003	Lenkstockhebel Zsb., 22 mm Kugel-Ø	1	1397, 20103, 20120
9 10 004	Lenkstockhebel Zsb., Llkg., 27 mm Kugel-Ø ab Chassis-Nr. V-2342 und Br. V-1	1	3,5 alle
9 10 005	Lenkstockhebel Zsb., Rlkg., 27 mm Kugel-Ø ab Chassis-Nr. V-2342 und Br. V-1	1	3,5 alle
9 10 150	Lenkstockhebel 1190 bis Chassis-Nr. 190-8692 ausschl. 190-8104 bis 8624	1	1,2 alle, 1033, 1190, 1396
9 10 151	Lenkstockhebel, Llkg.	1	18 B, 18 C
9 10 152	Lenkstockhebel, Rlkg.	1	18 B, 18 C
9 10 153	Lenkstockhebel, Llkg.	1	98 C, 18 N, 1833
9 10 154	Lenkstockhebel, Rlkg.	1	98 C, 18 N, 1833
9 10 155	Lenkstockhebel	1	2,0-12
9 10 158	Lenkstockhebel ab Chassis-Nr. 190-8693 einschl. 190-8104 bis 8624	1	1190
9 10 300	Scheibe für Lenksegment (19,5 x 32 x 2 mm)	1	1,2 alle, 1033, 1397, 20103, 20120, 2,0-12, 1190, 1396

TEILE-NAME	Stückzahl pro Wagen	Modell	Teile-Gruppen-Nr.
Kronenmutter für Lenksegment (¾"-16)	1	3,5 alle	9 10 325
Kronenmutter für Lenksegment (¾"-16) 2,0-12 bis Chassis-Nr. 2V-600	1	12 B, 12 C, 92 C, 1033, 1210, 12 N, 12 LG, 1233, 2,0-12	9 10 326
Kronenmutter für Lenksegment (M 19 x 1,5) 2,0-12 ab Chassis-Nr. 2V-601	1	1290, 1296, 1397, 20103, 20120, 2,0-12, 1190, 1396	9 10 327
Stützrohr Zsb., für Lenkung	1	1,2 alle, 1033	**9 12 000**
Stützrohr Zsb., für Lenkung	1	1,8 alle	9 12 001
Stützrohr Zsb., für Lenkung bis Chassis-Nr. V-2341 nicht für Wagen mit Chassis-Kennzeichen Br. V-	1	3,5 alle	9 12 002
Stützrohr Zsb., für Lenkung, verchromt	1	18 N, 1833	9 12 003
Stützrohr Zsb., für Lenkung	1	1397, 20103	9 12 004
Stützrohr Zsb., für Lenkung	1	20120	9 12 005
Stützrohr Zsb., für Lenkung	1	2,0-12	9 12 006
Stützrohr Zsb., für Lenkung ab Chassis-Nr. V-2342 und Br. V-1	1	3,5 alle	9 12 008
Stützrohr Zsb., für Lenkung	1	1190, 1396	9 12 010
Buchse für Lenkstützrohr, oben	1	alle	9 12 200
Schelle für Lenkstützrohr	1	1,2 alle, 1,8 alle, 1033, 1397, 20103, 20120, 2,0-12, 1190, 1396	9 12 225
Schelle für Lenkstützrohr	1	3,5 alle	9 12 226
Bolzen für Lenkstützrohr-Schelle (M 8 x 0,75 x 82)	1	1397, 20103	9 12 250
Bolzen für Lenkstützrohr-Schelle (M 8 x 1 x 82)	1	1397, 20103, 20120	9 12 251
Gummitülle für Lenkstützrohr 3,5 ab Chassis-Nr. V-2342 und Br. V-1	1	alle	9 12 300
Lenkrad und Signalknopfhalter Zsb., Nabe konisch mit Keilnute	1	1,2 alle, 1,8 alle, 1033	**9 14 000**
Lenkrad und Signalknopfhalter Zsb.	1	3,5 alle	9 14 001
Lenkrad und Signalknopfhalter Zsb., Nabe verzahnt	1	1397, 20103, 20120, 2,0-12, 1190, 1396	9 14 002
Halter für Signalknopf, schwarz, 89 mm Ø	1	12 B, 12 C, 18 B, 18 C, 3,5 alle, 1033, 1210, 12 N, 1233, 18 N, 1833	9 14 100
Halter für Signalknopf, verchromt, 89 mm Ø	1	92 C, 98 C, 1033, 1210, 12 N, 12 LG, 1233, 18 N, 1833	9 14 101
Halter für Signalknopf, verchromt, 66 mm Ø	1	1033, 1210, 12 N, 12 LG, 1233, 18 N, 1833, 1290, 1296, 1397, 20103, 20120, 2,0-12, 1190, 1396	9 14 102
Scheibe für Lenkradnabe bis Chassis-Nr. V-2341 nicht für Wagen mit Chassis-Kennzeichen Br. V-	1	3,5 alle	9 14 151
Scheibe für Lenkradnabe 3,5 ab Chassis-Nr. V-2342 und Br. V-1	1	1,2 alle, 1,8 alle, 1033, 1397, 20103, 20120, 2,0-12, 3,5, 1190, 1396	9 14 152
Scheibenfeder für Lenkrad (3/16" x ¾") 106751	2	1,2 alle, 1,8 alle, 3,5 alle, 1033	
Sicherungsblech für Lenkradbefestigungsmutter	1	1290, 1296, 1397, 20103, 20120, 2,0-12, 3,5 alle, 1190, 1396	9 14 200
Lenkgehäusebock Zsb., Llkg. und Rlkg.	1	12 B, 12 C, 92 C, 1033, 1210, 12 N, 12 LG, 1233	**9 16 000**
Llkg.		1290, 1296, 1190, 1396	
Lenkgehäusebock, Zsb.	1	18 B, 18 C	9 16 001

Teile-Gruppen-Nr.	TEILE-NAME	Stückzahl pro Wagen	Modell
9 16 002	Lenkgehäusebock Zsb., Llkg.	1	98 C, 18 N, 1833
9 16 003	Lenkgehäusebock Zsb., Rlkg.	1	98 C, 18 N, 1833
9 16 004	Lenkgehäusebock Zsb., Rlkg.	1	1290, 1296, 1190, 1396
9 16 005	Lenkgehäusebock Zsb., Llkg.	1	1397, 20103, 20120
9 16 006	Lenkgehäusebock Zsb., Rlkg. 1397 bis Chassis-Nr. 97-20988	1	1397, 20103, 20120
9 16 007	Lenkgehäusebock Zsb., Rlkg. ab Chassis-Nr. 97-20989	1	1397
9 16 008	Lenkgehäusebock Zsb.	1	2,0-12
9 16 425	Sechskantschraube für Lenkgehäusebock (M 12 x 1,5 x 40)	2	2,0-12
9 18 000	**Halter und Versteifungsschiene für Lenkstützrohr,** Llkg.	1	20120
9 18 001	Halter und Versteifungsschiene für Lenkstützrohr, Rlkg.	1	20120
9 18 025	Halter für Lenkstützrohr	1	1397, 20103
9 18 075	Halter-Oberteil für Lenkstützrohr nicht für C 4 und T	1	12 B, 12 C, 18 B, 18 C
9 18 077	Halter-Oberteil für Lenkstützrohr bis Chassis-Nr. V-2341 nicht für Wagen mit Chassis-Kennzeichen Br. V-	1	3,5 alle
9 18 078	Halter-Unterteil für Lenkstützrohr 12 LGL-Prw.	1	12 B, 12 C, 18 B, 18 C, 12 LGL
9 18 079	Halter-Unterteil für Lenkstützrohr, Llkg. bis Chassis-Nr. V-2341 nicht für Wagen mit Chassis-Kennzeichen Br. V-	1	3,5 alle
9 18 080	Halter-Unterteil für Lenkstützrohr, Rlkg. bis Chassis-Nr. V-2341 nicht für Wagen mit Chassis-Kennzeichen Br. V-	1	3,5 alle
9 18 081	Halter für Lenkstützrohr, Llkg. 1833-RLZ bis Chassis-Nr. U-283 RC 4 bis Chassis-Nr. U-448	1	98 C, 1833
9 18 082	Halter für Lenkstützrohr, Rlkg. 1833-RLZ bis Chassis-Nr. U-283 RC 4 bis Chassis-Nr. U-448	1	98 C, 1833
9 18 083	Halter für Lenkstützrohr	1	92 C, 12 LG, 1233
9 18 084	Halter für Lenkstützrohr 12 LGL-Kw. 1290, 1296 bis Chassis-Nr. 34772	1	1033, 1210, 12 N, 12 LGL, 1290, 1296
9 18 085	Halter für Lenkstützrohr ab Chassis-Nr. 2V-4038 und Br. 2V-1	1	2,0-12
9 18 086	Halter für Lenkstützrohr	1	1190, 1396
9 18 425	Lager für Lenkstützrohr, Gummi 1833-RLZ ab Chassis-Nr. U-284 RLV, RC 4 ab Chassis-Nr. U-449 1296 ab Chassis-Nr. 96-34773	1	92 C, 1033, 1210, 12 N, 12 LG, 1233, 18 N, 1833, 1290, 1296, 2,0-12, 1190, 1396
9 18 426	Lager für Lenkstützrohr, Gummi ab Chassis-Nr. V-2342 und Br. V-1	1	3,5 alle
9 18 450	Beilage für Lenkstützrohr 1833-RLZ bis Chassis-Nr. U-283 RLV, RC 4 bis Chassis-Nr. U-448 1296 bis Chassis-Nr. 96-34772	1	12 B, 12 C, 18 B, 18 C, 98 C, 12 LGL, 1833, 1296
9 18 451	Beilage für Lenkstützrohr, schwarz	2	1033, 1210, 12 N, 12 LG, 1233, 18 N, 1833, 1290, 1296, 2,0-12, 1190, 1396
9 18 453	Beilage für Lenkstützrohr ab Chassis-Nr. V-2342 und Br. V-1	2	3,5 alle

TEILE-NAME	Stückzahl pro Wagen	Modell	Teile-Gruppen-Nr.
Anschlagklotz für Lenkstützrohr, Gummi 1833-RLZ ab Chassis-Nr. U-284 RLV, RC 4 ab Chassis-Nr. U-449	1	18 N, 1833	9 18 500
Anschlagklotz für Lenkstützrohr, Gummi 1290, 1296 ab Chassis-Nr. 34773 3,5 ab Chassis-Nr. V-2342 und Br. V-1 2,0-12 bis Chassis-Nr. 2V-4037 nicht für Wagen mit Chassis-Kennzeichen Br. 2V- Bei Verwendung für 2,0-12 ist eine Platte von 5 mm Stärke beizulegen.	1	1290, 1296, 3,5 alle, 2,0-12	9 18 502
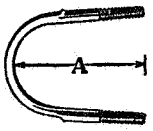			
Bügel für Lenkstützrohr, Maß A 54 mm (5/16"-24) 1833-RLZ bis Chassis-Nr. U-283 RLV, RC 4 bis Chassis-Nr. U-448 1296 bis Chassis-Nr. 34772	1	12 B, 12 C, 18 B, 18 C, 98 C, 12 LGL, 1833, 1296	9 18 575
Bügel für Lenkstützrohr, Maß A 57 mm (M 8 x 1,25) 1290 bis Chassis-Nr. 10-34772	1	92 C, 1033, 1210, 12 N, 12 LG, 1233, 1290, 1190, 1396	9 18 576
Bügel für Lenkstützrohr, Maß A 102 mm (M 8 x 1,25) 1833-RLZ ab Chassis-Nr. U-284 RLV, RC 4 ab Chassis-Nr. U-449 2,0-12 bis Chassis-Nr. 2V-4037 nicht für Wagen mit Chassis-Kennzeichen Br. 2V-	1	18 N, 1833, 2,0-12	9 18 577
Bügel für Lenkstützrohr, Maß A 93 mm (M 8 x 1,25) ab Chassis-Nr. 34773	1	1290, 1296	9 18 578
Bügel für Lenkstützrohr, Maß A 70 mm (M 8 x 1,25) 2,0-12 ab Chassis-Nr. 2V-4038 und Br. 2V-1	1	2,0-12	9 18 579
Bügel für Lenkstützrohr, Llkg., Maß A 102 mm (M 8 x 1,25) ab Chassis-Nr. V-2342 und Br. V-1	1	3,5 alle	9 18 581
Bügel für Lenkstützrohr, Rlkg., Maß A 125 mm (M 8 x 1,25) ab Chassis-Nr. V-2342 und Br. V-1	1	3,5 alle	9 18 582
Abstandstück für Bügel 1290, 1296 ab Chassis-Nr. 34773 3,5 ab Chassis-Nr. V-2342 und Br. V-1	2	1290, 1296, 3,5 alle	9 18 675
Sechskantschraube, verchromt (M 10 x 1,5 x 52)	1	1397, 20103, 20120	9 18 700
Lenkschubstange mit Kugelhülsen und Innenteilen, Rlkg.	1	1,2 alle, 1190, 1396	**9 20 201**
Lenkschubstange mit Kugelhülsen, ohne Innenteile, Llkg.	1	18 B, 18 C	9 20 202
Lenkschubstange mit Kugelhülsen, ohne Innenteile, Rlkg.	1	18 B, 18 C	9 20 203
Lenkschubstange mit Kugelhülsen, ohne Innenteile, Llkg.	1	98 C, 18 N, 1833	9 20 204
Lenkschubstange mit Kugelhülsen, ohne Innenteile, Rlkg.	1	98 C, 18 N, 1833	9 20 205
Lenkschubstange mit Kugelhülsen, ohne Innenteile (25 mm Kugel-Ø) 3,5-34 bis Chassis-Nr. LB-24 3,5-57 bis Chassis-Nr. 57 B-112	1	3,5-34, 3,5-35, 3,5-57	9 20 206
Lenkschubstange mit Kugelhülsen, ohne Innenteile, Llkg. (27 mm Kugel-Ø) 3,5-34 ab Chassis-Nr. LB-25 3,5-57 ab Chassis-Nr. 57 B-113	1	3,5 alle	9 20 207
Lenkschubstange mit Kugelhülsen, ohne Innenteile, Rlkg. (27 mm Kugel-Ø) 3,5-34 ab Chassis-Nr. LB-25 3,5-57 ab Chassis-Nr. 57 B-113	1	3,5 alle	9 20 208
Lenkschubstange mit Kugelhülsen, ohne Innenteile, Llkg.	1	1397	9 20 209
Lenkschubstange mit Kugelhülsen, ohne Innenteile, Rlkg. bis Chassis-Nr. 97-20988	1	1397	9 20 210
Lenkschubstange mit Kugelhülsen, ohne Innenteile, Rlkg. ab Chassis-Nr. 97-20989	1	1397	9 20 211

Teile-Gruppen-Nr.	TEILE-NAME	Stückzahl pro Wagen	Modell
9 20 212	Lenkschubstange mit Kugelhülsen, ohne Innenteile, Llkg.	1	20103, 20120
9 20 213	Lenkschubstange mit Kugelhülsen, ohne Innenteile, Rlkg.	1	20103, 20120
9 20 214	Lenkschubstange mit Kugelhülsen, ohne Innenteile, Llkg.	1	2,0-12
9 20 217	Lenkschubstange mit Kugelhülsen, ohne Innenteile, Llkg. 2 Stopfen Nr. 9 20 807 mitliefern.	1	1,2 alle, 1033, 1190, 1396
9 20 450	Abstandstück für Lenkschubstangenfeder 3,5-34 ab Chassis-Nr. LB-25 3,5-57 ab Chassis-Nr. 57 B-113	2	3,5 alle
9 20 451	Abstandstück für Lenkschubstangenfeder	2	1397, 20103, 20120
9 20 500	Feder für Lenkschubstange	2	1,2 alle, 1,8 alle, 1033, 1190, 1396
9 20 501	Feder für Lenkschubstange 3,5-34 bis Chassis-Nr. LB-24 3,5-57 bis Chassis-Nr. 57 B-112	2	3,5-34, 3,5-35, 3,5-57
9 20 502	Feder für Lenkschubstange 3,5-34 ab Chassis-Nr. LB-25 3,5-57 ab Chassis-Nr. 57 B-113	2	3,5 alle
9 20 503	Feder für Lenkschubstange	2	1397, 20103, 20120
3 24 428	Feder für Lenkschubstange	2	2,0-12
9 20 550	Kugelschale für Lenkschubstange	2	1,2 alle, 1,8 alle, 1033, 1190, 1396
9 20 551	Kugelschale für Lenkschubstange 3,5-34 bis Chassis-Nr. LB-24 3,5-57 bis Chassis-Nr. 57 B-112	4	3,5-34, 3,5-35, 3,5-57
9 20 553	Kugelschale für Lenkschubstange, 12,7 mm hoch	2	1397, 20103, 20120
9 20 554	Kugelschale für Lenkschubstange, 15,9 mm hoch	2	1397, 20103, 20120
3 24 229	Kugelschale für Lenkschubstange, oben	2	2,0-12
9 20 555	Kugelschale für Lenkschubstange, unten	2	2,0-12
9 20 556	Kugelschale für Lenkschubstange 3,5-34 ab Chassis-Nr. LB-25 3,5-57 ab Chassis-Nr. 57 B-113	4	3,5 alle
3 24 325	Kugelbolzen zum Einnieten, für Lenkschubstange, 25 mm Kugel-Ø 3,5-34 bis Chassis-Nr. LB-24 3,5-57 bis Chassis-Nr. 57 B-112	2	3,5-34, 3,5-35, 3,5-57
9 20 651	Kugelbolzen zum Einnieten, für Lenkschubstange, 27 mm Kugel-Ø 3,5-34 ab Chassis-Nr. LB-25 3,5-57 ab Chassis-Nr. 57 B-113	2	3,5 alle
3 24 328	Kugelbolzen, konisch, für Lenkschubstange, vorn, 22 mm Kugel-Ø (M 12 x 6,5)	1	1397, 20103, 20120
9 20 652	Kugelbolzen zum Einnieten, für Lenkschubstange, hinten	1	1397, 20103, 20120
3 24 329	Kugelbolzen, konisch, für Lenkschubstange, vorn und hinten, 24 mm Kugel-Ø	2	2,0-12
9 20 653	Kugelbolzen, konisch, für Lenkschubstange (M 12 x 1,5) Für 1,2, 1,8, 1033, sowie 1190 L-RH bis 190-28519 1190 L-RV und CL bis Chassis-Nr. 190-27962 1396 bis Chassis-Nr. 396-4300 ist Kronenmutter N-10857 mitzuliefern.	2	1,2 alle, 1,8 alle, 1033, 1190, 1396
9 20 750	Staubkappe für Kugelbolzen	2	2,0-12
3 24 827	Krallenfeder für Staubkappe	2	2,0-12
9 20 800	Verschlußstopfen für Lenkschubstange ($^5/_{16}$"-18) 1190 L-RH bis Chassis-Nr. 190-28519, ausschl. 190-28040/41 1190 L-RV und CL bis Chassis-Nr. 190-27962, ausschl. 190-27915 bis 27940 1396 bis Chassis-Nr. 396-4300	2	1,2 alle, 1,8 alle, 1033, 1190, 1396

TEILE-NAME	Stückzahl pro Wagen	Modell	Teile-Gruppen-Nr.
Verschlußstopfen für Lenkschubstange ($1^1/_{16}$"-18) 3,5-34 bis Chassis-Nr. LB-24 3,5-57 bis Chassis-Nr. 57 B-112	2	3,5-34, 3,5-35, 3,5-57	9 20 801
Verschlußstopfen für Lenkschubstange, vorn (M 32 x 1,5) 3,5-34 ab Chassis-Nr. LB-25 3,5-57 ab Chassis-Nr. 57 B-113	1	3,5 alle	9 20 802
Verschlußstopfen für Lenkschubstange, hinten (M 32 x 1,5 und M 10 x 1) 3,5-34 ab Chassis-Nr. LB-25 3,5-57 ab Chassis-Nr. 57 B-113	1	3,5 alle	9 20 803
Verschlußstopfen für Lenkschubstange, vorn (M 28 x 1,5 und M 10 x 1)	1	1397, 20103, 20120	9 20 804
Verschlußstopfen für Lenkschubstange, hinten (M 28 x 1,5)	1	1397, 20103, 20120	9 20 805
Verschlußstopfen für Lenkschubstange (M 32 x 1,5)	2	2,0-12	9 20 806
Verschlußstopfen für Lenkschubstange (M 24 x 1,5) 1190 L-RH ab Chassis-Nr. 190-28519, einschl. 190-28040/041 1190 L-RV und CL ab Chassis-Nr. 190-27963, einschl. 190-27915 bis 27940 1396 ab Chassis-Nr. 396-4301	2	1190, 1396	9 20 807
Sicherungsring für Verschlußstopfen	2	2,0-12	3 24 526
Schmiernippel für Lenkschubstange, hinten (M 10 x 1)	1	3,5 alle	9 20 925
Schmiernippel für Lenkschubstange, gerade (M 10 x 1)	1	20103, 20120	9 20 926

UNTERGRUPPEN-FOLGE

		Seite
10 02	Rad, vorn und hinten	1
04	Verkleidung für Rad, Gummipuffer, Gehäuse	2
06	Deckkappe und Verzierung	2
08	Befestigung für Räder	3

Erklärung zu den Bildtafeln der Gruppe 10

„RÄDER"

31. MODELLE 1190, 1397, 20103, 20120, 3,5 LTR.

1004 1006	für 2,0-12

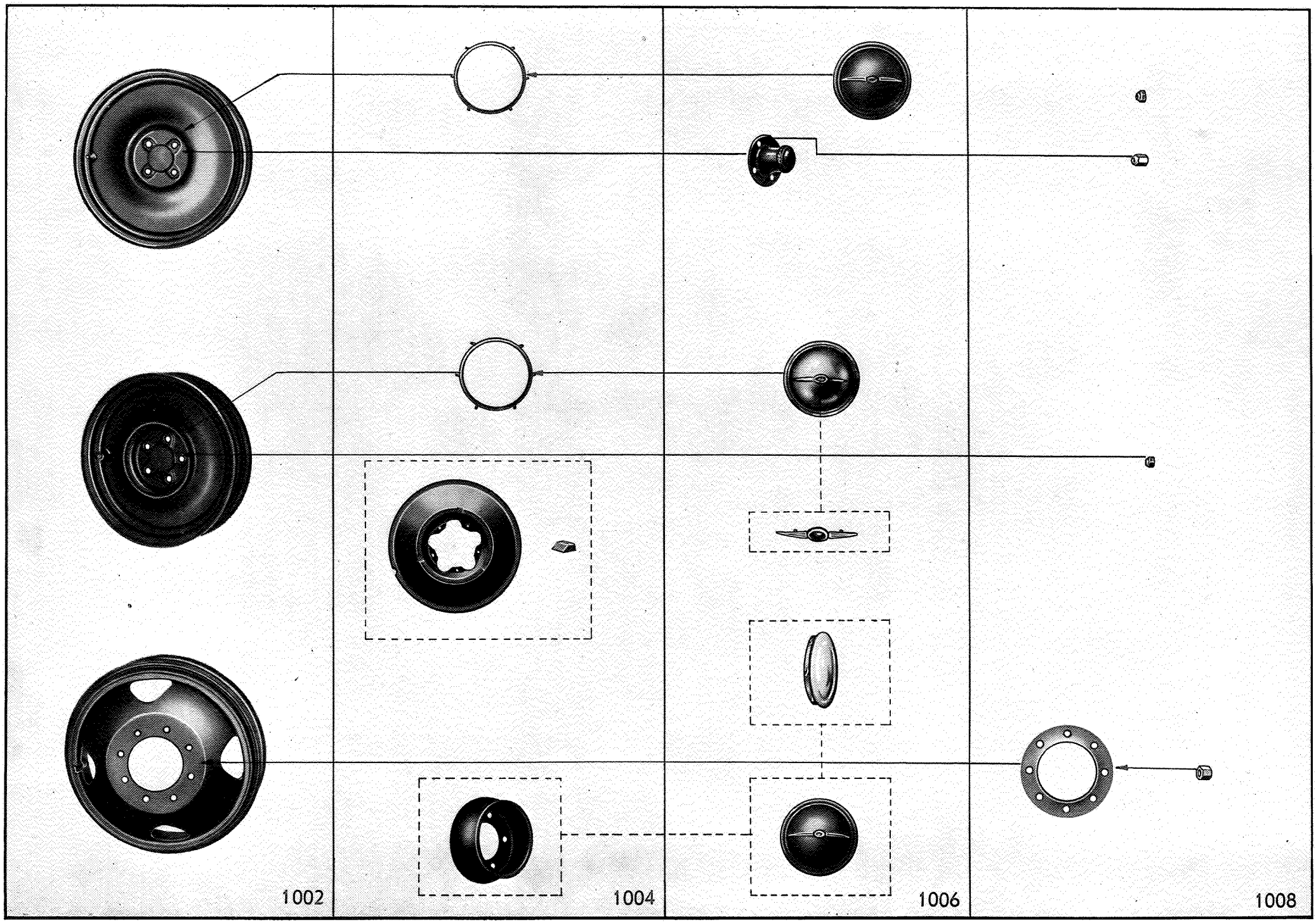
1002
1004
1006
1008

HAUPTGRUPPE 10

RÄDER

TEILE-NAME	Stückzahl pro Wagen	Modell	Teile-Gruppen-Nr.
Nachstehende Scheibenräder Nr. 10 02 028, 10 02 029 für 1,2 und 1,0 Ltr., Nr. 10 02 030, 10 02 031 für 1,8 Ltr. wurden wahlweise eingebaut. Die Scheibenräder unterscheiden sich im Profil der Felgen (siehe Abbildung). Die Bereifung paßt für beide Ausführungen. 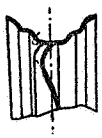 Profil a Profil b Scheibenräder und Verkleidungen werden nur grundiert geliefert.			
Scheibenrad und Verkleidung, vorn und hinten, Felge 3,00 D x 16" bis Chassis-Nr. 97-20988	5	1397	**10 02 000**
Scheibenrad und Verkleidung, vorn und hinten, Felge 3,25 D x 16" 20103 bis Chassis-Nr. 103-11646 20120 bis Chassis-Nr. 120-500	5	20103, 20120	10 02 001
Scheibenrad, vorn und hinten, Felge 3½" x 18" bis Chassis-Nr. 3570	5	12 B, 12 C	10 02 025
Scheibenrad, vorn und hinten, Felge 4" x 18" 18 C bis Chassis-Nr. 16082	5	18 B, 18 C	10 02 026
Scheibenrad, vorn und hinten, Felge 2,75 D x 17" 12 C ab Chassis-Nr. 3571 1290, 1296 ab Chassis-Nr. 34772 Profil a	5	1,2 alle, 1033	10 02 028
Scheibenrad, vorn und hinten, ohne Tragring, für Deckkappe, Felge 2,75 D x 17" 12 C ab Chassis-Nr. 3571 1290, 1296 bis Chassis-Nr. 34772 Profil b	5	1,2 alle, 1033, 1190	10 02 029
Scheibenrad, vorn und hinten, Felge 2,75 D x 17" 18 C ab Chassis-Nr. 16083 Profil a	5	1,8 alle	10 02 030
Scheibenrad, vorn und hinten, Felge 2,75 D x 17" 18 C ab Chassis-Nr. 16083 Profil b	5	1,8 alle	10 02 031
Scheibenrad, vorn und hinten, mit Tragring für Deckkappe, Felge 2,75 D x 17" 1290, 1296 ab Chassis-Nr. 34773 1396 bis Chassis-Nr. 396-10560, ausschl. 396-10181/183/543 bis 556	5	1290, 1296, 1190, 1396	10 02 033
vorn ab Chassis-Nr. 396-10561, einschl. 396-10181/183/543 bis 556	2	1396	
Scheibenrad, vorn und hinten, Felge 3,00 D x 16" ab Chassis-Nr. 97-20989	5	1397	10 02 035
Scheibenrad, vorn und hinten, Felge 3,25 D x 16" 20103 ab Chassis-Nr. 103-11647 bis Chassis-Nr. 103-44083 20120 ab Chassis-Nr. 120-501	5	20103, 20120	10 02 036
Scheibenrad, vorn und hinten, Felge 3,25 D x 16" ab Chassis-Nr. 103-44084	5	20103	10 02 038
Scheibenrad, vorn, Felge 3,25 E x 17"	2	2,0-12	10 02 200

Teile-Gruppen-Nr.	TEILE-NAME	Stückzahl pro Wagen	Modell
10 02 225	Scheibenrad, hinten, Felge 7" x 20", für Bereifung 34" x 7" und 34" x 7½"	3	3,5 alle
10 02 226	Scheibenrad, hinten, Felge 6" x 20", für Bereifung 7,5" x 20"	5	3,5 alle
10 02 227	Scheibenrad, hinten, Felge 4,00 F x 17"	3	2,0-12
10 02 229	Scheibenrad, hinten, Felge 3,00 D x 17" ab Chassis-Nr. 396-10561, einschl. 10181/183/543 bis 556	3	1396
10 02 400	Felgenring für Scheibenrad Nr. 10 02 027	7	3,5 alle
10 02 401	Felgenring für Scheibenrad Nr. 10 02 032	7	3,5 alle
10 02 404	Felgenring für Scheibenrad Nr. 10 02 226	3	3,5 alle
10 02 405	Felgenring (Klemmring) für Scheibenrad Nr. 10 02 226	3	3,5
10 02 550	Klemmfeder für Deckkappe ab Chassis-Nr. 103-44084	2	20103
10 04 000	**Verkleidung für Scheibenrad** 1397 bis Chassis-Nr. 97-20988 20103 bis Chassis-Nr. 103-11646 20120 bis Chassis-Nr. 120-500	5	1397, 20103, 20120
10 04 100	Gummipuffer an Scheibenradverkleidung 1397 bis Chassis-Nr. 97-20988 20103 bis Chassis-Nr. 103-11646 20120 bis Chassis-Nr. 120-500	24—30	1397, 20103, 20120
10 04 125	Gehäuse für Raddeckkappe bis Chassis-Nr. 2 V-4977	4	2,0-12
10 04 126	Gehäuse für Raddeckkappe ab Chassis-Nr. 2 V-4978	4	2,0-12
10 04 150	Gehäuse für Raddeckkappe, grundiert 18 N-LLV 1833 RLV ab Chassis-Nr. U-960 1833 RC 2, C 4	4	18 N, 1833
10 04 200	Tragring für Raddeckkappe	5	1290, 1296, 1397, 20103, 20120, 1190, 1396
10 06 025	**Deckkappe für Scheibenrad,** verchromt 1397 bis Chassis-Nr. 97-20988 20103 bis Chassis-Nr. 103-11646 20120 bis Chassis-Nr. 120-500	4	1397, 20103, 20120
10 06 026	Deckkappe für Scheibenrad, verchromt bis Chassis-Nr. 2 V-4977	4	2,0-12
10 06 075	Deckkappe mit Befestigungslöchern für Scheibenrad, schwarz	5	1,2 alle, 1033, 1190
10 06 076	Deckkappe mit Befestigungslöchern für Scheibenrad, verchromt	4	1,2 alle
10 06 077	Deckkappe mit Befestigungslöchern für Scheibenrad, verchromt 18 N-LLV 1833 RLZ, RLV bis Chassis-Nr. U-959 und RC 4	4	1,8 alle
10 06 078	Deckkappe zum Aufklemmen für Scheibenrad, verchromt 18 N-LLV 1833 RLV ab Chassis-Nr. U-960, RC 2 und C 4	4	18 N, 1833
10 06 079	Deckkappe zum Aufklemmen mit Verzierung für Scheibenrad, schwarz 1290, 1296 ab Chassis-Nr. 34773 2,0-12 ab Chassis-Nr. 2 V-4978	5 4	1290, 1296, 1190, 1396 2,0-12
10 06 080	Deckkappe für Scheibenrad, grundiert, Inland 1397 ab Chassis-Nr. 97-24245 20103 ab Chassis-Nr. 103-16718 bis Chassis-Nr. 103-44083 20120 ab Chassis-Nr. 120-501	5	1397, 20103, 20120
10 06 081	Deckkappe mit Verzierung für Scheibenrad, verchromt 1397 ab Chassis-Nr. 97-20989 bis Chassis-Nr. 97-24244 20103 ab Chassis-Nr. 103-11647 bis Chassis-Nr. 103-16717	5	1397, 20103

TEILE-NAME	Stückzahl pro Wagen	Modell	Teile-Gruppen-Nr.
Deckkappe mit Verzierung für Scheibenrad, Rand verchromt, Innenfläche grundiert (n. f. Export) 1397 ab Chassis-Nr. 97-24245 20103 ab Chassis-Nr. 103-16718 bis Chassis-Nr. 103-44083 20120 ab Chassis-Nr. 120-501	5	1397, 20103, 20120	10 06 082
Deckkappe für Scheibenrad (n. f. Inland) 20103 ab Chassis-Nr. 103-44084	5	20103	10 06 083
Verzierung für Deckkappe	×	1397, 20103	10 06 325
Klemmring für Scheibenrad für Felge 7" x 20"	4	3,5 alle	**10 08 000**
Klemmring für Scheibenrad	4	2,0-12	10 08 002
Sechskantmutter, Spezial (7/16"-20) 1290, 1296 ab Chassis-Nr. 34773 1190 L-RH bis Chassis-Nr. 190-28519, ausschl. 190-28040/041 1190 L-RV und CL bis Chassis-Nr. 190-27962, ausschl. 190-27915 bis 27940 1396 bis Chassis-Nr. 396-4300	16 20	1,2 alle, 1033, 1397, 1190, 1396 1,8 alle, 20103, 20120	10 08 050
Sechskantmutter, 19 mm hoch (9/16"-18) nicht für Felge 7" x 20"	32	3,5 alle	10 08 051
Sechskantmutter, 28 mm hoch (9/16"-18) für Felge 7" x 20"	16	3,5 alle	10 08 052
Sechskantmutter, 19 mm hoch (M 14 x 1,5)	20	2,0-12	10 08 053
Sechskantmutter, Spezial (M 12 x 1,5) 1190 L-RH ab Chassis-Nr. 190-28520, einschl. 190-28040/041 1190 L-RV und CL ab Chassis-Nr. 190-27963, einschl. 190-27915 bis 27940 1396 ab Chassis-Nr. 396-4301	16 20	1,2 alle, 1033, 1397, 1190, 1396 1,8 alle, 20103, 20120	10 08 054
Hutmutter (7/16"-20) 1290, 1296 bis Chassis-Nr. 34772 1190 L-RH bis Chassis-Nr. 190-28519, ausschl. 190-28040/041	16 20	1,2 alle, 1033, 1190 1,8 alle	10 08 100
Hutmutter (M 12 x 1,5) L-RH ab Chassis-Nr. 190-28520, einschl. 190-28040/041	16	1190	10 08 101

UNTERGRUPPEN-FOLGE

		Seite
11 01	Vorderkotflügel, links	1
02	Vorderkotflügel, rechts	2
10	Seitenteil für Vorderkotflügel	3
12	Zwischenlage	3
14	Deckel für Vorderkotflügelseitenteil	3
16	Halter und Befestigungsteile für Vorderkotflügel	3
18	Stütze mit Strebe, Stützwinkel	5
21	Hinterkotflügel, links	5
22	Hinterkotflügel, rechts	6
28	Halter und Befestigungsteile für Hinterkotflügel	7
30	Auftritt für Hinterkotflügel	7
32	Kotschutz und Lackschutz	8
34	Verkleidungsblech, vorn	8
36	Verkleidungsblech, seitlich links und rechts	8
38	Verkleidungsblech, hinten	10
40	Trittbrett ohne Belag	10
44	Trittbrettbelag mit Klemmleiste	11
46	Kappe für Trittbrett	12
48	Motorschutzblech	13
52	Stütze und Halter für Motorschutzblech	14
54	Schutzblech für Kupplungsgestänge	14
56	Haubenunterleiste	14
58	Haube	15
60	Haubenoberteil, links und rechts	15
64	Scharnierteil und Wasserrinne für Haube	16
66	Haubenseitenteil	17
68	Haubenentlüftung	18
70	Zierstab für Haube	18
72	Handgriff für Haube, Haubenschutz u. „Blitz"-Schild	18
74	Haubenhalter	19
76	Haubenhalterbefestigung und Haubenöse	20
80	Haubenstütze	20
82	Scheinwerferverbindungsstange	21
86	Nummernschild, vorn	22
88	Stütze für Nummernschild, vorn	22
90	Nummernschild mit Stütze und Strebe, hinten	22
92	Halter für Nummernschild, vorn	23
96	Stütze für Nummernschild, hinten	24

Erklärung zu den Bildtafeln der Gruppe 11

„CHASSIS-BLECHTEILE"

32. MODELL 1190 — „P 4"

33. MODELL 20103 — „6 ZYL."

13237

34. MODELLE 3,5 LTR. — „BLITZ"

1156 1182	für 2,0-12

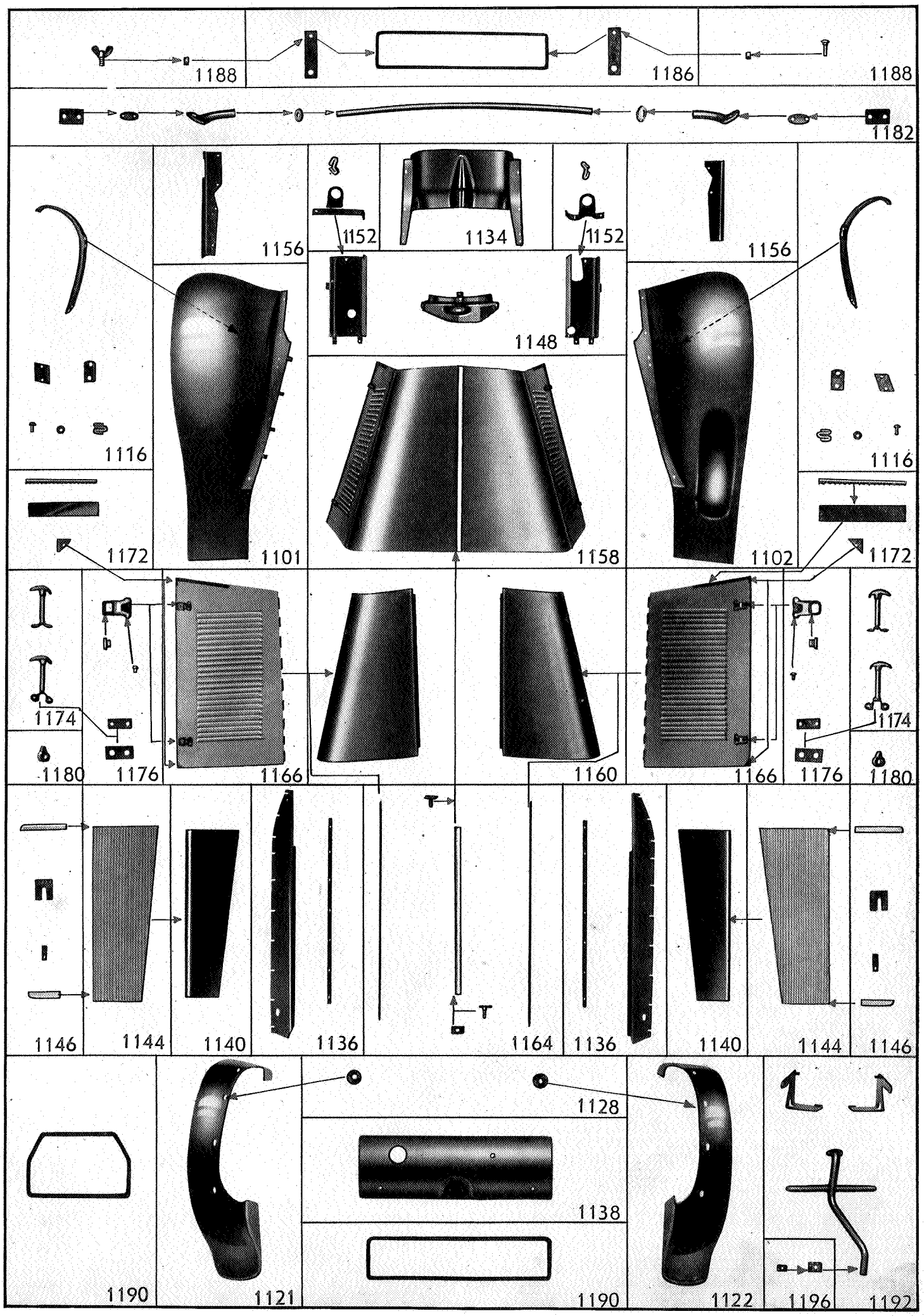
1188
1186
1188
1182
1156
1152
1134
1152
1156
1148
1116
1116
1172
1101
1158
1102
1172
1174
1174
1180
1176
1166
1160
1166
1176
1180
1146
1144
1140
1136
1164
1136
1140
1144
1146
1128
1138
1190
1121
1190
1122
1196
1192

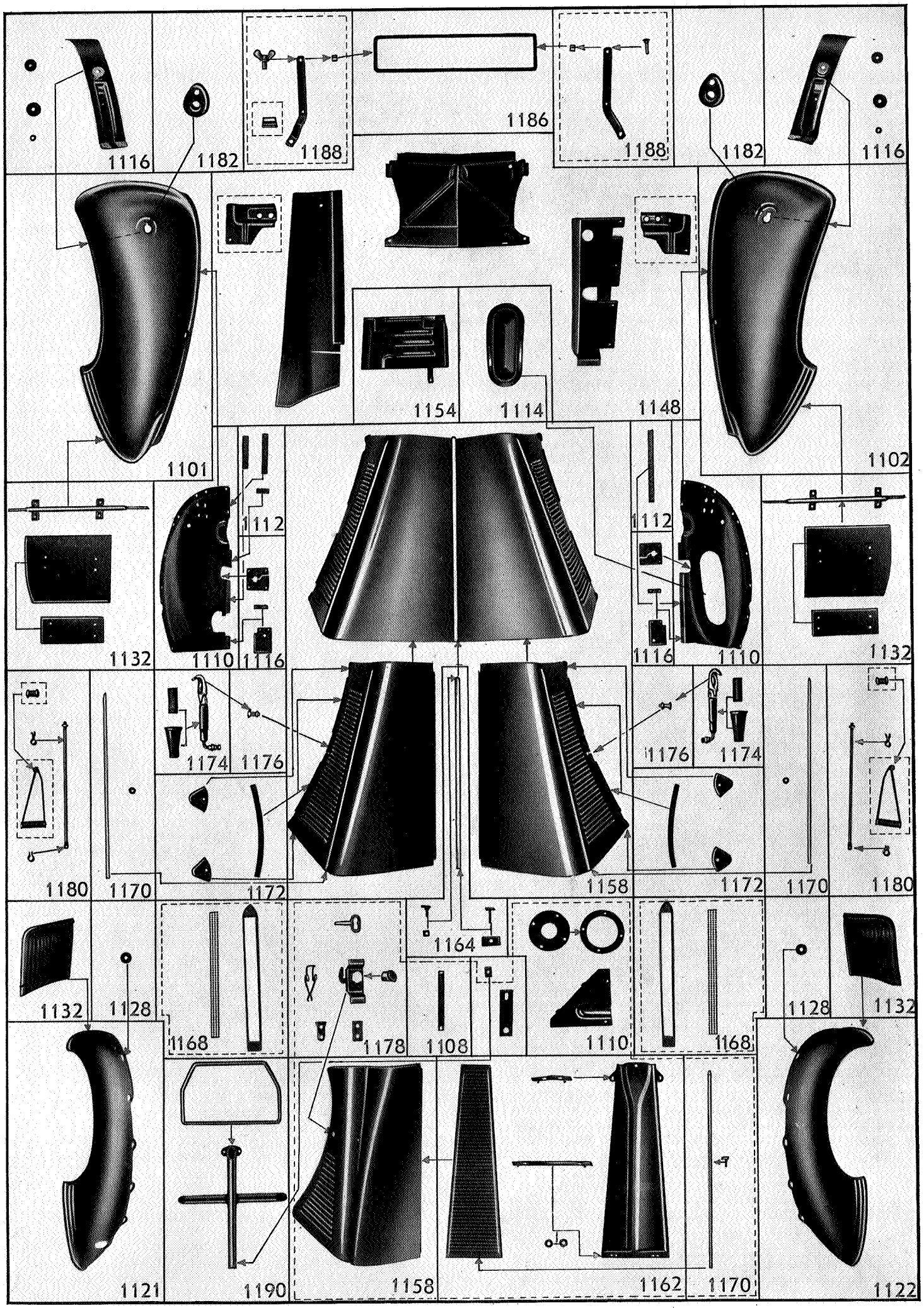
1116
1182
1188
1186
1188
1182
1116
1154
1114
1148
1101
1102
1112
1112
1132
1110
1116
1116
1110
1132
1174
1176
1176
1174
1180
1170
1172
1158
1172
1170
1180
1164
1132
1128
1168
1178
1108
1110
1168
1128
1132
1121
1190
1158
1162
1170
1122

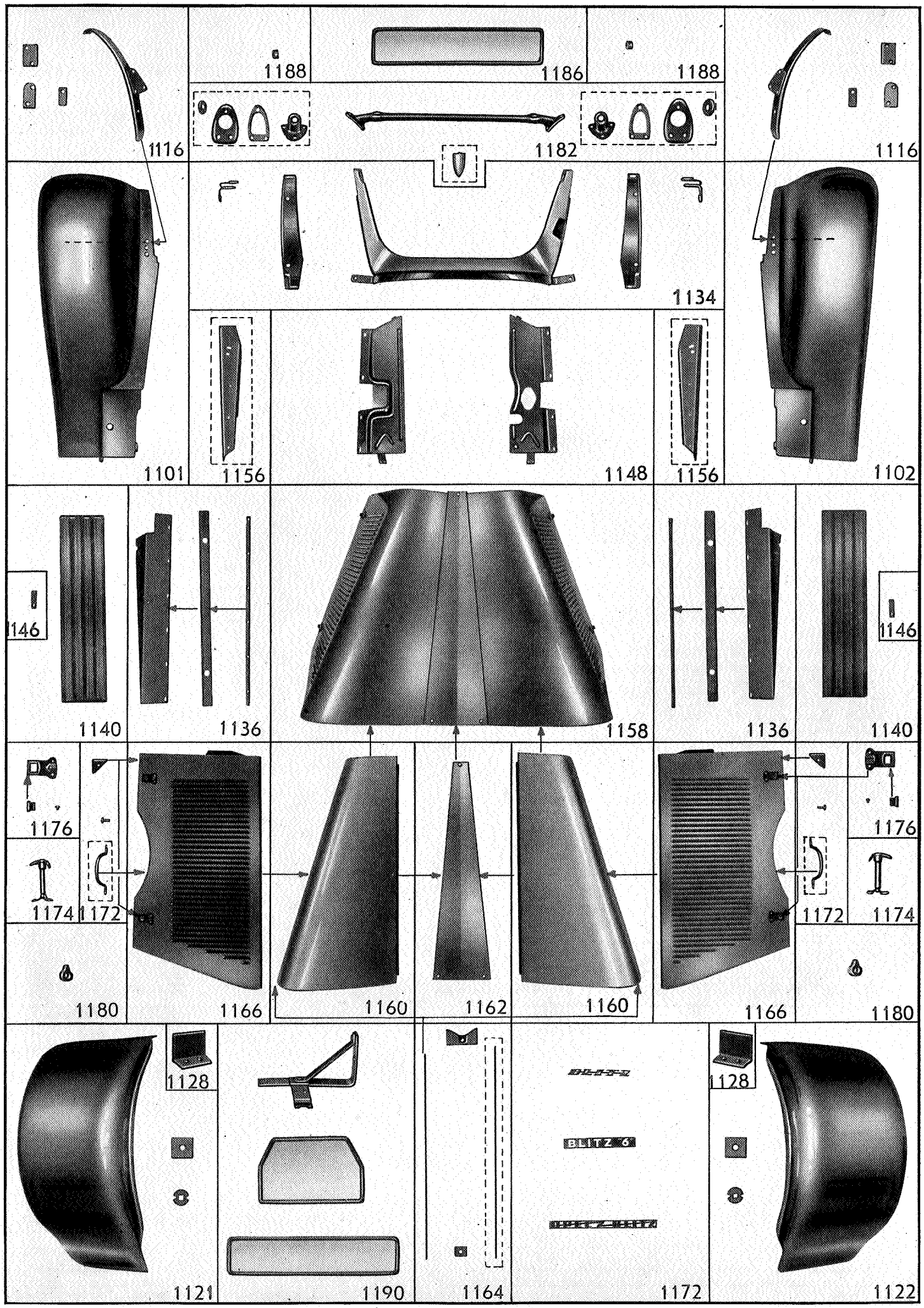
1188
1186
1188
1116
1182
1116
1134
1101
1156
1148
1156
1102
1146
1140
1136
1158
1136
1140
1146
1176
1176
1174
1172
1172
1174
1180
1166
1160
1162
1160
1166
1180
1128
1128
BLITZ 6
1121
1190
1164
1172
1122

HAUPTGRUPPE 11
CHASSIS-BLECHTEILE

TEILE-NAME	Stückzahl pro Wagen	Modell	Teile-Gruppen-Nr.
Vorderkotflügel, links, ohne Wulst 12 LG bis Chassis-Nr. L-859	1	92 C, 12 LG, 1233	**11 01 000**
Vorderkotflügel, links, ohne Wulst	1	98 C	11 01 001
Vorderkotflügel, links, ohne Wulst bis Chassis-Nr. V-2341 nicht für Wagen mit Chassis-Kennzeichen Br. V-	1	3,5 alle	11 01 002
Vorderkotflügel, links, ohne Wulst 18 N bis Chassis-Nr. M-806 1833 bis Chassis-Nr. U-699	1	18 N, 1833	11 01 003
Vorderkotflügel, links, ohne Wulst bis Chassis-Nr. 2 V-4037 nicht für Wagen mit Chassis-Kennzeichen Br. 2 V-	1	2,0-12	11 01 004
Vorderkotflügel, links, ohne Wulst ab Chassis-Nr. 2 V-4038 und Br. 2 V-1	1	2,0-12	11 01 005
Vorderkotflügel, links, ohne Wulst ab Chassis-Nr. V-2342 bis V-6674	1	3,5 alle	11 01 006
Vorderkotflügel, links, ohne Wulst ab Chassis-Nr. V-6675	1	3,5 alle	11 01 007
Vorderkotflügel, links, mit Wulst	1	12 B, 12 C	11 01 150
Vorderkotflügel, links, mit Wulst	1	18 B, 18 C	11 01 151
Vorderkotflügel, links, mit Wulst 1290, 1296 bis Chassis-Nr. 34772	1	1033, 1210, 12 N, 12 LGL, 1290, 1296	11 01 152
Vorderkotflügel, links, mit Wulst	1	12 LG	11 01 153
Vorderkotflügel, links, mit Wulst 18 N ab Chassis-Nr. M-807 1833 ab Chassis-Nr. U-700	1	18 N, 1833	11 01 154
Vorderkotflügel, links, mit Wulst Bis Chassis-Nr. 97-1612, ausschl. 97-1514/15/37/39/48/61/62/68 bis 70/72—77/80/81/83—92, 1596—1601/06/08—11, einschl. 97-1920/40, 2089, 2200/39, 2394, 2407/42/46/50/62/96, 2537, 2636/72, 2767/69, 2894, 2934, 3048 sind folgende Teile mitzuliefern: 1 Vorderkotflügelhalter, links Nr. 11 16 002 1 Zwischenstück Nr. 11 82 750 1 Schraube für Scheinwerfer Nr. 12 18 675 1 Unterlegscheibe Nr. N-10 154	1	1397	11 01 155
Vorderkotflügel, links, mit Wulst Bis Chassis-Nr. 103-2074, ausschl. 103-1935/86/92/98, 2002/31/33/34/36/39/41/43/45/47/49/50/51/53/54/56/57/59/60/63/71/72/74, einschließl. 103-2108/17/18/20/71/74/75, 2320/21/39/55/79/81/82, 2435/88, 2512/20/22/29/53/62/64—66/69/87, 2633/63, 2701/12/13/44—46/49 bis 51/53/54/58/60, 2815/85/86, 2940/42/93, 3015/25/38/39, 3181/82 und 3324 sind folgende Teile mitzuliefern: 1 Vorderkotflügelhalter, links Nr. 11 16 004 1 Zwischenstück Nr. 11 82 750 1 Schraube für Scheinwerfer Nr. 12 18 675 1 Unterlegscheibe Nr. N-10 154	1	20103, 20120	11 01 156
Vorderkotflügel, links, mit Wulst ab Chassis-Nr. 34773	1	1290, 1296	11 01 157
Vorderkotflügel, links, ohne Mulde, mit Wulst	1	1190, 1396	11 01 158
Vorderkotflügel, links, mit Mulde, ohne Wulst bis Chassis-Nr. M-806	1	18 N	11 01 250

Teile-Gruppen-Nr.	TEILE-NAME	Stückzahl pro Wagen	Modell
11 01 300	Vorderkotflügel, links, mit Mulde und Wulst	1	18 B, 18 C
11 01 301	Vorderkotflügel, links, mit Mulde und Wulst 12 LGL-Kw. 1290, 1296 bis Chassis-Nr. 34772	1	1210, 12 N, 12 LGL, 1290, 1296
11 01 302	Vorderkotflügel, links, mit Mulde und Wulst ab Chassis-Nr. L-860	1	12 LG
11 01 303	Vorderkotflügel, links, mit Mulde und Wulst 18 N ab Chassis-Nr. M-807 1833 nur C 4	1	18 N, 1833
11 01 304	Vorderkotflügel, links, mit Mulde und Wulst ab Chassis-Nr. 34773	1	1290, 1296
11 01 305	Vorderkotflügel, links, mit Mulde und Wulst	1	1190, 1396
11 02 000	Vorderkotflügel, rechts, ohne Wulst 12 LG bis Chassis-Nr. L-859	1	92 C, 12 LG, 1233
11 02 001	Vorderkotflügel, rechts, ohne Wulst	1	98 C
11 02 002	Vorderkotflügel, rechts, ohne Wulst bis Chassis-Nr. V-2341 nicht für Wagen mit Chassis-Kennzeichen Br. V-	1	3,5 alle
11 02 003	Vorderkotflügel, rechts, ohne Wulst bis Chassis-Nr. U-699	1	1833
11 02 004	Vorderkotflügel, rechts, ohne Wulst bis Chassis-Nr. 2V-4037 nicht für Wagen mit Chassis-Kennzeichen Br. 2V-	1	2,0-12
11 02 005	Vorderkotflügel, rechts, ohne Wulst ab Chassis-Nr. 2V-4038 und Br. 2V-1	1	2,0-12
11 02 006	Vorderkotflügel, rechts, ohne Wulst ab Chassis-Nr. V-2342 bis V-6674	1	3,5 alle
11 02 007	Vorderkotflügel, rechts, ohne Wulst ab Chassis-Nr. V-6675	1	3,5 alle
11 02 150	Vorderkotflügel, rechts, mit Wulst	1	12 B, 12 C
11 02 152	Vorderkotflügel, rechts, mit Wulst 12 LGL für Prw. 1290 bis Chassis-Nr. 10-34772	1	1033, 1210, 12 N, 12 LGL, 1290
11 02 154	Vorderkotflügel, rechts, mit Wulst ab Chassis-Nr. U-700	1	1833
11 02 155	Vorderkotflügel, rechts, mit Wulst Bis Chassis-Nr. 97-1612, ausschl. 97-1514/15/37/39/48/61/62/68 bis 70/72—77/80/81/83—92, 1596—1601/06/08—11, einschl. 97-1920/40, 2089, 2200/39, 2394, 2407/42/46/50/62/96, 2537, 2636/72, 2767/69, 2894, 2934, 3048 sind folgende Teile mitzuliefern: 1 Vorderkotflügelhalter, rechts Nr. 11 16 052 1 Zwischenstück Nr. 11 82 750 1 Schraube für Scheinwerfer Nr. 12 18 675 1 Unterlegscheibe Nr. N-10 154	1	1397
11 02 156	Vorderkotflügel, rechts, mit Wulst Bis Chassis-Nr. 103-2074, ausschl. 103-1955/86/92, 2002/31/33/34/36/39/41/43/45/47/49/50/51/53/54/56/57/59/60/63/71/72/74, einschl. 103-2108/17/18/20/71/74/75, 2320/21/39/55/79/81/82, 2435/88, 2512/20/22/29/53/62/64—66/69/87, 2633/63, 2701/12/13/44—46/49—51/53/54/58/60, 2815/85/86, 2940/42/93, 3015/25/38/39, 3181/82 und 3324 sind folgende Teile mitzuliefern: 1 Vorderkotflügelhalter, rechts Nr. 11 16 054 1 Zwischenstück Nr. 11 82 750 1 Schraube für Scheinwerfer Nr. 12 18 675 1 Unterlegscheibe Nr. N-10 154	1	20103, 20120
11 02 157	Vorderkotflügel, rechts, mit Wulst ab Chassis-Nr. 34773	1	1290, 1296
11 02 158	Vorderkotflügel, rechts, mit Wulst	1	1190

TEILE-NAME	Stückzahl pro Wagen	Modell	Teile-Gruppen-Nr.
Vorderkotflügel, rechts, mit Mulde und Wulst	1	18 B, 18 C	11 02 300
Vorderkotflügel, rechts, mit Mulde und Wulst 1290, 1296 bis Chassis-Nr. 34772	1	1210, 12 LGL, 1290, 1296	11 02 301
Vorderkotflügel, rechts, mit Mulde und Wulst für C 4	1	12 N	11 02 302
Vorderkotflügel, rechts, mit Mulde und Wulst ab Chassis-Nr. L-860	1	12 LG	11 02 303
Vorderkotflügel, rechts, mit Mulde und Wulst 1833 nur für C 4	1	18 N, 1833	11 02 304
Vorderkotflügel, rechts, mit Mulde und Wulst ab Chassis-Nr. 34773	1	1290, 1296	11 02 305
Vorderkotflügel, rechts, mit Mulde und Wulst	1	1190, 1396	11 02 306
Vorderkotflügel-Seitenteil, links, Llkg.	1	1397	**11 10 000**
Vorderkotflügel-Seitenteil, links, Rlkg.	1	1397	11 10 001
Vorderkotflügel-Seitenteil, links, Llkg.	1	20103, 20120	11 10 002
Vorderkotflügel-Seitenteil, links, Rlkg.	1	20103	11 10 003
Vorderkotflügel-Seitenteil, rechts, Llkg.	1	1397	11 10 100
Vorderkotflügel-Seitenteil, rechts, Rlkg.	1	1397	11 10 101
Vorderkotflügel-Seitenteil, rechts, Llkg.	1	20103, 20120	11 10 102
Vorderkotflügel-Seitenteil, rechts, Rlkg.	1	20103	11 10 103
Zwischenlage für Geräuschdämpfung, Filz, 395 mm lang	×	1397, 20103, 20120	**11 12 000**
Deckel für Vorderkotflügel-Seitenteil, Llkg.	1	1397	**11 14 000**
Deckel für Vorderkotflügel-Seitenteil, Rlkg.	1	1397	11 14 001
Deckel für Vorderkotflügel-Seitenteil, Llkg.	1	20103, 20120	11 14 002
Deckel für Vorderkotflügel-Seitenteil, Rlkg.	1	20103	11 14 003
Halter für Vorderkotflügel, links	1	3,5 alle	**11 16 000**
Halter für Vorderkotflügel, links, mit Vierkantloch für Scheinwerferbefestigung	1	1397	11 16 001
Halter für Vorderkotflügel, links, mit rundem Loch für Scheinwerferbefestigung	1	1397	11 16 002
Halter für Vorderkotflügel, links, mit rundem Loch für Scheinwerferbefestigung Als Ersatz für Halter mit Vierkantloch ist 1 Zwischenstück 11 16 450, 1 Flachrundschraube N-15900 und 1 Sechskantmutter N-10809 mitzuliefern.	1	20103, 20120	11 16 004
Halter für Vorderkotflügel, rechts	1	3,5 alle	11 16 050
Halter für Vorderkotflügel, rechts, mit Vierkantloch für Scheinwerferbefestigung	1	1397	11 11 051
Halter für Vorderkotflügel, rechts, mit rundem Loch für Scheinwerferbefestigung	1	1397	11 16 052
Halter für Vorderkotflügel, rechts, mit rundem Loch für Scheinwerferbefestigung Als Ersatz für Halter mit Vierkantloch ist 1 Zwischenstück 11 16 450, 1 Flachrundschraube N-15900 und 1 Sechskantmutter N-10809 mitzuliefern.	1	20103, 20120	11 16 054
Halter für Vorderkotflügel, links 1033 bis Chassis-Nr. E-2631 1210 bis Chassis-Nr. F-759, einschl. F-825 und F-826 1290, 1296 ab Chassis-Nr. 34773	1	12 B, 12 C, 1033, 1210, 1290, 1296, 1190, 1396	11 16 100
Halter für Vorderkotflügel, links 12 LG bis Chassis-Nr. L-505 1233 bis Chassis-Nr. K-347	1	92 C, 12 LG, 1233	11 16 101

Teile-Gruppen-Nr.	TEILE-NAME	Stückzahl pro Wagen	Modell
11 16 102	Halter für Vorderkotflügel, links 18 N bis Chassis-Nr. M-464 1833 bis Chassis-Nr. U-294	1	1,8 alle
11 16 103	Halter für Vorderkotflügel, links 1033 ab Chassis-Nr. E-2632 1210 ab Chassis-Nr. F-760, ausschl. F-825 und F-826 1290, 1296 bis Chassis-Nr. 34772	1	1033, 1210, 12 N, 12 LGL, 1290, 1296
11 16 104	Halter für Vorderkotflügel, links 12 LG ab Chassis-Nr. L-506 1233 ab Chassis-Nr. K-348	1	12 LG, 1233
11 16 105	Halter für Vorderkotflügel, links 18 N ab Chassis-Nr. M-465 1833 ab Chassis-Nr. U-295	1	18 N, 1833
11 16 200	Halter für Vorderkotflügel, rechts 1033 bis Chassis-Nr. E-2631 1210 bis Chassis-Nr. F-759, einschl. F-825 und F-826 1290, 1296 ab Chassis-Nr. 34773	1	12 B, 12 C, 1033, 1210, 1290, 1296, 1190, 1396
11 16 201	Halter für Vorderkotflügel, rechts 12 LG bis Chassis-Nr. L-505 1233 bis Chassis-Nr. K-347	1	92 C, 12 LG, 1233
11 16 202	Halter für Vorderkotflügel, rechts 18 N bis Chassis-Nr. M-464 1833 bis Chassis-Nr. U-294	1	1,8 alle
11 16 203	Halter für Vorderkotflügel, rechts 1033 ab Chassis-Nr. E-2632 1210 ab Chassis-Nr. F-760, ausschl. F-825 und F-826 1290, 1296 bis Chassis-Nr. 34772	1	1033, 1210, 12 N, 12 LGL, 1290, 1296
11 16 204	Halter für Vorderkotflügel, rechts 12 LG ab Chassis-Nr. L-506 1233 ab Chassis-Nr. K-348	1	12 LG, 1233
11 16 205	Halter für Vorderkotflügel, rechts 18 N ab Chassis-Nr. M-465 1833 ab Chassis-Nr. U-295	1	18 N, 1833
11 16 400	Verstärkung für Kotflügelhalter (M 8 x 1,25) Für 1,2, 1033 sowie 1190 L-RH bis Chassis-Nr. 190-29061 1190 L-RV und CL bis Chassis-Nr. 190-27996 ausschl. 190-27915 bis 27940 1396 bis Chassis-Nr. 396-4300 sind 2 Sechskantschrauben Nr. N-10 622 mitzuliefern.	2	1,2 alle, 1033, 1190, 1396
11 16 401	Verstärkung für Kotflügelhalter (5/16"-18)	2	1,8 alle
11 16 402	Verstärkung für Kotflügelhalter (5/16"-24)	2	3,5 alle
11 16 403	Verstärkung für Kotflügelhalter, ohne Gewinde	2	1,2 alle, 1033, 1190, 1396
11 16 404	Verstärkung für Kotflügelhalter, ohne Gewinde	2	1,8 alle
11 16 405	Verstärkung für Kotflügelhalter, ohne Gewinde	2	3,5 alle
11 16 450	Zwischenstück für Kotflügelhalter	2	20103
11 16 500	Gummischeibe für Vorderkotflügel-Seitenteil	2	1397, 20103, 20120
5 08 627	Scheibe (8,7 x 32 x 1,5 mm)	24	1397, 20103, 20120
11 16 526	Scheibe, Vierkantloch (6,5 x 14 x 1,5 mm)	4	1397, 20103, 20120, 1190, 1396
	Flachrundschraube mit Vierkantansatz (M 6 x 20) N-27320	4	1,2 alle, 1,8 alle, 1033, 1190, 1396
		6	3,5 alle
11 16 551	Flachrundschraube (M 6 x 1 x 15)	4	1190, 1396
11 16 575	Mutter, Spezial (5/16"-18)	4	1,2 alle, 1033, 1190, 1396
		6	1,8 alle
11 16 576	Mutter, Spezial (5/16"-18)	4	3,5 alle

TEILE-NAME	Stückzahl pro Wagen	Modell	Teile-Gruppen-Nr.
Mutter, Spezial (M 8 x 1,25)	4	1190, 1396	11 16 577
Stütze mit Strebe, links, für Kotflügel und Ersatzrad 18 N bis Chassis-Nr. M-113 1833 bis Chassis-Nr. U-232	1	18 N, 1833	**11 18 000**
Stütze mit Strebe, rechts, für Kotflügel und Ersatzrad 18 N bis Chassis-Nr. M-113 1833 bis Chassis-Nr. U-232	1	18 N, 1833	11 18 025
Stützwinkel, links, für Vorderkotflügel	1	12 LG, 1233	11 18 175
Stützwinkel, links, für Vorderkotflügel 18 N ab Chassis-Nr. M-486 1833 ab Chassis-Nr. U-342	1	18 N, 1833	11 18 176
Stützwinkel, rechts, für Vorderkotflügel	1	12 LG, 1233	11 18 200
Hinterkotflügel, links, ohne Wulst	1	92 C, 1233	**11 21 000**
Hinterkotflügel, links, ohne Wulst	1	98 C	11 21 001
Hinterkotflügel, links, ohne Wulst 3,5-34 bis Chassis-Nr. 34 D-588 3,5-57 bis Chassis-Nr. 57 D-2272 3,5-83 bis Chassis-Nr. 83 D-223	1	3,5 alle	11 21 002
Hinterkotflügel, links, ohne Wulst für L bis Chassis-Nr. L-859, ausschl. L-838/39	1	12 LG	11 21 003
Hinterkotflügel, links, ohne Wulst für C 4 bis Chassis-Nr. L-859, ausschl. L-838/39	1	12 LG	11 21 004
Hinterkotflügel, links, ohne Wulst bis Chassis-Nr. M-806	1	18 N	11 21 005
Hinterkotflügel, links, ohne Wulst für RLZ, RC 4 bis Chassis-Nr. U-699	1	1833	11 21 006
Hinterkotflügel, links, ohne Wulst für RLV bis Chassis-Nr. U-699	1	1833	11 21 007
Hinterkotflügel, links, ohne Wulst 3,5-34 ab Chassis-Nr. 34 D-589 3,5-57 ab Chassis-Nr. 57 D-2273 3,5-83 ab Chassis-Nr. 83 D-224	1	3,5 alle	11 21 008
Hinterkotflügel, links, ohne Wulst für Kw.	1	2,0-12	11 21 009
Hinterkotflügel, links und rechts, ohne Wulst und Halter für Prw.	2	2,0-12	11 21 010
Hinterkotflügel, links, mit Wulst für L, LS, C 4 und T	1	12 B, 12 C	11 21 150
Hinterkotflügel, links, mit Wulst für C 2 und RD	1	12 B, 12 C	11 21 151
Hinterkotflügel, links, mit Wulst für Kw.	1	12 B, 12 C	11 21 152
Hinterkotflügel, links, mit Wulst, für Wagen ohne Karosserie-Aufbau	1	12 B, 12 C	11 21 153
Hinterkotflügel, links, mit Wulst für L, LS und Kw.	1	18 B, 18 C	11 21 154
Hinterkotflügel, links, mit Wulst für C 2	1	18 B, 18 C	11 21 155
Hinterkotflügel, links, mit Wulst für C 4 und T	1	18 B, 18 C	11 21 156
Hinterkotflügel, links, mit Wulst für SCP	1	18 B, 18 C	11 21 157
Hinterkotflügel, links, mit Wulst 1033 und 1210-L und LS	1	1033, 1210, 1290, 1190	11 21 159

Teile-Gruppen-Nr.	TEILE-NAME	Stückzahl pro Wagen	Modell
11 21 160	Hinterkotflügel, links, mit Wulst für RD und C 2	1	1033, 1210
11 21 161	Hinterkotflügel, links, mit Wulst 1210-T 12 N-C 4	1	1210, 12 N
11 21 162	Hinterkotflügel, links, mit Wulst für Kw.	1	12 N
11 21 163	Hinterkotflügel, links, mit Wulst für L ab Chassis-Nr. L-860, einschl. L-838/839	1	12 LG
11 21 164	Hinterkotflügel, links, mit Wulst für L ab Chassis-Nr. L-860, einschl. L-838/839	1	12 LG
11 21 165	Hinterkotflügel, links, mit Wulst 12 LGL für Kw.	1	12 LGL, 1296, 1396
11 21 166	Hinterkotflügel, links, mit Wulst 18 N, 1833, C 4 ab Chassis-Nr. M-807	1	18 N, 1833
11 21 167	Hinterkotflügel, links, mit Wulst für RLZ, RC 2 ab Chassis-Nr. U-700	1	1833
11 21 168	Hinterkotflügel, links, mit Wulst für RLV ab Chassis-Nr. U-700	1	1833
11 21 169	Hinterkotflügel, links, mit Wulst für RC 2	1	1833
11 21 171	Hinterkotflügel, links, mit Wulst für LZ, LV, CL	1	1397, 20103, 20120
11 21 172	Hinterkotflügel, links, mit Wulst für C 4 und LC 4	1	1397, 20103
11 22 000	**Hinterkotflügel,** rechts, ohne Wulst	1	92 C, 1233
11 22 001	Hinterkotflügel, rechts, ohne Wulst	1	98 C
11 22 002	Hinterkotflügel, rechts, ohne Wulst 3,5-34 bis Chassis-Nr. 34 D-588 3,5-57 bis Chassis-Nr. 57 D-2272 3,5-83 bis Chassis-Nr. 83 D-223	1	3,5 alle
11 22 003	Hinterkotflügel, rechts, ohne Wulst für L bis Chassis-Nr. L-859, ausschl. L-838/39	1	12 LG
11 22 006	Hinterkotflügel, rechts, ohne Wulst für RLZ und RC 4 bis Chassis-Nr. U-699	1	1833
11 22 007	Hinterkotflügel, rechts, ohne Wulst für RLV bis Chassis-Nr. U-699	1	1833
11 22 008	Hinterkotflügel, rechts, ohne Wulst 3,5-34 ab Chassis-Nr. 34 D-589 3,5-57 ab Chassis-Nr. 57 D-2273 3,5-83 ab Chassis-Nr. 83 D-224	1	3,5 alle
11 22 009	Hinterkotflügel, rechts, ohne Wulst für Kw.	1	2,0-12
11 22 150	Hinterkotflügel, rechts, mit Wulst für L, LS, C 4, T und Kw.	1	12 B, 12 C
11 22 151	Hinterkotflügel, rechts, mit Wulst für C 2, RD	1	12 B, 12 C
11 22 153	Hinterkotflügel, rechts, mit Wulst, für Wagen ohne Karosserieaufbau	1	12 B, 12 C
11 22 154	Hinterkotflügel, rechts, mit Wulst für L und LS	1	18 B, 18 C
11 22 155	Hinterkotflügel, rechts, mit Wulst für C 2	1	18 B, 18 C
11 22 156	Hinterkotflügel, rechts, mit Wulst für C 4 und T	1	18 B, 18 C

TEILE-NAME	Stückzahl pro Wagen	Modell	Teile-Gruppen-Nr.
Hinterkotflügel, rechts, mit Wulst für SCP	1	18 B, 18 C	11 22 157
Hinterkotflügel, rechts, mit Wulst für Kw.	1	18 B, 18 C	11 22 158
Hinterkotflügel, rechts, mit Wulst 1033 und 1210 für LS	1	1033, 1210, 1290, 1190	11 22 159
Hinterkotflügel, rechts, mit Wulst für C 2 und RD	1	1033, 1210	11 22 160
Hinterkotflügel, rechts, mit Wulst 1210-T, 12 N-C 4	1	1210, 12 N	11 22 161
Hinterkotflügel, rechts, mit Wulst für Kw.	1	12 N	11 22 162
Hinterkotflügel, rechts, mit Wulst für L ab Chassis-Nr. L-860, einschl. L-838/839	1	12 LG	11 22 163
Hinterkotflügel, rechts, mit Wulst für C 4	1	12 LG	11 22 164
Hinterkotflügel, rechts, mit Wulst 12 LGL-Kw.	1	12 LGL, 1296, 1396	11 22 165
Hinterkotflügel, rechts, mit Wulst	1	18 N	11 22 166
Hinterkotflügel, rechts, mit Wulst für RLZ, RC 4 ab Chassis-Nr. U-700	1	1833	11 22 167
Hinterkotflügel, rechts, mit Wulst für RLV ab Chassis-Nr. U-700	1	1833	11 22 168
Hinterkotflügel, rechts, mit Wulst für RC 2	1	1833	11 22 169
Hinterkotflügel, rechts, mit Wulst für C 4	1	1833	11 22 170
Hinterkotflügel, rechts, mit Wulst für LZ, LV, CL	1	1397, 20103, 20120	11 22 171
Hinterkotflügel, rechts, mit Wulst für C 4 und LC 4	1	1397, 20103, 20120	11 22 172
Halter für Hinterkotflügel, vorn und hinten für Prw.	4	2,0-12	**11 28 000**
Halter für Hinterkotflügel 3,5-34 ab Chassis-Nr. Br. 4 V-6222 3,5-57 ab Chassis-Nr. Br. 7 V-6205	4	3,5-34, 3,5-57	11 28 002
Halter für Hinterkotflügel, vorn 3,5-34 bis Chassis-Nr. 34 D-588 3,5-57 bis Chassis-Nr. 57 D-2272 3,5-83 bis Chassis-Nr. 83 D-223	2	3,5 alle	11 28 025
Halter für Hinterkotflügel, hinten 3,5-34 bis Chassis-Nr. 34 D-588 3,5-57 bis Chassis-Nr. 57 D-2272 3,5-83 bis Chassis-Nr. 83 D-223	2	3,5 alle	11 28 050
Zwischenlage für Hinterkotflügel, an Pritsche, Filz	4	3,5 alle	11 28 075
	2	2,0-12	
Scheibe (8.7 x 32 x 1,5 mm)	12—18	1,2 alle, 1,8 alle, 1033, 1397, 20103, 20120, 2,0-12, 1190, 1396	5 08 627
Scheibe, Spezial, Vierkantloch	2—6	3,5, 2,0-12	11 28 100
Auftritt für Hinterkotflügel, oben für RC 2	1	1833	**11 30 000**
Auftritt für Hinterkotflügel, unten für RC 2	1	1833	11 30 025

Teile-Gruppen-Nr.	TEILE-NAME	Stückzahl pro Wagen	Modell
11 30 100	Platte für Auftritt, oben und unten für RC 2	2	1833
11 32 000	**Kotschutz für Vorderkotflügel**	2	1397
11 32 001	Kotschutz für Vorderkotflügel	2	20103, 20120
11 32 025	Halter für Kotschutz bis Chassis-Nr. 97-824, einschl. 97-854	2	1397
11 32 026	Halter für Kotschutz ab Chassis-Nr. 97-825, ausschl. 97-854	2	1397
11 32 027	Halter für Kotschutz	2	20103, 20120
11 32 150	Verstärkungsplatte für Kotschutz	4	1397, 20103, 20120
11 32 179	Lackschutz für Hinterkotflügel, links Für 1397, 20120 sowie 20103 bis Chassis-Nr. 103-48396 ist der Lackschutz paarweise zu liefern.	1	1397, 20103, 20120
11 32 204	Lackschutz für Hinterkotflügel, rechts Für 1397, 20120 sowie 20103 bis Chassis-Nr. 103-48396 ist der Lackschutz paarweise zu liefern.	1	1397, 20103, 20120
11 34 000	**Verkleidungsblech,** vorn 1296 ab Chassis-Nr. 96-34773	1	12 B, 12 C, 1033, 1210, 12 N, 1290, 1296
11 34 001	Verkleidungsblech, vorn 98 C bis Chassis-Nr. 22794	1	18 B, 18 C, 98 C
11 34 002	Verkleidungsblech, vorn	1	3,5 alle
11 34 003	Verkleidungsblech, vorn	1	92 C, 12 LG, 1233
11 34 004	Verkleidungsblech, vorn 98 C ab Chassis-Nr. 22795	1	98 C, 18 N, 1833
11 34 005	Verkleidungsblech, vorn 1296 bis Chassis-Nr. 96-34772	1	12 LGL, 1296
11 34 006	Verkleidungsblech, vorn	1	2,0-12
11 34 007	Verkleidungsblech, vorn	1	1190,
11 34 008	Verkleidungsblech, vorn	1	1396
11 34 375	Verkleidungsblech für Längsträger, vorn links	1	3,5 alle
11 34 400	Verkleidungsblech für Längsträger, vorn rechts	1	3,5 alle
11 34 425	Stütze für Kühler- und Längsträgerverkleidungsblech, vorn	2	3,5 alle
11 36 000	**Verkleidungsblech,** seitlich links für L und LS	1	12 B, 12 C
11 36 001	Verkleidungsblech, seitlich links für C 2, RD und Kw.	1	12 B, 12 C
11 36 002	Verkleidungsblech, seitlich links	1	18 B, 18 C
11 36 003	Verkleidungsblech, seitlich links bis Chassis-Nr. V-2341 nicht für Wagen mit Chassis-Kennzeichen Br. V-	1	3,5 alle
11 36 004	Verkleidungsblech, seitlich links für L, LS und CL	1	1033, 1210, 1290, 1190
11 36 005	Verkleidungsblech, seitlich links 1210-RD und C 2, 12 N-Kw.	1	1033, 1210, 12 N
11 36 006	Verkleidungsblech, seitlich links 1210-T, 12 N-C 4	1	1210, 12 N
11 36 007	Verkleidungsblech, seitlich links 1296 bis Chassis-Nr. 96-34772	1	12 LGL, 1296
11 36 008	Verkleidungsblech, seitlich links 1296 ab Chassis-Nr. 96-34773	1	1296, 1396

TEILE-NAME	Stückzahl pro Wagen	Modell	Teile-Gruppen-Nr.
Verkleidungsblech, seitlich links für Prw. bis Chassis-Nr. 2V-4037 nicht für Wagen mit Chassis-Kennzeichen Br. 2V-	1	2,0-12	11 36 009
Verkleidungsblech, seitlich links für Kw. bis Chassis-Nr. 2V-4037 nicht für Wagen mit Chassis-Kennzeichen Br. V-	1	2,0-12	11 36 010
Verkleidungsblech, seitlich links für Prw. ab Chassis-Nr. 2V-4038 und Br. 2V-1	1	2,0-12	11 36 011
Verkleidungsblech, seitlich links für Kw. ab Chassis-Nr. 2V-4038 und Br. 2V-1	1	2,0-12	11 36 012
Verkleidungsblech, seitlich links ab Chassis-Nr. V-2342 und Br. V-1	1	3,5 alle	11 36 013
Verkleidungsblech, seitlich rechts für L, LS, C 2, RD und Kw.	1	12 B, 12 C	11 36 225
Verkleidungsblech, seitlich rechts	1	18 B, 18 C	11 36 227
Verkleidungsblech, seitlich rechts bis Chassis-Nr. V-2341 nicht für Wagen mit Chassis-Kennzeichen Br. V-	1	3,5 alle	11 36 228
Verkleidungsblech, seitlich rechts für L, LS und CL	1	1033, 1210, 1290, 1190	11 36 229
Verkleidungsblech, seitlich rechts 1210-RD und C 2, 12 N-Kw.	1	1033, 1210, 12 N	11 36 230
Verkleidungsblech, seitlich rechts 1210-T, 12 N-C 4	1	1210, 12 N	11 36 231
Verkleidungsblech, seitlich rechts 1296 bis Chassis-Nr. 96-34772	1	12 LGL, 1296	11 36 232
Verkleidungsblech, seitlich rechts 1296 ab Chassis-Nr. 96-34773	1	1296, 1396	11 36 233
Verkleidungsblech, seitlich rechts für Prw. bis Chassis-Nr. 2V-4037 nicht für Wagen mit Chassis-Kennzeichen Br. 2V-	1	2,0-12	11 36 234
Verkleidungsblech, seitlich rechts für Kw. bis Chassis-Nr. 2V-4037 nicht für Wagen mit Chassis-Kennzeichen Br. 2V-	1	2,0-12	11 36 235
Verkleidungsblech, seitlich rechts für Prw. ab Chassis-Nr. 2V-4038 und Br. 2V-1	1	2,0-12	11 36 236
Verkleidungsblech, seitlich rechts für Kw. ab Chassis-Nr. 2V-4038 und Br. 2V-1	1	2,0-12	11 36 237
Verkleidungsblech, seitlich rechts ab Chassis-Nr. V-2342 und Br. V-1	1	3,5 alle	11 36 238
Verstärkungsleiste für seitliches Verkleidungsblech	2	12 B, 12 C, 1033, 1210, 12 N, 1290, 1190	11 36 800
Verstärkungsleiste für seitliches Verkleidungsblech	2	18 B, 18 C	11 36 801
Verstärkungsleiste für seitliches Verkleidungsblech, links	1	12 LGL, 1296, 1396	11 36 825
Verstärkungsleiste für seitliches Verkleidungsblech, links für Prw.	1	2,0-12	11 36 826
Verstärkungsleiste für seitliches Verkleidungsblech, links für Kw.	1	2,0-12	11 36 827
Verstärkungsleiste für seitliches Verkleidungsblech, links ab Chassis-Nr. V-2342 und Br. V-1	1	3,5 alle	11 36 828
Verstärkungsleiste für seitliches Verkleidungsblech, rechts	1	12 LGL, 1296, 1396	11 36 875
Verstärkungsleiste für seitliches Verkleidungsblech, rechts für Prw.	1	2,0-12	11 36 876
Verstärkungsleiste für seitliches Verkleidungsblech, rechts für Kw.	1	2,0-12	11 36 877

Teile-Gruppen-Nr.	TEILE-NAME	Stückzahl pro Wagen	Modell
11 36 878	Verstärkungsleiste für seitliches Verkleidungsblech, rechts ab Chassis-Nr. V-2342 und Br. V-1	1	3,5 alle
11 36 925	Zwischenlage für seitliches Verkleidungsblech	2	18 B, 18 C
11 36 926	Zwischenlage für seitliches Verkleidungsblech bis Chassis-Nr. V-2341 nicht für Wagen mit Chassis-Kennzeichen Br. V-	2	3,5 alle
11 10 450	Doppelhohlniet	2—10	12 B, 12 C, 1033, 1210, 12 N, 1290, 1296, 1190, 1396
11 38 000	**Verkleidungsblech,** hinten Wagen mit Ersatzrad hinten	1	12 B, 12 C, 1033, 1210, 12 N, 1290, 1190
11 38 001	Verkleidungsblech, hinten für L, LS, C 2 und Kw.	1	18 B, 18 C
11 38 002	Verkleidungsblech, hinten für SCP, T und C 4	1	18 B, 18 C
11 38 003	Verkleidungsblech, hinten für L, LS und CL-RV	1	1210, 1290, 1190
11 38 004	Verkleidungsblech, hinten für C 4-RV	1	12 N
11 38 005	Verkleidungsblech, hinten für L-RV	1	12 LG
11 38 006	Verkleidungsblech, hinten für C 4	1	12 LG
11 38 007	Verkleidungsblech, hinten für L-RH	1	12 LG
11 38 009	Verkleidungsblech, hinten für C 4	1	1833
11 40 350	**Trittbrett ohne Belag,** links 1233 bis Chassis-Nr. K-328	1	92 C, 1233
11 40 351	Trittbrett ohne Belag, links 1833-RLZ bis Chassis-Nr. U-643, ausschl. U-284/85/87/91/95/99, 301—326/29—32/34—37/40/42/43/45/52/88/89/90	1	98 C, 1833
11 40 352	Trittbrett ohne Belag, links L bis Chassis-Nr. L-93, ausschl. L-52/53/65/70/81/85/87	1	12 LG
11 40 353	Trittbrett ohne Belag, links L ab Chassis-Nr. L-94, einschl. L-52/53/65/70/81/85/87	1	12 LG
11 40 354	Trittbrett ohne Belag, links für C 4	1	12 LG
11 40 355	Trittbrett ohne Belag, links ab Chassis-Nr. K-329	1	1233
11 40 356	Trittbrett ohne Belag, links 18 N bis Chassis-Nr. M-113 1833-RLV bis Chassis-Nr. U-232	1	18 N, 1833
11 40 357	Trittbrett ohne Belag, links 18 N ab Chassis-Nr. M-114 1833-RLV ab Chassis-Nr. U-233	1	18 N, 1833
11 40 358	Trittbrett ohne Belag, links RLZ ab Chassis-Nr. U-644, einschl. U-284/85/87/91/95/99, 301 bis 326/29—32/34—37/40/42/43/45/52/88/89/90 RC 4 ab Chassis-Nr. U-233 C 4 ab Chassis-Nr. U-1	1	1833
11 40 359	Trittbrett ohne Belag, links für RC 4 bis Chassis-Nr. U-232	1	1833
11 40 360	Trittbrett ohne Belag, links für RC 2	1	1833
11 40 475	Trittbrett ohne Belag, rechts 1233 bis Chassis-Nr. K-328	1	92 C, 1233

TEILE-NAME	Stückzahl pro Wagen	Modell	Teile-Gruppen-Nr.
Trittbrett ohne Belag, rechts 1833-RLZ bis Chassis-Nr. U-643, ausschl. U-284/85/87/91/95/99, 301—326/29—32/34—37/40/42/43/45/52/88/89/90	1	98 C, 1833	11 40 476
Trittbrett ohne Belag, rechts L bis Chassis-Nr. L-93, ausschl. L-52/53/65/70/81/85/87	1	12 LG	11 40 477
Trittbrett ohne Belag, rechts L ab Chassis-Nr. L-94, einschl. L-52/53/65/70/81/85/87	1	12 LG	11 40 478
Trittbrett ohne Belag, rechts für C 4	1	12 LG	11 40 479
Trittbrett ohne Belag, rechts ab Chassis-Nr. K-329	1	1233	11 40 480
Trittbrett ohne Belag, rechts 18 N bis Chassis-Nr. M-113 1833-RLV bis Chassis-Nr. U-232	1	18 N, 1833	11 40 481
Trittbrett ohne Belag, rechts 18 N ab Chassis-Nr. M-114 1833-RLV ab Chassis-Nr. U-233	1	18 N, 1833	11 40 482
Trittbrett ohne Belag, rechts RLZ ab Chassis-Nr. U-644, einschl. U-284/85/87/91/95/99, 301 bis 326/29—32/34—37/40/42/43/45/52/88/89/90 RC 4 ab Chassis-Nr. U-233 C 4 ab Chassis-Nr. U-1	1	1833	11 40 483
Trittbrett ohne Belag, rechts RC 4 bis Chassis-Nr. U-232	1	1833	11 40 484
Trittbrett ohne Belag, rechts für RC 2	1	1833	11 40 485
Trittbrett ohne Belag, links 1210-T	1	12 B, 12 C, 1210, 12 N	11 40 600
Trittbrett ohne Belag, links	1	18 B, 18 C	11 40 601
Trittbrett ohne Belag, links	1	3,5 alle	11 40 602
Trittbrett ohne Belag, links	1	1033, 1210, 1290, 1190	11 40 603
Trittbrett ohne Belag, links	1	12 LGL, 1296, 1396	11 40 604
Trittbrett ohne Belag, links für Prw.	1	2,0-12	11 40 605
Trittbrett ohne Belag, links für Kw.	1	2,0-12	11 40 606
Trittbrett ohne Belag, rechts 1210-T	1	12 B, 12 C, 1210, 12 N	11 40 675
Trittbrett ohne Belag, rechts	1	18 B, 18 C	11 40 676
Trittbrett ohne Belag, rechts	1	3,5 alle	11 40 677
Trittbrett ohne Belag, rechts	1	1033, 1210, 1290, 1190	11 40 678
Trittbrett ohne Belag, rechts	1	12 LGL, 1296, 1396	11 40 679
Trittbrett ohne Belag, rechts für Prw.	1	2,0-12	11 40 680
Trittbrett ohne Belag, rechts für Kw.	1	2,0-12	11 40 681
Trittbrettbelag mit Klemmleiste, links und rechts	2	18 B, 18 C	**11 44 000**
Trittbrettbelag mit Klemmleiste, links	1	12 B, 12 C, 1033, 1210, 12 N, 1290, 1190	11 44 025
Trittbrettbelag mit Klemmleiste, links 1833-RLZ bis Chassis-Nr. U-643, ausschl. U-284/85/87/91/95/99, 301—326/29—32/34—37/40/42/43/45/52/88/89/90	1	98 C, 1833	11 44 027

Teile-Gruppen-Nr.	TEILE-NAME	Stückzahl pro Wagen	Modell
11 44 028	Trittbrettbelag mit Klemmleiste, links für LV	1	12 LG
11 44 029	Trittbrettbelag mit Klemmleiste, links für C 4	1	12 LG
11 44 030	Trittbrettbelag mit Klemmleiste, links	1	12 LGL, 1296, 1396
11 44 031	Trittbrettbelag mit Klemmleiste, links 1833-RLV und RC 2	1	18 N, 1833, 92 C, 1233
11 44 032	Trittbrettbelag mit Klemmleiste, links 1833-RLZ ab Chassis-Nr. U-644, einschl. U-284/85/87/91/95/99/301—26/29—32/34—37/40/42/43/45/52/88/89/90 RC 4 und C 4	1	1833
11 44 125	Trittbrettbelag mit Klemmleiste, rechts	1	12 B, 12 C, 1033, 1210, 12 N, 1290, 1190
11 44 126	Trittbrettbelag mit Klemmleiste, rechts	1	92 C, 1233
11 44 127	Trittbrettbelag mit Klemmleiste, rechts 1833-RLZ bis Chassis-Nr. U-643, ausschl. U-284/85/87/91/95/99/301—26/29—32/34—37/40/42/43/45/52/88/89/90	1	98 C, 1833
11 44 128	Trittbrettbelag mit Klemmleiste, rechts für LV	1	12 LG
11 44 129	Trittbrettbelag mit Klemmleiste, rechts für C 4	1	12 LG
11 44 130	Trittbrettbelag mit Klemmleiste, rechts	1	12 LGL, 1296, 1396
11 44 131	Trittbrettbelag mit Klemmleiste, rechts 1833-RLV und RC 2	1	18 N, 1833
11 44 132	Trittbrettbelag mit Klemmleiste, rechts RLZ ab Chassis-Nr. U-644, einschl. U-284/85/87/91/95/99, 301 bis 26/29—32/34—37/40/42/43/45/52/88/89/90	1	1833
11 46 000	**Kappe für Trittbrett,** links vorn und rechts hinten	2	18 B, 18 C
	links vorn 12 LG-C 4, 1833-RLZ, C 4 und RC 4	1	92 C, 98 C, 1233, 12 LG, 1833
	rechts hinten 12 LG-L, 1833-RLV und RC 2	1	12 LG, 18 N, 1833
11 46 001	Kappe für Trittbrett, rechts vorn und links hinten	2	18 B, 18 C
	rechts vorn 12 LG-C 4, 1833-RLZ, C 4 und RC 4	1	92 C, 98 C, 1233, 12 LG, 1833
	links hinten 12 LG-L, 1833-RLV und RC 2	1	12 LG, 18 N, 1833
11 46 002	Kappe für Trittbrett, links vorn	1	12 B, 12 C, 1033, 1210, 12 N, 12 LGL, 1290, 1296, 1190, 1396
11 46 003	Kappe für Trittbrett, links vorn 12 LG-L, 1833-RLV und RC 2	1	12 LG, 18 N, 1833
11 46 004	Kappe für Trittbrett, rechts vorn	1	12 B, 12 C, 1033, 1210, 12 N, 12 LGL, 1290, 1296, 1190, 1396
11 46 005	Kappe für Trittbrett, rechts vorn 12 LG-L, 1833-RLV und RC 2	1	12 LG, 18 N, 1833
11 46 006	Kappe für Trittbrett, links hinten	1	12 B, 12 C, 1033, 1210, 12 N, 1290, 1190
11 46 007	Kappe für Trittbrett, links hinten 12 LG-C 4, 1833-RLZ, C 4 und RC 4	1	92 C, 98 C, 1233, 12 LG, 1833
11 46 008	Kappe für Trittbrett, links hinten	1	12 LGL, 1296, 1396
11 46 009	Kappe für Trittbrett, rechts hinten	1	12 B, 12 C, 1033, 1210, 12 N, 1290, 1190
11 46 010	Kappe für Trittbrett, rechts hinten 12 LG-C 4, 1833-RLZ, C 4 und RC 4	1	92 C, 98 C, 1233, 12 LG, 1833

TEILE-NAME	Stückzahl pro Wagen	Modell	Teile-Gruppen-Nr.
Kappe für Trittbrett, rechts hinten	1	12 LGL, 1296, 1396	11 46 011
Unterlage (40 x 50 mm)	8	92 C, 1210, 12 N, 12 LG, 1233, 98 C, 18 N, 1833, 1290, 1296, 2,0-12, 1190, 1396	11 46 250
Gewindeplatte (¼"-20)	4—8	1,2 alle, 1,8 alle, 1033, 3,5	11 46 275
Gewindeplatte (M 6)	8—12	1290, 1296, 2,0-12, 3,5, 1190, 1396	11 46 276
Motorschutzblech bis Chassis-Nr. 97-20988	1	1397	**11 48 000**
Motorschutzblech 20103 bis Chassis-Nr. 103-11646 20120 bis Chassis-Nr. 120-500	1	20103, 20120	11 48 001
Motorschutzblech, vorn	1	1,2 alle, 1033, 1190, 1396	11 48 025
Motorschutzblech, vorn	1	1,8 alle	11 48 026
Motorschutzblech, vorn ab Chassis-Nr. 97-20989	1	1397	11 48 027
Motorschutzblech, vorn 20103 ab Chassis-Nr. 103-11647 bis Chassis-Nr. 103-44083 20120 ab Chassis-Nr. 120-501	1	20103, 20120	11 48 028
Motorschutzblech, vorn ab Chassis-Nr. 103-44084	1	20103	11 48 031
Motorschutzblech, links 1190 bis Motor-Nr. 37-14974 1396 bis Motor-Nr. 37-3426	1	1,2 alle, 1033, 1190, 1396	11 48 125
Motorschutzblech, links	1	1,8 alle	11 48 126
Motorschutzblech, links	1	3,5 alle	11 48 127
Motorschutzblech, links	1	2,0-12	11 48 128
Motorschutzblech, links ab Chassis-Nr. 97-20989	1	1397	11 48 129
Motorschutzblech, links 20103 ab Chassis-Nr. 103-11647 20120 ab Chassis-Nr. 120-501	1	20103, 20120	11 48 130
Motorschutzblech, links 1190 ab Motor-Nr. 37-14975 1396 ab Motor-Nr. 37-3426	1	1190, 1396	11 48 137
Motorschutzblech, rechts 1190 bis Motor-Nr. 37-14974 1396 bis Motor-Nr. 37-3426	1	1,2 alle, 1033, 1190, 1396	11 48 325
Motorschutzblech, rechts	1	1,8 alle	11 48 326
Motorschutzblech, rechts, Llkg. bis Chassis-Nr. V-2341 nicht für Wagen mit Chassis-Kennzeichen Br. V-	1	3,5 alle	11 48 327
Motorschutzblech, rechts, Rlkg. bis Chassis-Nr. V-2341 nicht für Wagen mit Chassis-Kennzeichen Br. V-	1	3,5 alle	11 48 328
Motorschutzblech, rechts bis Motor-Nr. 600	1	2,0-12	11 48 329
Motorschutzblech, rechts ab Motor-Nr. 601	1	2,0-12	11 48 330
Motorschutzblech, rechts, Llkg. ab Chassis-Nr. 97-20989	1	1397	11 48 331
Motorschutzblech, rechts, Rlkg. ab Chassis-Nr. 97-20989	1	1397	11 48 332

Teile-Gruppen-Nr.	TEILE-NAME	Stückzahl pro Wagen	Modell
11 48 333	Motorschutzblech, rechts, Llkg. ab Chassis-Nr. 103-11647	1	20103
11 48 334	Motorschutzblech, rechts, Rlkg. ab Chassis-Nr. 103-11647 bis Chassis-Nr. 103-44083	1	20103
11 48 335	Motorschutzblech, rechts, Llkg. ab Chassis-Nr. 120-501	1	20120
11 48 336	Motorschutzblech, rechts, Rlkg. ab Chassis-Nr. 120-501	1	20120
11 48 337	Motorschutzblech, rechts, Llkg. ab Chassis-Nr. V-2342 und Br. V-1	1	3,5 alle
11 48 338	Motorschutzblech, rechts, Rlkg. ab Chassis-Nr. V-2342 und Br. V-1	1	3,5 alle
11 48 343	Motorschutzblech, rechts, Rlkg. ab Chassis-Nr. 103-44084	1	20103
11 48 348	Motorschutzblech, rechts 1190 ab Motor-Nr. 37-14975 1396 ab Motor-Nr. 37-3427	1	1190, 1396
11 52 000	**Stütze für Motorschutzblech,** vorn links	1	1,2 alle, 1033
11 52 001	Stütze für Motorschutzblech, vorn links 1190 bis Motor-Nr. 37-14974 1396 bis Motor-Nr. 37-3426	1	1190, 1396
11 52 025	Stütze für Motorschutzblech, vorn rechts	1	1,2 alle, 1033
11 52 026	Stütze für Motorschutzblech, vorn rechts 1190 bis Motor-Nr. 37-14974 1396 bis Motor-Nr. 37-3426	1	1190, 1396
11 52 075	Stütze für Motorschutzblech, vorn, links und rechts 1190 ab Motor-Nr. 37-14975 1396 ab Motor-Nr. 37-3427	2	1190, 1396
11 52 475	Halter für Motorschutzblech an Ölwanne (Gewinde ¼"-20)	2	1,2 alle, 1,8 alle, 1033
11 52 477	Halter für Motorschutzblech	2	1190, 1396
11 54 000	**Schutzblech Zsb.,** für Kupplungsgestänge	1	1397
11 54 001	Schutzblech Zsb., für Kupplungsgestänge	1	20103, 20120
11 56 001	**Haubenunterleiste,** links, Rlkg. 12 LG-L bis Chassis-Nr. L-114 1233 bis Chassis-Nr. K-340	1	92 C, 12 LG, 1233
11 56 002	Haubenunterleiste, links	1	18 B, 18 C
11 56 003	Haubenunterleiste, links 18 N bis Chassis-Nr. M-485 1833 bis Chassis-Nr. U-341	1	98 C, 18 N, 1833
11 56 006	Haubenunterleiste, links 18 N ab Chassis-Nr. M-486 1833 ab Chassis-Nr. U-342	1	18 N, 1833
11 56 007	Haubenunterleiste, links	1	2,0-12
11 56 008	Haubenunterleiste, links, Llkg.	1	1190, 1396
11 56 009	Haubenunterleiste, links, Rlkg.	1	1190, 1396
11 56 125	Haubenunterleiste, rechts, Llkg.	1	12 B, 12 C
11 56 126	Haubenunterleiste, rechts, Llkg. 12 LG-LV bis Chassis-Nr. L-114 1233 bis Chassis-Nr. K-340	1	92 C, 12 LG, 1233
11 56 127	Haubenunterleiste, rechts	1	18 B, 18 C

TEILE-NAME	Stückzahl pro Wagen	Modell	Teile-Gruppen-Nr.
Haubenunterleiste, rechts 18 N bis Chassis-Nr. M-485 1833 bis Chassis-Nr. U-341	1	98 C, 18 N, 1833	11 56 128
Haubenunterleiste, rechts, Llkg.	1	1033, 1210, 12 N, 12 LGL, 1290, 1296	11 56 129
Haubenunterleiste, rechts, Llkg. 12 LG-LV ab Chassis-Nr. L-115 12 LG-C 4 ab Chassis-Nr. L-1 1233 ab Chassis-Nr. K-341	1	12 LG, 1233	11 56 130
Haubenunterleiste, rechts 18 N ab Chassis-Nr. M-486 1833 ab Chassis-Nr. U-342	1	18 N, 1833	11 56 131
Haubenunterleiste, rechts	1	2,0-12	11 56 132
Haubenunterleiste, rechts, Llkg.	1	1190, 1396	11 56 133
Haubenunterleiste, rechts, Rlkg.	1	1190, 1396	11 56 134
Haubenunterleiste, links vorn, Llkg.	1	12 B, 12 C	11 56 250
Haubenunterleiste, links vorn, Llkg.	1	92 C, 12 LG, 1233	11 56 251
Haubenunterleiste, links vorn, Llkg.	1	1033, 1210, 12 N, 12 LGL, 1290, 1296	11 56 252
Haubenunterleiste, rechts vorn, Rlkg.	1	12 B, 12 C	11 56 300
Haubenunterleiste, rechts vorn, Rlkg.	1	92 C, 12 LG, 1233	11 56 301
Haubenunterleiste, rechts vorn, Rlkg.	1	1033, 1210, 12 N, 12 LGL, 1290, 1296	11 56 302
Haubenteil Zsb., links, mit grundierter Zierleiste und Gitterentlüftung	1	1397	**11 58 300**
Haubenteil Zsb., links, mit grundierter Zierleiste und Schlitzentlüftung	1	1397	11 58 302
Haubenteil Zsb., links, mit verchromter Zierleiste und Schlitzentlüftung Bei Auswechslung von Haubenteilen mit Gitterentlüftung sind Haubenteile mit Schlitzentlüftung paarweise zu liefern.	1	1397	11 58 303
Haubenteil Zsb., links, mit grundierter Zierleiste und Schlitzentlüftung	1	20103	11 58 305
Haubenteil Zsb., links, mit verchromter Zierleiste und Schlitzentlüftung Bei Auswechslung von Haubenteilen mit Gitterentlüftung sind Haubenteile mit Schlitzentlüftung paarweise zu liefern.	1	20103, 20120	11 58 306
Haubenteil Zsb., rechts, mit grundierter Zierleiste und Gitterentlüftung	1	1397	11 58 400
Haubenteil Zsb., rechts, mit grundierter Zierleiste und Schlitzentlüftung	1	1397	11 58 402
Haubenteil Zsb., rechts, mit verchromter Zierleiste und Schlitzentlüftung Bei Auswechslung von Haubenteilen mit Gitterentlüftung sind Haubenteile mit Schlitzentlüftung paarweise zu liefern.	1	1397	11 58 403
Haubenteil Zsb., rechts, mit grundierter Zierleiste und Schlitzentlüftung	1	20103	11 58 405
Haubenteil Zsb., rechts, mit verchromter Zierleiste und Schlitzentlüftung Bei Auswechslung von Haubenteilen mit Gitterentlüftung sind Haubenteile mit Schlitzentlüftung paarweise zu liefern.	1	20103, 20120	11 58 406
Hauben-Oberteil mit Wasserrinne, links	1	12 B, 12 C, 1033, 1210, 12 N, 12 LGL, 1290, 1296	**11 60 000**
Hauben-Oberteil mit Wasserrinne, links	1	18 B, 18 C	11 60 001
Hauben-Oberteil mit Scharnierteil, links	1	92 C, 12 LG, 1233	11 60 002
Hauben-Oberteil mit Scharnierteil, links	1	98 C, 18 N, 1833	11 60 003
Hauben-Oberteil mit Scharnierteil, links bis Chassis-Nr. 2V-4037 nicht für Wagen mit Chassis-Kennzeichen Br. 2V-	1	2,0-12	11 60 004
Hauben-Oberteil mit Scharnierteil, links ab Chassis-Nr. 2V-4038 und Br. 2V-1	1	2,0-12	11 60 005

Teile-Gruppen-Nr.	TEILE-NAME	Stückzahl pro Wagen	Modell
11 60 006	Hauben-Oberteil mit Scharnierteil, links ab Chassis-Nr. V-2342 und Br. V-1	1	3,5 alle
11 60 007	Hauben-Oberteil mit Scharnierteil, links	1	1190, 1396
11 60 100	Hauben-Oberteil mit Scharnierteil, rechts	1	92 C, 12 LG, 1233
11 60 101	Hauben-Oberteil mit Scharnierteil, rechts	1	98 C, 18 N, 1833
11 60 102	Hauben-Oberteil mit Scharnierteil, rechts bis Chassis-Nr. 2V-4037 nicht für Wagen mit Chassis-Kennzeichen Br. 2V-	1	2,0-12
11 60 103	Hauben-Oberteil mit Scharnierteil, rechts ab Chassis-Nr. 2V-4038 und Br. 2V-1	1	2,0-12
11 60 104	Hauben-Oberteil mit Scharnierteil, rechts ab Chassis-Nr. V-2342 und Br. V-1	1	3,5 alle
11 60 105	Hauben-Oberteil mit Scharnierteil, rechts	1	1190, 1396
11 60 200	Hauben-Oberteil, links bis Chassis-Nr. V-2341 nicht für Wagen mit Chassis-Kennzeichen Br. V-	1	3,5 alle
11 60 300	Hauben-Oberteil, rechts	1	12 B, 12 C, 1033, 1210, 12 N, 12 LGL, 1290, 1296
11 60 301	Hauben-Oberteil, rechts	1	18 B, 18 C
11 60 302	Hauben-Oberteil, rechts bis Chassis-Nr. V-2341 nicht für Wagen mit Chassis-Kennzeichen Br. V-	1	3,5 alle
11 62 025	**Hauben-Mittelteil** ab Chassis-Nr. V-2342 und Br. V-1	1	3,5 alle
11 64 000	**Scharnierteil mit Verstärkungsplatte für Haube,** mitten — oben	1	92 C, 12 LG, 1233
11 64 001	Scharnierteil mit Verstärkungsplatte für Haube, mitten — oben	1	98 C, 18 N, 1833
11 64 025	Scharnierteil für Haube, mitten — oben	1	1397
11 64 026	Scharnierteil für Haube, mitten — oben	1	20103, 20120
11 64 027	Scharnierteil für Haube, mitten — oben bis Chassis-Nr. 2V-4037 nicht für Wagen mit Chassis-Kennzeichen Br. 2V-	1	2,0-12
11 64 028	Scharnierteil für Haube, mitten — oben ab Chassis-Nr. 2V-4038 und Br. 2V-1	1	2,0-12
11 64 029	Scharnierteil für Haube, mitten — oben	1	1190, 1396
11 64 125	Verstärkungsplatte für Mittelteil, vorn ab Chassis-Nr. V-2342 und Br. V-1	1	3,5 alle
11 64 150	Verstärkungsplatte für Scharnierteil, hinten	1	92 C, 12 LG, 1233, 98 C, 18 N, 1833
11 64 151	Verstärkungsplatte für Scharnierteil, hinten	1	1397, 20103, 20120, 1190, 1396
11 64 152	Verstärkungsplatte für Scharnierteil, hinten	1	2,0-12
11 64 153	Verstärkungsplatte für Scharnierteil, hinten ab Chassis-Nr. V-2342 und Br. V-1	2	3,5 alle
11 64 200	Schraube, Vierkantkopf, für Scharnierteil, vorn (5/16"-24 x 22 mm)	1	92 C, 12 LG, 1233, 98 C, 18 N, 1833
11 64 201	Schraube, Spezial, für Scharnierteil, vorn (M 8 x 1,25 x 40)	1	1397, 20103, 20120
11 64 202	Schraube, Spezial, für Scharnierteil, vorn und hinten (M 8 x 1,25 x 26)	2	2,0-12
	hinten bis Chassis-Nr. 2V-4037 nicht für Wagen mit Chassis-Kennzeichen Br. 2V-	1	
11 64 203	Schraube, Spezial, für Scharnierteil, vorn (M 8 x 1,25 x 17)	1	1190, 1396
11 64 204	Schraube, Spezial, für Scharnierteil, hinten (M 8 x 1,25 x 26) 2,0-12 ab Chassis-Nr. 2V-4038 und Br. 2V-1	1	1397, 20103, 20120, 2,0-12, 1190, 1396

TEILE-NAME	Stückzahl pro Wagen	Modell	Teile-Gruppen-Nr.
Abstandstück für Scharnierteil, vorn unten	1	92 C, 12 LG, 1233, 98 C, 18 N, 1833	11 64 276
Abstandstück für Scharnierteil, vorn	1	1397, 20103, 20120	11 64 277
Gummiunterlage für Scharnierteil, hinten 12 LG bis Chassis-Nr. L-1474 1233 bis Chassis-Nr. K-432 18 N bis Chassis-Nr. M-1320 1833 bis Chassis-Nr. U-958	1	92 C, 12 LG, 1233, 98 C, 18 N, 1833	11 64 375
Gummiunterlage für Scharnierteil, hinten 12 LG ab Chassis-Nr. L-1475 1233 ab Chassis-Nr. K-433 18 N ab Chassis-Nr. M-1321 1833 ab Chassis-Nr. U-959	1	12 LG, 1233, 18 N, 1833	11 64 376
Wasserrinne für Haube	1	12 B, 12 C, 18 B, 18 C, 1033, 1210, 12 N, 12 LGL, 1290, 1296	11 64 600
Scharnierstange, oben 3,5 bis Chassis-Nr. V-2341 nicht für Wagen mit Chassis-Kennzeichen Br. V-	1	12 B, 12 C, 18 B, 18 C, 1033, 1210, 12 N, 12 LGL, 1290, 1296, 3,5	11 64 625
Scharnierstange, seitlich	2	1,2 alle, 1,8 alle, 1033, 3,5, 2,0-12, 1190, 1396	11 64 675
Haubenseitenteil Zsb., links 1290, 1296 bis Chassis-Nr. 34772	1	12 B, 12 C, 1033, 1210, 12 N, 12 LGL, 1290, 1296	**11 66 000**
Haubenseitenteil Zsb., links	1	92 C, 12 LG, 1233	11 66 001
Haubenseitenteil Zsb., links	1	18 B, 18 C	11 66 002
Haubenseitenteil Zsb., links 1833-RLZ bis Chassis-Nr. U-643, ausschl. U-284/85/87/91/95/99/301—26/29—32/34—37/40/42/43/45/52/88/89/90	1	98 C, 1833	11 66 003
Haubenseitenteil Zsb., links 1833-RLZ ab Chassis-Nr. U-644, einschl. U-284/85/87/91/95/99/301—26/29—32/34—37/40/42/43/45/52/88/89/90	1	18 N, 1833	11 66 005
Haubenseitenteil Zsb., links, mit Schriftschild „Blitz", verchromt bis Chassis-Nr. V-2341 nicht für Wagen mit Chassis-Kennzeichen Br. V-	1	3,5 alle	11 66 006
Haubenseitenteil Zsb., links bis Chassis-Nr. 2V-4037 nicht für Wagen mit Chassis-Kennzeichen Br. 2V-	1	2,0-12	11 66 007
Haubenseitenteil Zsb., links ab Chassis-Nr. 34773	1	1290, 1296	11 66 008
Haubenseitenteil Zsb., links, mit Schriftschild „Opel Blitz" ab Chassis-Nr. 2V-4038 und Br. 2V-1	1	2,0-12	11 66 009
Haubenseitenteil Zsb., links, mit Schriftschild „Opel Blitz" ab Chassis-Nr. V-2342 bis Chassis-Nr. V-6674	1	3,5 alle	11 66 010
Haubenseitenteil Zsb., links, mit Schriftschild „Opel Blitz" ab Chassis-Nr. V-6675 bis Chassis-Nr. Br. V-497	1	3,5 alle	11 66 011
Haubenseitenteil Zsb., links, mit Schriftschild „Opel Blitz" ab Chassis-Nr. Br. V-498	1	3,5 alle	11 66 012
Haubenseitenteil Zsb., links	1	1190, 1396	11 66 013
Haubenseitenteil Zsb., rechts 1290, 1296 bis Chassis-Nr. 34772	1	12 B, 12 C, 1033, 1210, 12 N, 12 LGL, 1290, 1296	11 66 175
Haubenseitenteil Zsb., rechts	1	92 C, 12 LG, 1233	11 66 176
Haubenseitenteil Zsb., rechts	1	18 B, 18 C	11 66 177
Haubenseitenteil Zsb., rechts 1833-RLZ bis Chassis-Nr. U-643, ausschl. U-284/85/87/91/95/99/301—26/29—32/34—37/40/42/43/45/52/88/89/90	1	98 C, 1833	11 66 178

Teile-Gruppen-Nr.	TEILE-NAME	Stückzahl pro Wagen	Modell
11 66 179	Haubenseitenteil Zsb., rechts, mit Schriftschild „Blitz 6" 3,5-34 bis Chassis-Nr. 34 D-609 3,5-57 bis Chassis-Nr. 57 D-2310 3,5-83 bis Chassis-Nr. 83 D-233	1	3,5 alle
11 66 180	Haubenseitenteil Zsb., rechts 1833-RLZ ab Chassis-Nr. U-644, einschl. U-284/85/87/91/95/99/301—26/29—32/34—37/40/42/43/45/52/88/89/90	1	18 N, 1833
11 66 181	Haubenseitenteil Zsb., rechts, mit Schriftschild „Blitz" 3,5-34 ab Chassis-Nr. 34 D-610 3,5-57 ab Chassis-Nr. 57 D-2311 3,5-83 ab Chassis-Nr. 83 D-243 } bis Chassis-Nr. V-2341 nicht für Wagen mit Chassis-Kennzeich.Br.V-	1	3,5 alle
11 66 182	Haubenseitenteil Zsb., rechts bis Chassis-Nr. 2V-4037 nicht für Wagen mit Chassis-Kennzeichen Br. 2V-	1	2,0-12
11 66 183	Haubenseitenteil Zsb., rechts ab Chassis-Nr. 34773	1	1290, 1296
11 66 184	Haubenseitenteil Zsb., rechts, mit Schriftschild „Opel Blitz" ab Chassis-Nr. 2V-4038 und Br. 2V-1	1	2,0-12
11 66 185	Haubenunterteil Zsb., rechts, mit Schriftschild „Opel Blitz" ab Chassis-Nr. V-2342 und Br. V-1	1	3,5 alle
11 66 186	Haubenseitenteil Zsb., rechts, mit Schriftschild „Opel Blitz" ab Chassis-Nr. V-6675	1	3,5 alle
11 66 188	Haubenseitenteil Zsb., rechts	1	1190, 1396
11 66 875	Halter an Haubenseitenteil, innen	2	2,0-12
11 68 025	**Rahmen für Haubenentlüftung**	**2**	1397
11 68 026	Rahmen für Haubenentlüftung	2	20103, 20120
11 68 050	Gitter für Haubenentlüftung	2	1397
11 68 051	Gitter für Haubenentlüftung	2	20103, 20120
11 70 025	**Zierstab,** grundiert, für Haube links	1	1397
11 70 026	Zierstab, verchromt, für Haube links	1	1397
11 70 027	Zierstab, grundiert, für Haube links	1	20103
11 70 075	Zierstab, grundiert, für Haube rechts	1	1397
11 70 076	Zierstab, verchromt, für Haube rechts	1	1397
11 70 077	Zierstab, grundiert, für Haube rechts	1	20103
11 70 350	Tellerscheibe für Zierstab (5,2 x 11 mm)	8	1397, 20103, 20120
11 72 051	**Schutzecke für Haube,** Gummi 3,5 ab Chassis-Nr. V-2342 und Br. V-1	2—4	92 C, 98 C, 1033, 1210, 12 N, 12 LG, 1233, 18 N, 1833, 1290, 1296, 2,0-12, 3,5, 1190, 1396
11 72 052	Schutzecke für Haube, vorn, Gummi	2	1397, 20103, 20120
11 72 053	Schutzecke für Haube, hinten, Gummi	2	1397, 20103, 20120
11 72 075	Schutzstreifen für Haube, Leder	2	1190, 1396
11 72 150	Gummifassung für Haube, unten	4	1397
11 72 151	Gummifassung für Haube, unten	4	20103, 20120
11 72 175	Schriftschild „Blitz 6"	2	3,5 alle
11 72 176	Schriftschild „Blitz"	2	3,5 alle
11 72 177	Schriftschild „Opel-Blitz", schwarz	2	2,0-12, 3,5

TEILE-NAME	Stückzahl pro Wagen	Modell	Teile-Gruppen-Nr.
Haubenhalter Zsb., vorn, schwarz 18 N bis Chassis-Nr. M-297	2	12 B, 12 C, 1033, 1210, 12 N, 12 LGL, 18 N	11 74 000
vorn und hinten	4	18 B, 18 C	
Haubenhalter Zsb., vorn, verchromt 18 N ab Chassis-Nr. M-298 bis M-3116 1833 bis Chassis-Nr. U-1768	2	98 C, 1210, 12 N, 12 LGL, 18 N, 1833	11 74 001
vorn und hinten	4	18 B, 18 C	
Haubenhalter Zsb., vorn und hinten, schwarz bis Chassis-Nr. V-6674	4	3,5 alle	11 74 002
Haubenhalter Zsb., vorn, schwarz	2	1290, 1296, 2,0-12, 1190, 1396	11 74 003
vorn und hinten ab Chassis-Nr. V-6675	4	3,5	
Haubenhalter Zsb., links und rechts, verchromt	2	1397, 20103, 20120	11 74 050
Haubenhalter Zsb., vorn, verchromt 12 LG-LV und C 4 bis Chassis-Nr. L-3458, ausschl. L-3406/14—30/41—50	2	92 C, 12 LG, 1233	11 74 075
Haubenhalter Zsb., vorn, verchromt 18 N ab Chassis-Nr. M-3117 1833 ab Chassis-Nr. U-1769 1290 bis Chassis-Nr. 10-34772 2,0-12 bis Chassis-Nr. 2 V-4037 nicht für Wagen mit Chassis-Kennzeichen Br. 2 V-	2	1033, 1210, 18 N, 1833, 1290, 2,0-12	11 74 076
Haubenhalter Zsb., vorn, verchromt ab Chassis-Nr. L-3459, einschl. L-3406/14—30/41—50	2	12 LG	11 74 077
Haubenhalter Zsb., hinten links und rechts, schwarz bis Chassis-Nr. M-297	2	18 N	11 74 125
Haubenhalter Zsb., hinten links und rechts, verchromt 18 N ab Chassis-Nr. M-298 bis M-3116 1833-RLZ ab Chassis-Nr. U-644, einschl. U-284/85/87/91/95/99/301—26/29—32/34—37/40/42/43/45/52/88/89/90 1833-RLV, C 2 und C 4 bis Chassis-Nr. U-1768	2	18 N, 1833	11 74 126
Haubenhalter Zsb., hinten links und rechts, verchromt 18 N ab Chassis-Nr. M-3117 1833 ab Chassis-Nr. U-1769	2	18 N, 1833	11 74 127
Haubenhalter Zsb., hinten links, schwarz	1	12 B, 12 C	11 74 175
Haubenhalter Zsb., hinten links, verchromt 12 LG-L und C 4 bis Chassis-Nr. L-3458, ausschl. L-3406/14—30/41—50	1	92 C, 12 LG, 1233	11 74 176
Haubenhalter Zsb., hinten links, verchromt 1833-RLZ bis Chassis-Nr. U-643, ausschl. U-284/85/87/91/95/99/301—26/29—32/34—37/40/42/43/45/52/88/89/90	1	98 C, 1833	11 74 177
Haubenhalter Zsb., hinten links, schwarz	1	1033, 1210, 12 N, 12 LGL	11 74 178
Haubenhalter Zsb., hinten links, verchromt 1290 bis Chassis-Nr. 10-34772	1	1210, 1290	11 74 179
Haubenhalter Zsb., hinten links, verchromt	1	1210, 12 N, 12 LGL	11 74 180
Haubenhalter Zsb., hinten links, schwarz	1	12 LG	11 74 181
Haubenhalter Zsb., hinten links, verchromt ab Chassis-Nr. L-3459, einschl. L-3406/14—30/41—50	1	12 LG	11 74 182
Haubenhalter Zsb., hinten links, schwarz	1	1290, 1296, 1190, 1396	11 74 183
Haubenhalter Zsb., hinten links, verchromt bis Chassis-Nr. 2 V-4037 nicht für Wagen mit Chassis-Kennzeichen Br. 2 V-	1	2,0-12	11 74 184
Haubenhalter Zsb., hinten links, schwarz bis Chassis-Nr. 2 V-4037 nicht für Wagen mit Chassis-Kennzeichen Br. 2 V-	1	2,0-12	11 74 185
Haubenhalter Zsb., hinten links, schwarz ab Chassis-Nr. 2 V-4038 und Br. 2 V-1	1	2,0-12	11 74 186

Teile-Gruppen-Nr.	TEILE-NAME	Stückzahl pro Wagen	Modell
11 74 300	Haubenhalter Zsb., hinten rechts, schwarz	1	12 B, 12 C
11 74 301	Haubenhalter Zsb., hinten rechts, verchromt 12 LG bis Chassis-Nr. L-3458, ausschl. L-3406/14—30/41—50	1	92 C, 12 LG, 1233
11 74 302	Haubenhalter Zsb., hinten rechts, verchromt 1833-RLZ bis Chassis-Nr. U-643, ausschl. U-284/85/87/91/95/99/301—26/29—32/34—37/40/42/43/45/52/88/89/90	1	98 C, 1833
11 74 303	Haubenhalter Zsb., hinten rechts, schwarz	1	1033, 1210, 12 N, 12 LGL
11 74 304	Haubenhalter Zsb., hinten rechts, verchromt 1290 bis Chassis-Nr. 10-34772	1	1210, 1290
11 74 305	Haubenhalter Zsb., hinten rechts, verchromt	1	1210, 12 N, 12 LGL
11 74 306	Haubenhalter Zsb., hinten rechts, schwarz	1	12 LG
11 74 307	Haubenhalter Zsb., hinten rechts, verchromt ab Chassis-Nr. L-3459, einschl. L-3406/14—30/41—50	1	12 LG
11 74 308	Haubenhalter Zsb., hinten rechts, schwarz	1	1290, 1296, 1190, 1396
11 74 309	Haubenhalter Zsb., hinten rechts, verchromt bis Chassis-Nr. 2V-4037 nicht für Wagen mit Chassis-Kennzeichen Br. 2V-	1	2,0-12
11 74 310	Haubenhalter Zsb., hinten rechts, schwarz bis Chassis-Nr. 2V-4037 nicht für Wagen mit Chassis-Kennzeichen Br. 2V-	1	2,0-12
11 74 311	Haubenhalter Zsb., hinten rechts, schwarz ab Chassis-Nr. 2V-4038 und Br. 2V-1	1	2,0-12
11 74 725	Schutzschlauch für Haubenhalter	2	1397, 20103, 20120
11 74 750	Schutzkappe für Haubenhalter	2	1397, 20103, 20120
11 76 475	**Unterlage für Haubenhalter,** hinten, Flacheisen	2	12 B, 12 C, 98 C, 1033, 1210, 12 N, 12 LGL, 1290, 1296, 1190, 1396
11 76 476	Unterlage für Haubenhalter, hinten, Flacheisen	2	92 C, 12 LG, 1233
11 76 500	Zwischenlage für Haubenhalter	2—4	1,2 alle, 1,8 alle, 1033, 2,0-12, 1190, 1396
11 76 550	Öse für Haubenhalter, verchromt Für 92 C, 18 B, 18 C, 98 C ist Gummipuffer Nr. 11 76 601 mitzuliefern.	4	92 C, 18 B, 18 C, 98 C, 1033, 1210, 12 N, 12 LG, 1233, 18 N, 1833, 1290, 2,0-12
11 76 552	Öse für Haubenhalter, schwarz 3,5 ab Chassis-Nr. V-6675 Für 12 B, 12 C, 18 B, 18 C, 1033, 1210, 12 LGL ist Gummipuffer Nr. 11 76 601 mitzuliefern.	4	12 B, 12 C, 18 B, 18 C, 1033, 1210, 12 LGL, 1290, 1296, 2,0-12, 3,5, 1190, 1396
11 76 600	Gummipuffer ohne Bund für Haubenhalteröse	4	12 B, 12 C, 92 C, 18 B, 18 C, 98 C, 1033, 1210, 12 N, 12 LG, 18 N, 1833
11 76 601	Gummipuffer mit Bund für Haubenhalteröse	4	1,2 alle, 1,8 alle, 1033, 2,0-12, 3,5, 1190, 1396
	Halbrundlochniet für Haubenhalteröse N-17610	8	1,2 alle, 1,8 alle, 1033, 2,0-12, 3,5, 1190, 1396
11 76 675	Knopf für Haubenhalter	2	1397, 20103, 20120
11 80 000	**Haubenstütze,** links und rechts	2	1397, 20103, 20120
		1	1396
11 80 200	Halter für Haubenstütze	2	1397, 20103, 20120
		1	1396
11 80 201	Schelle für Haubenstütze	2	1397, 20103, 20120
		1	1396
11 80 251	Gummipuffer auf Kühlerverbindungsstange für Haube, 8-mm-Loch	2	92 C, 98 C

TEILE-NAME	Stückzahl pro Wagen	Modell	Teile-Gruppen-Nr.
Gummipuffer auf Kühlerverbindungsstange für Haube, 12 mm Loch	2	92 C, 98 C, 12 LG, 1233, 18 N, 1833, 1290, 1296, 2,0-12, 3,5, 1190, 1396	11 80 252
Scheinwerferverbindungsstange, einfach, schwarz (Gewinde 3/8"-24)	1	12 B, 12 C, 1033, 1210, 12 N, 12 LG	11 82 000
Scheinwerferverbindungsstange, einfach, verchromt (Gewinde 3/8"-24)	1	92 C	11 82 001
Scheinwerferverbindungsstange, einfach, schwarz (Gewinde 3/8"-24)	1	18 B, 18 C	11 82 002
Scheinwerferverbindungsstange, einfach, verchromt (Gewinde 3/8"-24)	1	18 B, 18 C, 98 C	11 82 003
Scheinwerferverbindungsstange, einfach, schwarz	1	3,5 alle	11 82 004
Scheinwerferverbindungsstange Zsb., doppelt, schwarz (Gewinde M 10 x 1) 1290, 1296 bis Chassis-Nr. 34772	1	1033, 1210, 12 LG, 1290, 1296	11 82 005
Scheinwerferverbindungsstange Zsb., doppelt, verchromt (Gewinde M 10 x 1) 1290, 1296 bis Chassis-Nr. 34772	1	1210, 12 N, 12 LG, 1233, 1290, 1296	11 82 006
Scheinwerferverbindungsstange Zsb., doppelt, verchromt (Gewinde M 10 x 1)	1	18 N, 1833	11 82 007
Scheinwerferverbindungsstange, einfach, schwarz ab Chassis-Nr. 34773	1	1290, 1296	11 82 008
Rohr für Scheinwerferstütze	1	1190, 1396	11 82 100
Endstück für Scheinwerferstütze, links	1	1190, 1396	11 82 225
Endstück für Scheinwerferstütze, rechts	1	1190, 1396	11 82 275
Stütze für Scheinwerfer, links und rechts ab Chassis-Nr. 2 V-4038 und Br. 2 V-1	2	2,0-12	11 82 350
Stütze für Scheinwerfer, links, schwarz 1290, 1296 bis Chassis-Nr. 34772	1	1033, 1210, 12 LG, 1290, 1296	11 82 375
Stütze für Scheinwerfer, links, verchromt 1290, 1296 bis Chassis-Nr. 34772	1	1210, 12 N, 12 LG, 1233, 18 N, 1833, 1290, 1296	11 82 376
Stütze für Scheinwerfer, links, schwarz bis Chassis-Nr. 2 V-4037 nicht für Wagen mit Chassis-Kennzeichen Br. 2 V-	1	2,0-12	11 82 377
Stütze für Scheinwerfer, rechts, verchromt 1290, 1296 bis Chassis-Nr. 34772	1	1033, 1210, 12 N, 12 LG, 1233, 18 N, 1833, 1290, 1296	11 82 426
Stütze für Scheinwerfer, rechts, schwarz bis Chassis-Nr. 2 V-4037 nicht für Wagen mit Chassis-Kennzeichen Br. 2 V-	1	2,0-12	11 82 427
Beilage für einfache Scheinwerferverbindungsstange, Gummi	2	12 B, 12 C, 92 C, 18 B, 18 C, 98 C, 1033, 1210, 12 N	11 82 475
Beilage für doppelte Scheinwerferverbindungsstange, Gummi, von Mitte Loch bis Mitte Loch 60 mm 1290, 1296 bis Chassis-Nr. 34772	2	1033, 1210, 12 N, 12 LG, 1233, 18 N, 1833, 1290, 1296	11 82 477
Beilage für Scheinwerferstütze 1290, 1296 ab Chassis-Nr. 34773	2	1290, 1296, 1190, 1396	11 82 479
Schelle für Scheinwerferstütze, links, schwarz 1290, 1296 bis Chassis-Nr. 34772	1	1033, 1210, 12 LG, 1290, 1296	11 82 525
Schelle für Scheinwerferstütze, links, verchromt 1290, 1296 bis Chassis-Nr. 34772	1	1210, 12 N, 12 LG, 1233, 18 N, 1833, 1290, 1296	11 82 526
Schelle für Scheinwerferstütze, rechts, verchromt 1290, 1296 bis Chassis-Nr. 34772	1	1033, 1210, 12 N, 12 LG, 1233, 18 N, 1833, 1290, 1296	11 82 551
Verstärkung für Scheinwerferstütze, links und rechts bis Chassis-Nr. 2 V-4037 nicht für Wagen mit Chassis-Kennzeichen Br. 2 V-	2	2,0-12	11 82 575
Verstärkung für Scheinwerferstütze, links, von Mitte Loch bis Mitte Loch 40 mm 1290, 1296 ab Chassis-Nr. 34773	1	1,2 alle, 1,8 alle, 1033, 1190, 1396	11 82 600
Verstärkung für Scheinwerferstütze, links, von Mitte Loch bis Mitte Loch 61 mm 1290, 1296 bis Chassis-Nr. 34772	1	1033, 1210, 12 N, 12 LG, 1233, 18 N, 1833, 1290, 1296	11 82 601

Teile-Gruppen-Nr.	TEILE-NAME	Stückzahl pro Wagen	Modell
11 82 625	Verstärkung für Scheinwerferstütze, rechts, von Mitte Loch bis Mitte Loch 40 mm 1290, 1296 bis Chassis-Nr. 24772	1	1,2 alle, 1,8 alle, 1033, 1190, 1396
11 82 626	Verstärkung für Scheinwerferstütze, rechts, von Mitte Loch bis Mitte Loch 61 mm 1290, 1296 bis Chassis-Nr. 34772	1	1033, 1210, 12 N, 12 LG, 1233, 18 N, 1833, 1290, 1296
11 82 650	Zierplatte für Scheinwerferstütze 1290, 1296 bis Chassis-Nr. 34772	1	1033, 1210, 12 N, 12 LG, 1233, 18 N, 1833, 1290, 1296
11 82 675	Schelle für Zierplatte, schwarz 1290, 1296 bis Chassis-Nr. 34772	1	1033, 1210, 12 LG, 1290, 1296
11 82 676	Schelle für Zierplatte, verchromt 1290, 1296 bis Chassis-Nr. 34772	1	1210, 12 N, 12 LG, 1233, 18 N, 1833, 1290, 1296
11 82 750	Zwischenstück für Scheinwerferbefestigung	2	1397, 20103, 20120
11 82 751	Tellerscheibe für Scheinwerferbefestigung	2	12 B, 12 C, 18 B, 18 C, 98 C, 3,5, 2,0-12
11 82 775	Gummitülle für Scheinwerferstütze 1190 bis Chassis-Nr. 190-46572 1396 bis Chassis-Nr. 396-7917	2	1190, 1396
11 82 776	Gummitülle für Scheinwerferstütze 1190 ab Chassis-Nr. 190-46573 1396 ab Chassis-Nr. 396-7918	2	1190, 1396
11 82 800	Scheibe für Scheinwerferstütze (10,5 x 18 x 2 mm)	4	12 B, 12 C, 92 C, 18 B, 18 C, 98 C, 1033, 1210, 12 N,
11 82 825	Sechskantschraube (5/16"-18 x 3/4")	4	12 B, 12 C, 18 B, 18 C
11 86 000	**Nummernschild,** vorn und hinten, ungebohrt 20103 bis Chassis-Nr. 103-44083	1	1,2 alle, 1,8 alle, 1033, 1397, 20103, 20120, 3,5, 2,0-12, 1190, 1396
	hinten, ungebohrt		3,5-57, 3,5-83
11 86 005	Nummernschild, hinten, ungebohrt 1833-RLZ, RLV und RC 4	1	12 B, 12 C, 1033, 1210, 12 N, 1233, 1833, 1290, 1397, 20103, 20120, 3,5, 2,0-12, 1190,
11 86 006	Nummernschild, vorn, mit Verstärkungsplatte, für Wagen ohne Stoßstange	1	1190, 1396
11 86 007	Nummernschild, vorn ab Chassis-Nr. 103-44084	1	20103
11 88 025	**Stütze für Nummernschild,** vorn, links und rechts	2	1,2 alle, 1,8 alle, 1033
11 88 050	Stütze für Nummernschild, vorn links 20103 bis Chassis-Nr. 103-44083	1	1397, 20103, 20120
11 88 051	Stütze für Nummernschild, vorn links ab Chassis-Nr. 103-44084	1	20103
11 88 075	Stütze für Nummernschild, vorn rechts 20103 bis Chassis-Nr. 103-44083	1	1397, 20103, 20120
11 88 076	Stütze für Nummernschild, vorn rechts ab Chassis-Nr. 103-44084	1	20103
11 88 125	Zwischenstück für Nummernschild, vorn 18 B, 18 C bis Chassis-Nr. 14503	2	18 B, 18 C, 3,5, 2,0-12
11 88 126	Zwischenstück für Nummernschild, vorn	2	1290, 1296, 1397, 20103, 20120, 1190, 1396
11 88 175	Flachsenkschraube mit Vierkantansatz (M 8 x 1,25 x 30)	1	1290, 1296, 1397, 20103, 20120, 1190, 1396
11 88 200	Flügelschraube für Nummernschild, vorn	1	1190, 1396
11 90 000	**Nummernschild mit Stütze und Strebe,** hinten bis Chassis-Nr. 14806	1	18 B, 18 C
11 90 025	Nummernschild, hinten, für Wagen mit Kofferbrücke	1	1210, 12 LG, 18 N, 1290, 1190
11 90 026	Nummernschild, hinten für Kw.	1	12 N, 12 LGL, 1296, 1396

TEILE-NAME	Stückzahl pro Wagen	Modell	Teile-Gruppen-Nr.
Nummernschild mit Halter, hinten unten für Kw.	1	2,0-12	11 90 030
Nummernschild, hinten (an Ersatzrad)	1	12 B, 12 C	11 90 075
Nummernschild, hinten für Kw.	1	12 B, 12 C, 18 B, 18 C	11 90 077
Nummernschild, hinten für 12 LG-L-RH	1	92 C, 98 C, 12 LG	11 90 078
Nummernschild, hinten für SCP	1	18 B, 18 C	11 90 079
Nummernschild, hinten 18 B ab Chassis-Nr. 14807 12 LG-C 4, 12 LGL-Prw. 18 N-LLV, 1833-C 4	1	18 B, 18 C, 12 LG, 12 LGL, 18 N, 1833	11 90 080
Nummernschild, hinten für Kw.	1	2,0-12	11 90 085
Halter für Nummernschild, hinten (Anbringung an Ersatzradhalter) bis Chassis-Nr. 3570	1	12 B, 12 C	**11 92 000**
Halter für Nummernschild, hinten (Anbringung an Ersatzradhalter) ab Chassis-Nr. 3571	1	12 C	11 92 001
Halter für Nummernschild, hinten, seitlich, Llkg.	1	12 C	11 92 002
Halter für Nummernschild, hinten, seitlich, Rlkg.	1	12 C	11 92 003
Halter für Nummernschild, hinten bis Chassis-Nr. 34 C-347	1	3,5-34	11 92 004
Halter für Nummernschild, hinten ab Chassis-Nr. 34 C-348 bis Chassis-Nr. V-2341 nicht für Wagen mit Chassis-Kennzeichen Br. V-	1	3,5-34	11 92 005
Halter für Nummernschild, hinten 1833-RLZ, RLV, RC 4	1	92 C, 98 C, 1233, 1833	11 92 006
Halter für Nummernschild, hinten, Llkg.	1	12 N	11 92 009
Halter für Nummernschild, hinten, Rlkg. für C 4	1	12 N	11 92 010
Halter für Nummernschild, hinten, Llkg. für L-RH	1	12 LG	11 92 011
Halter für Nummernschild, hinten, Rlkg. für L-RH	1	12 LG	11 92 012
Halter für Nummernschild, Llkg. für L-RH Für 1033, 1210, sowie 1290 bis Chassis-Nr. 10-34772 sind 2 Beilagen Nr. 11 96 725 2 Gewindeplatten Nr. 11 96 801 mitzuliefern.	1	1033, 1210, 1290, 1190	11 92 013
Halter für Nummernschild, hinten, Rlkg. für L-RH Für 1210 und 1290 bis Chassis-Nr. 10-34772 sind 2 Beilagen Nr. 11 96 725 2 Gewindeplatten Nr. 11 96 801 mitzuliefern.	1	1290, 1190, 1210	11 92 014
Halter für Nummernschild, hinten 1397 bis Chassis-Nr. 97-18916 20103 bis Chassis-Nr. 103-11192 20120 bis Chassis-Nr. 120-225	1	1397, 20103, 20120	11 92 015
Halter für Nummernschild, hinten 2,0-12 Prw. 3,5-34 ab Chassis-Nr. 4 V-2342 3,5-57 ab Chassis-Nr. 7 V-3377	1	2,0-12, 3,5	11 92 016

Teile-Gruppen-Nr.	TEILE-NAME	Stückzahl pro Wagen	Modell
11 92 017	Halter für Nummernschild, hinten, Llkg. 1397 ab Chassis-Nr. 97-18917 20103 ab Chassis-Nr. 103-11193 20120 ab Chassis-Nr. 120-226	1	1397, 20103, 20120
11 92 018	Halter für Nummernschild, hinten, Rlkg. 1397 ab Chassis-Nr. 97-18917 20103 ab Chassis-Nr. 103-11193 20120 ab Chassis-Nr. 120-226	1	1397, 20103, 20120
11 92 030	Halter für Nummernschild, hinten	1	2,0-12, 3,5-34, 3,5-57
11 92 400	Halter Zsb., an Kofferbrücke, für Nummernschild und Schlußlampe, links	1	1210, 12 LG, 18 N, 1290, 1190
11 92 450	Halter Zsb., an Kofferbrücke, für Nummernschild und Schlußlampe, rechts	1	1210, 12 LG, 18 N, 1290, 1190
11 92 550	Halter für Nummernschild, hinten für Kw.	2	12 B, 12 C, 18 B, 18 C, 12 N, 12 LG, 1296, 1396
11 92 551	Halter für Nummernschild, hinten für Kw.	2	2,0-12
11 96 575	**Abstandstück für Nummernschild** am hinteren Querträger (8,5 x 12 x 16 mm)	**2**	3,5
11 96 576	Abstandstück (6,5 x 12 x 6 mm)	4	12 N, 12 LG, 1833
11 96 650	Gummiabdichtung für Nummernschild 1833-RLZ, RLV und RC 4	1	92 C, 1233, 1833
11 96 651	Gummiabdichtung für Nummernschildhalter	1	98 C
11 96 725	Beilage für Nummernschildhalter	2	1210, 1397, 20103, 20120, 1290, 1190
11 96 775	Schelle für Nummernschildhalter 1833-RLZ, RLV und RC 4	1	92 C, 98 C, 1233, 1833
11 96 801	Gewindeplatte für Nummernschildbefestigung (M 6 x 1)	1	1397, 20103, 20120, 1290, 1190

UNTERGRUPPEN-FOLGE

		Seite
1200	Deckel für Batterie, Masseband	1
02	Anlasser	1
04	Lichtmaschine	3
06	Spannband für Lichtmaschine	5
08	Zündspule	5
10	Schloß für Lenkung und Zündung	6
12	Zündverteiler mit Regulierung	6
14	Zündkerze	7
16	Scheinwerfer	7
18	Scheinwerfer, Zubehör und Befestigung	8
20	Seitenlampe	8
24	Stopp- und Schlußlampe	9
26	Winker	9
28	Signalhorn	10
30	Decken- und Innenlampe	11
32	Ecklampe	11
34	Lampe und Halter für Instrumente	11
38	Sicherungsdose	12
40	Schalter für Licht, Winker usw.	12
42	Signalknopf	14
44	Anzeiger für Öldruck und Kraftstoff	14
50	Blende für Öl- und Kraftstoffmessergehäuse	15
52	Rohr für Ölmanometer	15
54	Anzeiger für Kraftstoff im Behälter	16
60	Tachometer	17
66	Glasscheibe u. Fassung f. Öldruck- u. Kraftstoffmessergehäuse	18
68	Tachometerwelle und Schutzschlauch	18
70	Scheibenwischer, pneumatisch	21
72	Scheibenwischer, elektrisch	21
74	Zubehörteile für Scheibenwischer	23
76	Zubehörteile (Fortsetzung) und Getriebe für Scheibenwischer	25
78	Antrieb f. Scheibenwischer u. Scheibenwischertreibwelle mit Schutzschlauch	25
80	Kabelsatz	26
82	Zündkabel	27
84	Kabel für Stopp- u. Schlußlampe u. Signalhorn	27
86	Kabel für Kraftstoffanzeiger	29
88	Befestigungsteile und Gummitüllen für Kabel	29

Erklärung zu den Bildtafeln der Gruppe 12

„ELEKTRISCHE AUSRÜSTUNG U. ARMATUREN"

35. MODELL 13237 — „OLYMPIA"

Alle Personen- und Lastwagen-Modelle

36. MODELL 13237 — „OLYMPIA" FORTSETZUNG

37. MODELL 13237 — „OLYMPIA" FORTSETZUNG

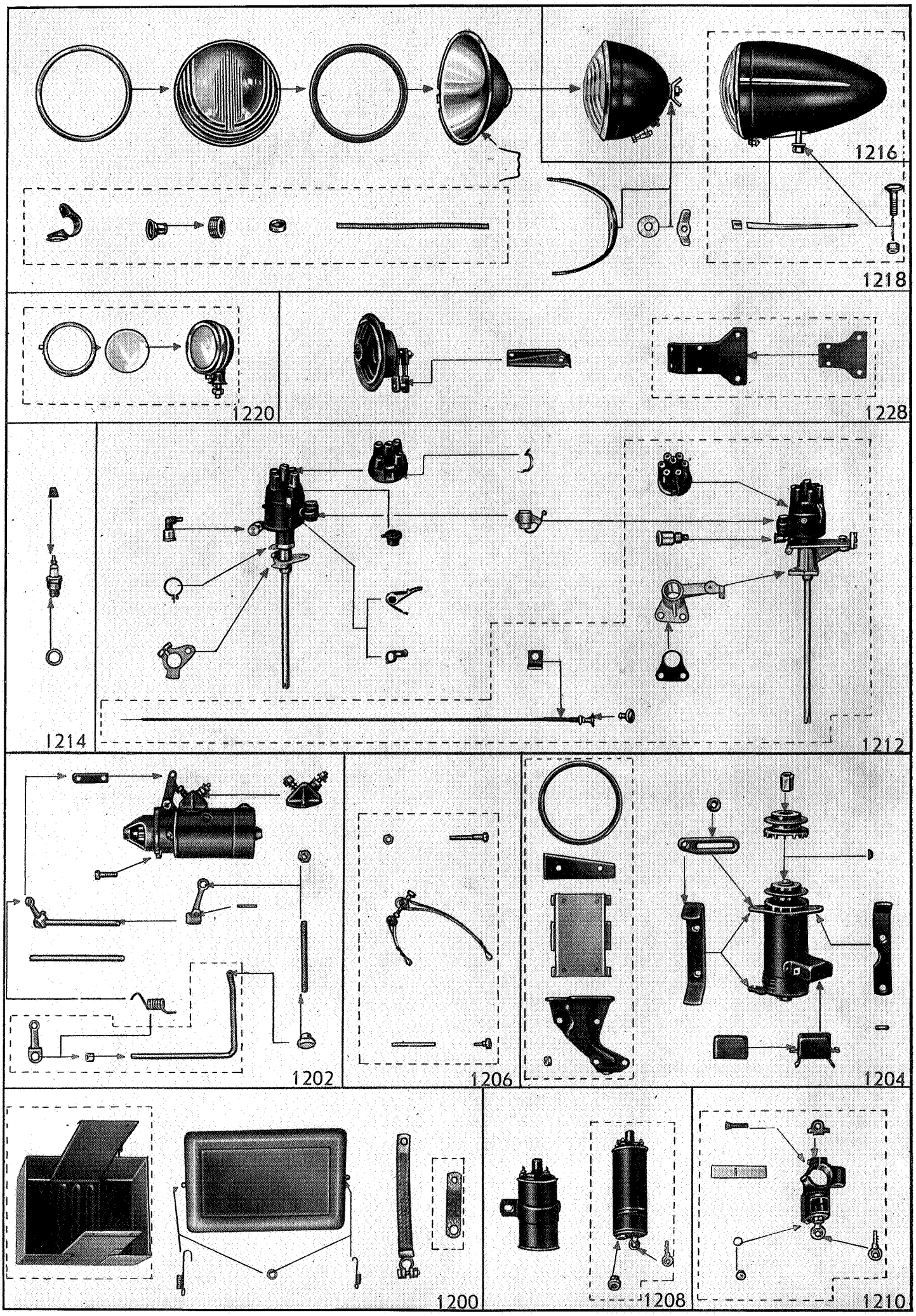
1216
1218
1220
1228
1214
1212
1202
1206
1204
1200
1208
1210

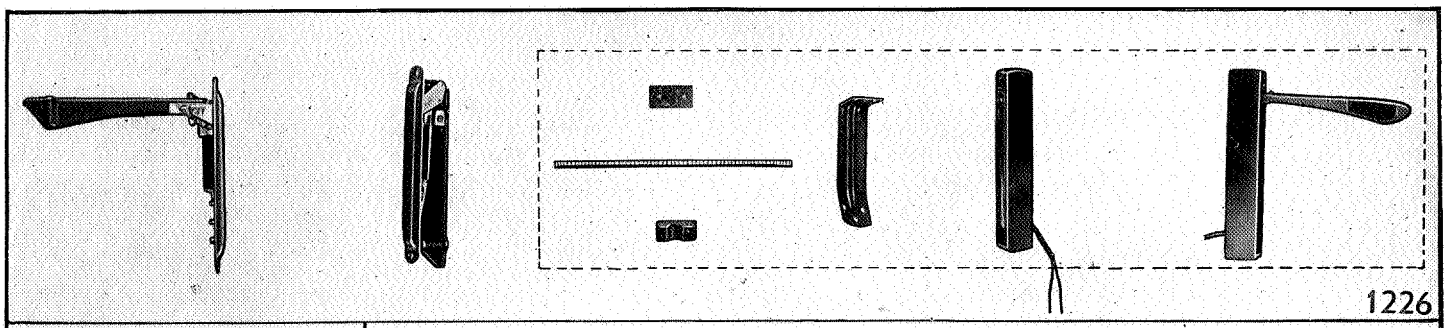
1226

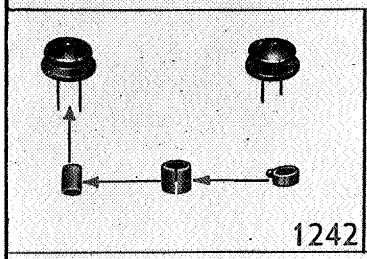
1242

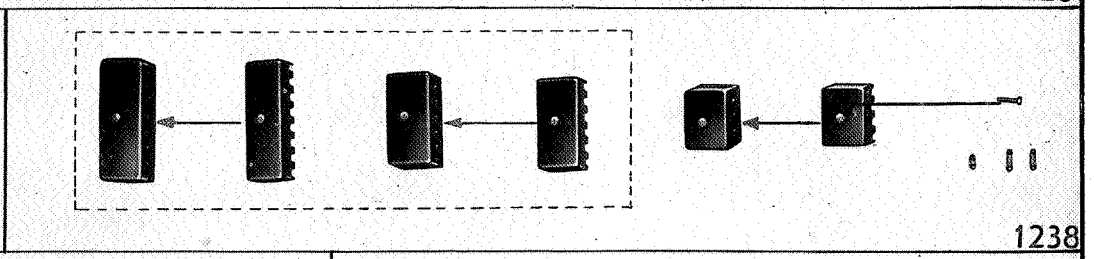
1238

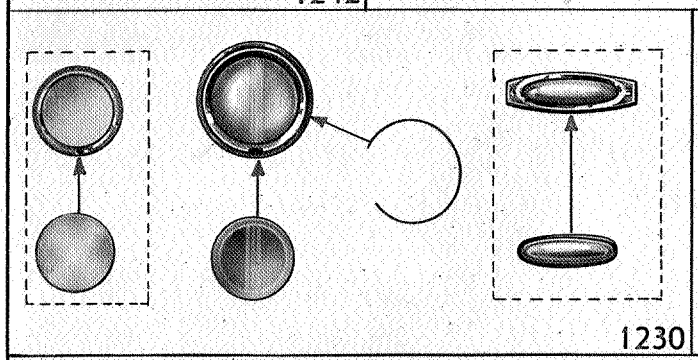
1230

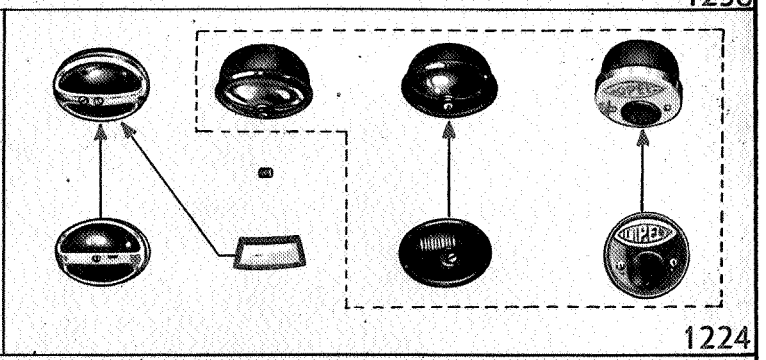
1224

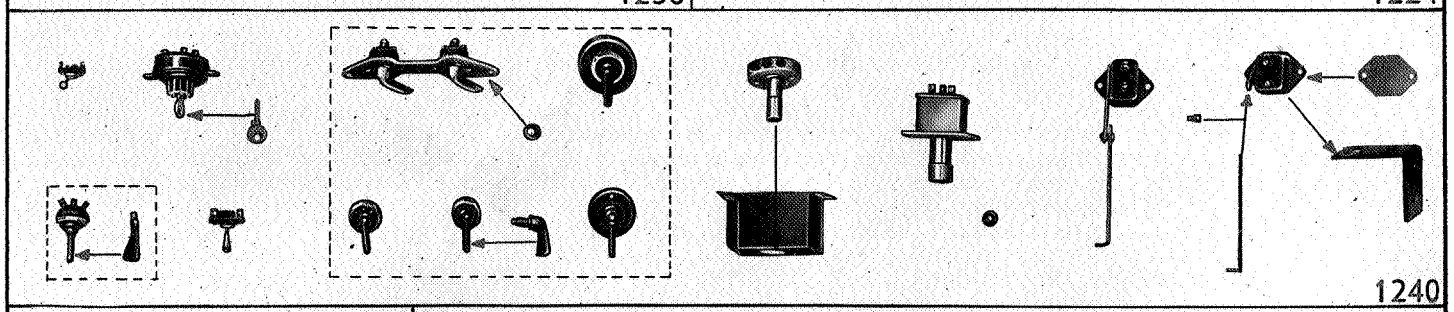
1240

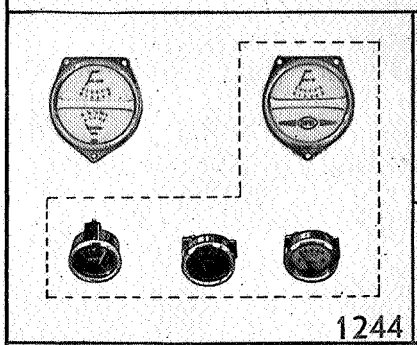
1244

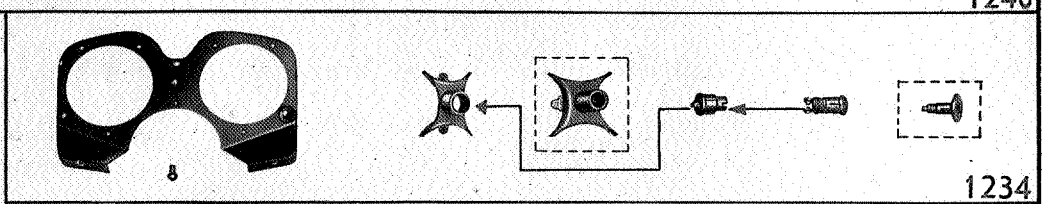
1234

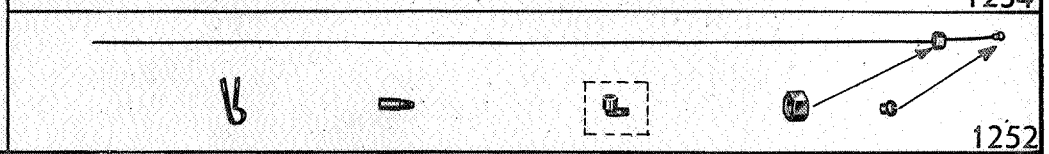
1252

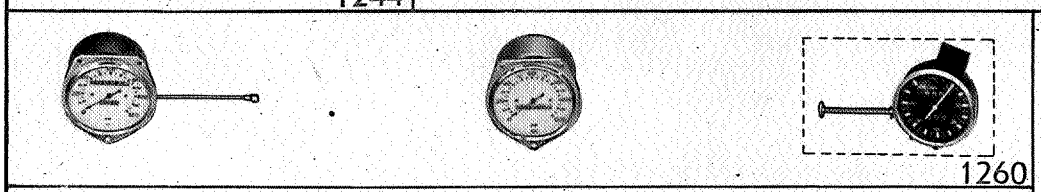
1260

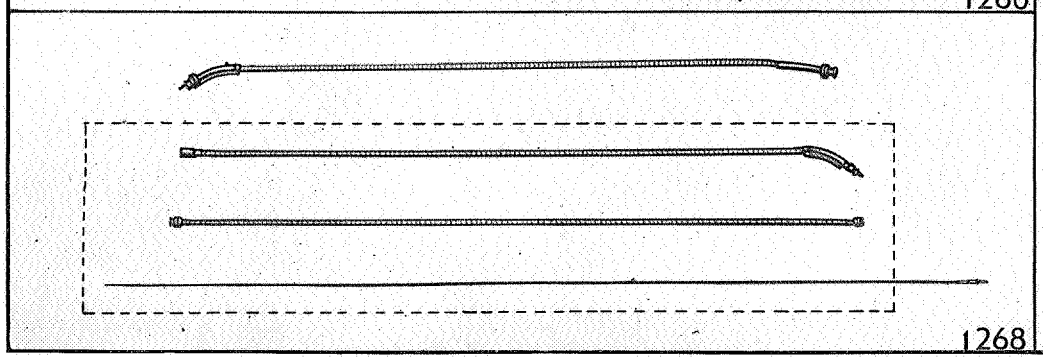
1268

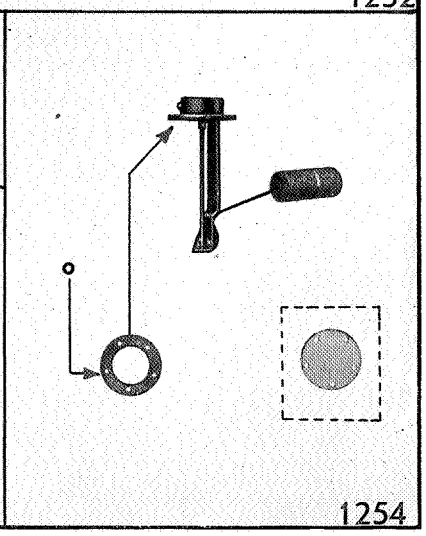
1254

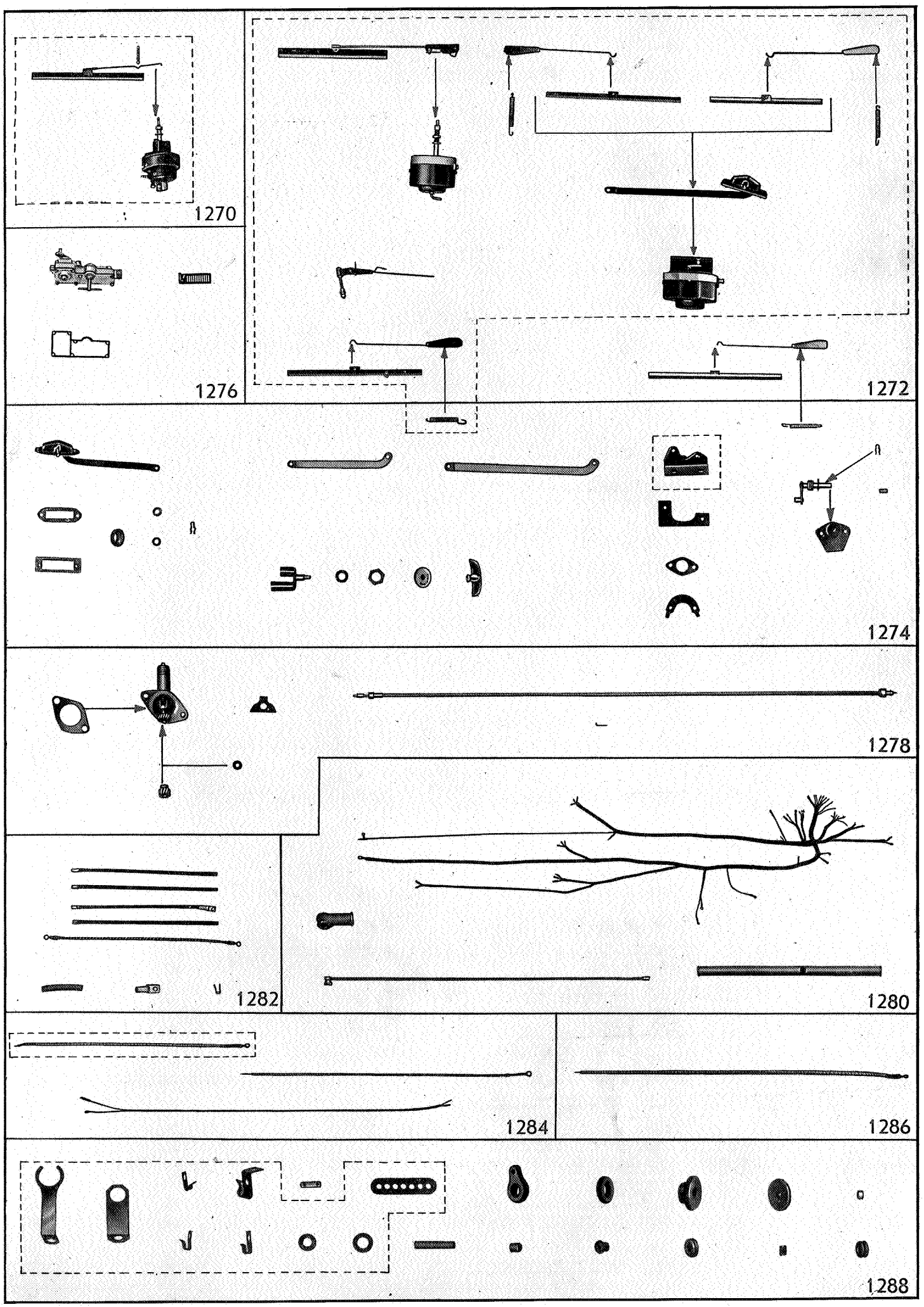
1270
1272
1276
1274
1278
1282
1280
1284
1286
1288

HAUPTGRUPPE 12

ELEKTRISCHE AUSRÜSTUNG UND ARMATUREN

12 02

TEILE-NAME	Stückzahl pro Wagen	Modell	Teile-Gruppen-Nr.
Masseband für Batterie	1	1,2 alle, 1,8 alle, 3,5 alle, 1033, 1397, 20103, 20120, 2,0-12, 1190, 1396	**12 00 475**
Masseband für Motor	1	1,2 alle, 1,8 alle, 3,5 alle, 1033, 2,0-12, 1190, 1396	12 00 600
Masseband für Motor	1	1397, 20103, 20120	12 00 601
Kasten für Batterie	1	1397, 20103, 20120	12 00 625
Anlasser	1	3,5 alle	**12 02 001**
Anlasser 20103, 20120 ab Motor-Nr. 29715 2,0-12 ab Motor-Nr. 8425	1	1,2 alle, 1,8 alle, 1033, 1397, 20103, 20120, 2,0-12, 1190, 1396	12 02 003
Anlasser, bei 12-Volt-Lichtmaschine	1	3,5-83	12 02 004
Anlasserschalter	1	alle	12 02 050
Fußhebel und Welle	1	1,2 alle, 1,8 alle, 1033	12 02 075
Welle für Fußhebel	1	1396	12 02 100
Welle für Fußhebel	1	3,5 alle	12 02 125
Welle für Fußhebel 20103, 20120 bis Motor-Nr. 29714 2,0-12 bis Motor-Nr. 8424	1	1397, 20103, 20120, 2,0-12	12 02 126
Welle für Fußhebel 20103 ab Motor-Nr. 29715 bis Chassis-Nr. 103-44083 20120 ab Motor-Nr. 29715 2,0-12 ab Motor-Nr. 8425	1	20103, 20120, 2,0-12, 1190	12 02 127
Welle für Fußhebel	1	1396	12 02 128
Welle mit Hebel für Anlasserbetätigung, Llkg. ab Chassis-Nr. 103-44084	1	20103	12 02 130
Welle für Anlasserbetätigung, Rlkg.	1	20103	12 02 131
Fußhebel Bis Motor-Nr. 8265 ist Keilschraube Nr. 12 02 527 und Mutter Nr. N-22 110 mitzuliefern.	1	3,5 alle	12 02 200
Fußhebel	1	1396	12 02 201
Zwischenhebel auf Fußhebelwelle 20103, 20120 bis Motor-Nr. 29714 2,0-12 bis Motor-Nr. 8424	1	1397, 20103, 20120, 2,0-12	12 02 250
Zwischenhebel auf Fußhebelwelle 20103 ab Motor-Nr. 29715 bis Chassis-Nr. 103-44083 20120 ab Motor-Nr. 29715 2,0-12 ab Motor-Nr. 8425	1	20103, 20120, 2,0-12, 1190, 1396	12 02 251
Zwischenhebel auf Fußhebelwelle für Anlasserbetätigung, Rlkg. ab Chassis-Nr. 103-44084	1	20103	12 02 252

Teile-Gruppen-Nr.	TEILE-NAME	Stückzahl pro Wagen	Modell
12 02 375	Stange für Fußhebel	1	1396
12 02 376	Stange für Anlasserbetätigung, Rlkg. (M 8 x 1,25) ab Chassis-Nr. 103-44084	1	20103
12 02 377	Stange für Anlasserbetätigung, Llkg. (M 8 x 1,25) ab Chassis-Nr. 103-44084	1	20103
12 02 400	Knopf für Fußhebel	1	1,2 alle, 1,8 alle, 1033
12 02 401	Knopf für Fußhebel 20103 bis Chassis-Nr. 103-44083	1	1397, 20103, 20120, 2,0-12, 1190, 1396
12 02 402	Knopf für Fußhebel ab Chassis-Nr. 103-44084	1	20103
12 02 425	Feder für Hebelrückzug	1	1,2 alle, 1,8 alle, 1033
12 02 426	Feder für Hebelrückzug	1	3,5 alle
12 02 427	Feder für Hebelrückzug 20103, 20120 bis Motor-Nr. 29714 2,0-12 bis Motor-Nr. 8424	1	1397, 20103, 20120, 2,0-12
12 02 428	Feder für Hebelrückzug 20103 ab Motor-Nr. 29715 bis Chassis-Nr. 103-44083 20120 ab Motor-Nr. 29715 2,0-12 ab Motor-Nr. 8425	1	20103, 20120, 2,0-12, 1190, 1396
12 02 430	Rückzugfeder auf Welle für Anlasserbetätigung ab Chassis-Nr. 103-44084	1	20103
12 02 475	Feder für Fußhebelwelle	1	3,5 alle
12 02 476	Druckfeder für Anlasserbetätigungsstange, 115 mm lang, 20 Windungen ab Chassis-Nr. 103-44084	1	20103
12 02 478	Druckfeder für Stange, Llkg.	1	20103
12 02 500	Haltering für Rückzugfeder 20103, 20120 bis Motor-Nr. 29714 2,0-12 bis Motor-Nr. 8424	1	1397, 20103, 20120, 2,0-12
12 02 525	Keilschraube für Fußhebel und Zwischenhebel bis Motor-Nr. R-8265	1	3,5 alle
12 02 526	Keilschraube für Fußhebel und Zwischenhebel	1	1397, 20103, 20120, 2,0-12, 1190
		2	1396
12 02 527	Keilschraube für Fußhebel ab Motor-Nr. Br. 1	1	3,5 alle
12 02 575	Lasche für Fußhebel	2	12 B, 12 C, 92 C, 18 B, 18 C, 98 C, 1033, 1210, 12 N, 12 LG, 12 LGL, 1233, 18 N, 1833
* 12 02 576	Lasche für Fußhebel	2	3,5 alle
12 02 577	Lasche für Fußhebel 20103, 20120 bis Motor-Nr. 29714 2,0-12 bis Motor-Nr. 8424	2	1290, 1296, 1397, 20103, 20120, 2,0-12
12 02 579	Lasche für Fußhebel 20103, 20120 ab Motor-Nr. 29715 2,0-12 ab Motor-Nr. 8425	2	20103, 20120, 2,0-12, 1190, 1396
	Bolzen für Fußhebellasche N-10554	2	alle
12 02 700	Sechskantmutter für Fußhebelstange (M 11 x 1)	1	1396
12 02 726	Halter für Anlasserbetätigungsstange, Llkg. ab Chassis-Nr. 103-44084	1	20103
12 02 727	Halter für Anlasserbetätigungsstange, Rlkg. ab Chassis-Nr. 103-44084	1	20103
12 02 750	Dämpfungsscheibe für Anlasserbetätigungsstange 20103 ab Chassis-Nr. 103-44084	1	20103

TEILE-NAME	Stückzahl pro Wagen	Modell	Teile-Gruppen-Nr.
Lichtmaschine	1	12 B, 12 C, 92 C, 18 B, 18 C, 98 C, 1033, 1210, 12 N, 12 LG, 12 LGL, 1233, 18 N, 1833	**12 04 000***
Lichtmaschine, bei Wagen mit 1 Lichtmaschine bis Motor-Nr. R-3165	1	3,5 alle	12 04 001*
Lichtmaschine (spannungsregulierend)	1	3,5 alle	12 04 002*
Lichtmaschine, unten, mit doppelter Riemenscheibe, bei Wagen mit 2 Lichtmaschinen bis Motor-Nr. R-3165	1	3,5-83	12 04 003*
Lichtmaschine, oben, mit einfacher Riemenscheibe, bei Wagen mit 2 Lichtmaschinen bis Motor-Nr. R-3165	1	3,5-83	12 04 004*
Lichtmaschine (Riemenaufnahme der Keilriemenscheibe 56 mm Ø) 1290, 1296 ab Motor-Nr. R-35001 1397 ab Motor-Nr. 21001 1396 bis Motor-Nr. 37-2363	1	1290, 1296, 1397, 1396	12 04 006
Lichtmaschine (Riemenaufnahme der Keilriemenscheibe 53 mm Ø)	1	1290, 1296, 1397	12 04 007*
Lichtmaschine 1290, 1296 bis Motor-Nr. R-35000 1397 bis Motor-Nr. 21000 20103, 20120 bis Motor-Nr. 12511 2,0-12 bis Chassis-Nr. 2 V-4038 und Br. 2 V-1 Bei 2,0-12 bis Motor-Nr. 600 sind 4 Schrauben Nr. N-11001 mitzuliefern.	1	1290, 1296, 1397, 20103, 20120, 2,0-12	12 04 008
Lichtmaschine (spannungsregulierend)	1	1290, 1397, 20103, 2,0-12	12 04 009*
Lichtmaschine ab Motor-Nr. R-3166	1	3,5	12 04 011*
Lichtmaschine (12 Volt) ab Motor-Nr. R-3166	1	3,5	12 04 012*
Lichtmaschine bis Motor-Nr. Y-33000	1	1190	12 04 013*
Lichtmaschine (spannungsregulierend) bis Motor-Nr. Y-33000	1	1190	12 04 014*
Lichtmaschine (stromregulierend), Riemenaufnahme der Keilriemenscheibe 57 mm Ø 1190 ab Motor-Nr. Y-33001 1396 ab Motor-Nr. 37-2364	1	1190, 1396	12 04 015*
Lichtmaschine (spannungsregulierend), Riemenaufnahme der Keilriemenscheibe 57 mm Ø 1190 ab Motor-Nr. Y-33001 1396 ab Motor-Nr. 37-2364	1	1190, 1396	12 04 016*
Lichtmaschine (spannungsregulierend) bis Motor-Nr. 37-2363	1	1396	12 04 019*
Rückstromschalter für Lichtmaschine Nr. 12 04 005, nicht für spannungsregulierende Lichtmaschine	1	1,2 alle, 1,8 alle, 1033, 1397, 20103, 20120, 2,0-12, 3,5	12 04 200*
Rückstromschalter für Lichtmaschine Nr. 12 04 003/004 bis Motor-Nr. R-3165	1	3,5	12 04 201*
Rückstromschalter, nicht für spannungsregulierende Lichtmaschine 1290, 1296 ab Motor-Nr. R-35001 1397 ab Motor-Nr. 21001	1	1290, 1296, 1397, 1190, 1396	12 04 202*
Rückstromschalter für Lichtmaschine Nr. 12 04 008	1	20103, 20120, 2,0-12	12 04 203*
Deckel für Rückstromschalter, für Lichtmaschine Nr. 12 04 003/004 1290, 1296 bis Motor-Nr. R-35000 1397 bis Motor-Nr. 21000	1	1,2 alle, 1,8 alle, 3,5, 1397, 20103, 20120, 2,0-12	12 04 250*
Deckel für Rückstromschalter bis Motor-Nr. R-3165	1	3,5	12 04 251*

Teile-Gruppen-Nr.	TEILE-NAME	Stückzahl pro Wagen	Modell
12 04 252*	Deckel für Rückstromschalter 1290, 1296 ab Motor-Nr. R-35001 1397 ab Motor-Nr. 21001	1	1290, 1296, 1397, 1190, 1396
12 04 300*	Sicherung für Lichtmaschine, 5 Amp.	1	alle
12 04 325*	Riemenscheibe für Lichtmaschine	1	12 B, 12 C, 92 C, 18 B, 18 C, 98 C, 1033, 1210, 12 N, 12 LG, 12 LGL, 1233, 18 N, 1833
12 04 326*	Riemenscheibe für Lichtmaschine, bei Wagen mit 1 Lichtmaschine	1	3,5
12 04 327*	Riemenscheibe für Lichtmaschine, doppelt, bei Wagen mit 2 Lichtmaschinen bis Motor-Nr. R-3165	1	3,5
12 04 328*	Riemenscheibe für Lichtmaschine, einfach, bei Wagen mit 2 Lichtmaschinen bis Motor-Nr. R-3165	1	3,5
12 04 329*	Riemenscheibe für Lichtmaschine 1290, 1296 bis Motor-Nr. R-35000 1397 bis Motor-Nr. 21000 Bei 2,0-12 bis Motor-Nr. 600 sind 4 Schrauben Nr. N-11001 mitzuliefern.	1	1290, 1296, 1397, 20103, 20120, 2,0-12
12 04 330*	Riemenscheibe für Lichtmaschine Nr. 12 04 006 und 12 04 019, Riemenaufnahme 56 mm Ø 1290, 1296 ab Motor-Nr. R-35001 1397 ab Motor-Nr. 21001 1396 bis Motor-Nr. 37-2363	1	1290, 1296, 1397, 1396
12 04 331*	Riemenscheibe für Lichtmaschine Nr. 12 04 007, Riemenaufnahme 53 mm Ø	1	1290, 1296, 1397
12 04 332*	Riemenscheibe für 12-Volt-Lichtmaschine ab Motor-Nr. R-3166	1	3,5
12 04 333*	Riemenscheibe für Lichtmaschine, 108 mm Ø bis Motor-Nr. Y-33000	1	1190
12 04 334*	Riemenscheibe für Lichtmaschine Nr. 12 04 015/016, Riemenaufnahme 57 mm Ø 1190 ab Motor-Nr. Y-33001 1396 ab Motor-Nr. 37-2364	1	1190, 1396
12 04 335*	Riemenscheibe für Lichtmaschine, 95 mm Ø	1	1190
12 04 475	Riemen für Lichtmaschine, bei Wagen mit 2 Lichtmaschinen bis Motor-Nr. R-3165	1	3,5
12 04 476	Riemen für 12-Volt-Lichtmaschine ab Motor-Nr. R-3166	1	3,5 alle
12 04 525	Lagerbock für Lichtmaschine 1290, 1296 bis Motor-Nr. R-35000 1397 bis Motor-Nr. 21000	1	1,2 alle, 1,8 alle, 1033, 1397, 20103, 20120, 2,0-12
12 04 526	Lagerbock für Lichtmaschine, bei Wagen mit 2 Lichtmaschinen bis Motor-Nr. R-3165	1	3,5 alle
12 04 527	Lagerbock für 12-Volt-Lichtmaschine ab Motor-Nr. R-3166	1	3,5 alle
12 04 575	Grundplatte für Lichtmaschine, bei Wagen mit 2 Lichtmaschinen bis Motor-Nr. R-3165	1	3,5 alle
12 04 576	Grundplatte für 12-Volt-Lichtmaschine ab Motor-Nr. R-3166	1	3,5 alle
12 04 625	Bügel für Lichtmaschine, links 1290, 1296 ab Motor-Nr. R-35001 1397 ab Motor-Nr. 21001 1396 bis Motor-Nr. 37-2363	1	1290, 1296, 1397, 1396
12 04 626	Bügel für Lichtmaschine, rechts 1290, 1296 ab Motor-Nr. R-35001 1397 ab Motor-Nr. 21001 1396 bis Motor-Nr. 37-2363	1	1290, 1296, 1397, 1396
12 04 627	Bügel für Lichtmaschine 1190 bis Motor-Nr. Y-33000, ausschl. 29893 bis 29904	1	1190

TEILE-NAME	Stückzahl pro Wagen	Modell	Teile-Gruppen-Nr.
Bügel für Lichtmaschine, links 1190 ab Motor-Nr. Y-33001, einschl. 29893 bis 29904 1396 ab Motor-Nr. 37-2364	1	1190, 1396	12 04 628
Bügel für Lichtmaschine, rechts 1190 ab Motor-Nr. Y-33001, einschl. 29893 bis 29904 1396 ab Motor-Nr. 37-2364	1	1190, 1396	12 04 629
Beilage für Lagerbock, bei Wagen mit 2 Lichtmaschinen bis Motor-Nr. R-3165	1	3,5 alle	12 04 675
Lasche für Lichtmaschinen-Nachstellung 1396 bis Motor-Nr. 37-2363	1	1,2 alle, 1,8 alle, 1033, 1397, 20103, 20120, 2,0-12, 1396	12 04 700
Lasche für Lichtmaschinen-Nachstellung, bei Wagen mit 1 Lichtmaschine	1	3,5 alle	12 04 701
Lasche für Lichtmaschinen-Nachstellung, bei Wagen mit 2 Lichtmaschinen bis Motor-Nr. R-3165	1	3,5 alle	12 04 702
Lasche für Lichtmaschinen-Nachstellung 1190 ab Motor-Nr. Y-33001, einschl. 29893 bis 29904 1396 ab Motor-Nr. 37-2364	1	1190, 1396	12 04 703
Scheibenfeder für Riemenscheibe	1	1290, 1296, 1397	12 04 775*
Scheibenfeder für Riemenscheibe N-11111	1	1190, 1396	
Sechskantmutter, für Riemenscheibenbefestigung 1290, 1296 bis Motor-Nr. R-35000 1397 bis Motor-Nr. 21000	×	1,2 alle, 1,8 alle, 1033, 1397, 20103, 20120, 2,0-12	12 04 800*
Sechskantmutter für Riemenscheibenbefestigung	1	3,5 alle	12 04 801*
Sechskantmutter für Riemenscheibenbefestigung 1290, 1296 ab Motor-Nr. F-35001 1397 ab Motor-Nr. 21001	1	1290, 1296, 1397, 1396	12 04 802*
Scheibe für Lichtmaschinen-Nachstellasche (8,7 x 22 x 4 mm)	1	1290, 1296, 1397, 20103, 20120, 2,0-12, 1190, 1396	12 04 850
Scheibe für Lichtmaschinen-Nachstellasche (8,5 x 20 x 1 mm)	1	1190	12 04 851
Entstörkondensator für Lichtmaschine	1	20103, 20120, 2,0-12, 1190, 1396, 3,5 alle	12 04 902
Spannband Zsb., für Lichtmaschine, bei Wagen mit 2 Lichtmaschinen bis Motor-Nr. R-3165	**1**	3,5 alle	**12 06 000**
Spannband Zsb., für 12-Volt-Lichtmaschine ab Motor-Nr. R-3166	2	3,5 alle	12 06 001
Stift für Grundplatte, bei Wagen mit 2 Lichtmaschinen bis Motor-Nr. R-3165	×	3,5 alle	12 06 125
Stift für Grundplatte bei 12-Volt-Lichtmaschine ab Motor-Nr. R-3166	1	3,5 alle	12 06 126
Bolzen für Spannband an Grundplatte ab Motor-Nr. R-3166	1	3,5 alle	12 06 175
Sechskantschraube für Spannband	2	3,5 alle	12 06 200
Sechskantmutter für Spannband	2	3,5 alle	12 06 225
Zündspule Zsb. 1290, 1296 bis Motor-Nr. R-35000 3,5 bis Motor-Nr. R-3165 2,0-12 bis Chassis-Nr. 2V-4037 nicht für Wagen mit Chassis-Kennzeichen Br. 2V-	1	1,2 alle, 1,8 alle, 3,5 alle, 1033, 2,0-12	**12 08 000***
Zündspule Zsb. 1290, 1296 ab Motor-Nr. R-35001 2,0-12 ab Chassis-Nr. 2V-4038 und Br. 2V-1 3,5 ab Motor-Nr. R-3166	1	1290, 1296, 1397, 20103, 20120, 2,0-12, 3,5, 1190, 1396	12 08 001*
Zündspule Zsb., bei 12-Volt-Lichtmaschine ab Motor-Nr. R-3166	1	3,5 alle	12 08 008*

Teile-Gruppen-Nr.	TEILE-NAME	Stückzahl pro Wagen	Modell
12 08 050*	Schauglasfassung für Zündspule 1290, 1296 bis Motor-Nr. R-35000 3,5 bis Motor-Nr. R-3165 2,0-12 bis Chassis-Nr. 2V-4037 nicht für Wagen mit Chassis-Kennzeichen Br. 2V-	1	1,2 alle, 1,8 alle, 3,5 alle, 1033, 2,0-12
12 08 425*	Schlüssel für Zündungsschalter von B 1—B 150	×	alle
12 08 426*	Schlüssel für Zündungsschalter von B 151—B 250 Bei Bestellung von Schlüsseln sind jeweils die auf denselben eingeschlagenen Nummern anzugeben.	×	alle
12 10 000*	**Schloß für Lenkung und Zündung Zsb.**	1	1397, 20103, 20120
12 10 025*	Schauglas für Lenk- und Zündschloß	1	1397, 20103, 20120
12 10 050*	Sicherungsring für Schauglas	1	1397, 20103, 20120
12 10 075	Manschette für Lenk- und Zündschloß	1	1397, 20103, 20120
12 10 100*	Klemmschraube für Lenk- und Zündschloß an Lenkstützrohr	1	1397, 20103, 20120
12 10 125*	Riegel für Klemmschraube	1	1397, 20103, 20120
12 12 002*	**Zündverteiler Zsb.**	1	3,5 alle
12 12 003*	Zündverteiler Zsb.	1	1033
12 12 004*	Zündverteiler Zsb. Bis Motor-Nr. 16000 ist der alte Verstellhebel zu verwenden.	1	1210, 12 N, 12 LG, 12 LGL, 1233, 1290, 1296
12 12 005*	Zündverteiler Zsb.	1	18 N, 1833
12 12 006*	Zündverteiler Zsb. Für 1396 bis Motor-Nr. 37-2117 ist die Zündung jeweils um 5 Kurbelwellengrade Vorzündung einzustellen.	1	1397, 1396
12 12 007*	Zündverteiler Zsb. Bei Verwendung für 18 B oder 18 C ist die Zündung 3 Kurbelwellenlagergrade vor dem oberen T-Punkt umzustellen.	1	18 B, 18 C, 20103, 20120
12 12 008*	Zündverteiler Zsb.	1	2,0-12
12 12 015*	Zündverteiler Zsb.	1	1190
12 12 125*	Kappe für Zündverteiler	1	1,2 alle, 1397, 1190, 1396
12 12 126*	Kappe für Zündverteiler	1	1,8 alle, 3,5 alle, 20103, 20120, 2,0-12
12 12 150*	Unterbrecherhebel Zsb.	1	alle
12 12 175*	Kontaktträger Zsb.	1	alle
12 12 200*	Laufstück mit Elektrode für Verteiler	1	alle
12 12 225*	Kondensator für Verteiler	1	alle
12 12 250*	Fettbehälter für Zündverteiler	1	1,2 alle, 1,8 alle, 3,5 alle, 1033, 20103, 20120, 2,0-12, 1190
12 12 251*	Fettbehälter für Zündverteiler	1	1397, 1396
12 12 275*	Feder für Zündverteilerkappe	2	alle
12 12 301*	Verstellhebel für Zündverteiler 1210, 12 N, 12 LG, 12 LGL, 1233 ab Motor-Nr. 16101	1	1,8 alle, 1033, 1210, 12 N, 12 LG, 12 LGL, 1233, 1290, 1296, 2,0-12, 1190
12 12 302*	Verstellhebel für Zündverteiler	1	3,5 alle
12 12 303*	Verstellhebel für Zündverteiler	1	1397, 20103, 20120, 1396
12 12 350*	Einstellzeiger für Zündverteiler	1	1397, 20103, 20120, 1396

TEILE-NAME	Stückzahl pro Wagen	Modell	Teile-Gruppen-Nr.
Stütze für Zündverteiler	1	3,5 alle	12 12 375*
Dichtung für Stütze	1	3,5 alle	12 12 400
Sechskantschraube, Spezial, für Zündverteiler an Zylinderkopf (M 10 x 18) ab Motor-Nr. R-3166	2	3,5 alle	12 12 425
Gumminippel für Zündverteiler 120095	5—8	alle	
Knopf und Draht Zsb., für Zündregulierung bis Motor-Nr. R-3165	1	3,5 alle	12 12 450
Knopf und Draht Zsb., für Zündregulierung ab Motor-Nr. R-3166	1	3,5 alle	12 12 451
Knopf für Zündregulierung	1	3,5 alle	12 12 475
Zwischenstück für Verteiler (Entstörung)	1	alle	12 12 625
Zündkerze	**4—6**	1,2 alle, 1,8 alle, 3,5 alle, 1033, 1397, 20103, 20120, 2,0-12, 1396	**12 14 000***
Zündkerze	4	1190	12 14 001*
Dichtring für Zündkerze (18,2 x 24 x 2 mm) N-11188	4—6	1,2 alle, 1,8 alle, 3,5 alle, 1033, 1397, 20103, 20120, 2,0-12, 1396	
Dichtring für Zündkerze (14,2 x 20 x 2 mm) N-11540	4	1190	
Schutzhülle für Zündkerze Nr. 1	1	1290, 1296, 1397, 1396	12 14 075
Scheinwerfer mit Fernlichtanzeiger, ohne Birnen, verchromt 1290-L-RV bis Motor-Nr. R-35000	**2**	92 C, 1210, 12 N, 12 LG, 1233, 1290	**12 16 000***
Scheinwerfer mit Fernlichtanzeiger, ohne Birnen, verchromt	2	98 C, 18 N, 1833	12 16 001*
Scheinwerfer mit verchromtem Fassungsring, ohne Birnen, schwarz, Export 1290, 1296 bis Motor-Nr. R-35000	2	12 B, 12 C, 1210, 12 N, 12 LGL, 1290, 1296	12 16 075*
Scheinwerfer ohne Birnen, schwarz	2	18 B, 18 C, 3,5 alle	12 16 076*
Scheinwerfer ohne Fernlichtanzeiger und Birnen, verchromt	2	18 B, 18 C, 98 C	12 16 077*
	1	18 N, 1833	
Scheinwerfer ohne Fernlichtanzeiger und Birnen, verchromt 1290, 1296 bis Motor-Nr. R-35000	1	92 C, 1033, 1210, 12 N, 12 LG, 12 LGL, 1233, 1290, 1296	12 16 078*
Scheinwerfer ohne Birnen, schwarz, Export, Gewindelänge der Befestigungsschraube 30 mm	2	1397, 20103, 20120	12 16 082*
Scheinwerfer ohne Birnen, verchromt für L-RV ab Motor-Nr. R-35001 bis Chassis-Nr. 10-67369	2	1290,	12 16 083*
Scheinwerfer ohne Birnen, mit verchromtem Zierband, schwarz ab Motor-Nr. R-35001	2	1290, 1296	12 16 084*
Scheinwerfer ohne Birnen, mit verchromtem Fassungsring und flacher Glasscheibe, schwarz 1290 für L-RV ab Chassis-Nr. 10-67370	2	1290, 1190, 1396	12 16 085*
Scheinwerfer ohne Birnen, mit gewölbter Glasscheibe, schwarz 1190 bis Chassis-Nr. 190-32926 1396 bis Chassis-Nr. 396-5278, ausschl. 396-5274	2	1190, 1396	12 16 087*
Scheinwerfer ohne Birnen, mit gewölbter Glasscheibe, schwarz, Export 1190 ab Chassis-Nr. 190-32927 1396 ab Chassis-Nr. 396-5279, einschl. 396-5274	2	1190, 1396	12 16 088*
Scheinwerfer ohne Birnen, schwarz, Export	2	18 N, 2,0-12	12 16 097
Scheinwerfer ohne Birnen, Inland	2	18 N, 2,0-12	12 16 100
Scheinwerfer ohne Birnen, Inland	2	12 B, 12 C, 1210, 12 N, 12 LGL, 1290, 1296	12 16 101

Teile-Gruppen-Nr.	TEILE-NAME	Stückzahl pro Wagen	Modell
12 16 105	Scheinwerfer ohne Birnen, Inland 1190 ab Chassis-Nr. 190-32927 1396 ab Chassis-Nr. 396-5279, einschl. 396-5274	2	1190, 1396
12 16 107	Scheinwerfer ohne Birnen, Inland	2	1397, 20103, 20120
12 18 000*	**Reflektor für Scheinwerfer ohne Birnenfassung**	**2**	1,2 alle, 1033
12 18 001*	Reflektor für Scheinwerfer ohne Birnenfassung	2	1397, 20103, 20120
12 18 050*	Sicherungsdraht für Reflektor	2	1397, 20103, 20120
12 18 075*	Fassungsring für Scheinwerfer, verchromt 1296 bis Motor-Nr. R-35000	2	1,2 alle, 1190
12 18 076*	Fassungsring für Scheinwerfer, verchromt	2	1,8 alle, 3,5 alle, 2,0-12
12 18 077*	Fassungsring für Scheinwerfer, schwarz	2	1033, 1210, 12 N, 1290, 1296
12 18 078*	Fassungsring für Scheinwerfer	2	1397, 20103, 20120
12 18 080*	Fassungsring für Scheinwerfer mit gewölbter Glasscheibe, schwarz	2	1190, 1396
12 18 150*	Zierband für Scheinwerfer, verchromt	2	1033, 1210, 12 N, 12 LG, 12 LGL, 1290, 1296
12 18 175*	Zierleiste für Scheinwerfer, seitlich vorn	4	1397, 20103, 20120
12 18 200*	Zierleiste für Scheinwerfer, seitlich hinten	4	1397, 20103, 20120
12 18 225*	Glasscheibe für Scheinwerfer, flach	2	1,2 alle, 1033, 1190
12 18 226*	Glasscheibe für Scheinwerfer	2	1,8 alle, 3,5 alle, 2,0-12
12 18 227*	Glasscheibe für Scheinwerfer, gewölbt	2	1397, 20103, 20120, 1190, 1396
12 18 350*	Gummiring für Glasscheibe 1190 nur für Scheinwerfer mit flacher Glasscheibe	2	1,2 alle, 1033, 1396, 1190, 1397, 20103, 20120
12 18 425	Metallschlauch für Scheinwerferkabel	2	1,2 alle, 1,8 alle, 3,5 alle, 1033, 1190, 1396
12 18 450*	Rohrschelle und Scheibe Zsb., für Scheinwerferbefestigung 1290, 1296 ab Motor-Nr. R-35001	2	1290, 1296, 1190, 1396
11 82 751	Tellerscheibe für Scheinwerferbefestigung	2	12 B, 12 C, 18 B, 18 C, 98 C, 3,5 alle, 2,0-12
12 18 576*	Tellerscheibe für Scheinwerferbefestigung, 32 mm Ø 1290, 1296 bis Motor-Nr. R-35000	2	1033, 1210, 12 N, 12 LGL, 1290, 1296
12 18 577*	Tellerscheibe für Scheinwerferbefestigung, 24 mm Ø 1290, 1296 bis Motor-Nr. R-35000	2	92 C, 12 LG, 1233, 98 C, 18 N, 1833, 1290, 1296
12 18 625*	Überwurfmutter für Scheinwerferanschluß 2,0-12 ab Chassis-Nr. 2V-4038 und Br. 2V-1	2	1,2 alle, 1,8 alle, 3,5 alle, 1033, 2,0-12, 1190, 1396
12 18 650*	Hülse für Überwurfmutter 2,0-12 ab Chassis-Nr. 2V-4038 und Br. 2V-1	2	1,2 alle, 1,8 alle, 3,5 alle, 1033, 2,0-12, 1190, 1396
12 18 651*	Isolierhülse für Kontaktanschluß	2	1190, 1396
12 18 676	Schraube für Scheinwerferbefestigung (½"-12 x 50)	2	1397, 20103, 20120
	Schraube für Scheinwerferbefestigung N-21630	2	1397, 20103, 20120
	Sechskantmutter für Scheinwerferbefestigung N-10809 1290, 1296 ab Motor-Nr. R-35001	2	1290, 1296, 1397, 20103, 20120, 1190, 1396
12 20 001*	**Seitenlampe**	**2**	3,5 alle
12 20 050*	Fassungsring für Seitenlampe, verchromt	2	3,5 alle
12 20 100*	Glasscheibe für Seitenlampe	2	3,5 alle

TEILE-NAME	Stückzahl pro Wagen	Modell	Teile-Gruppen-Nr.
Stopp- und Schlußlampe Zsb., oval, schwarz	1—2	18 B, 18 C, 98 C, 18 N, 1033, 3,5 alle, 1290, 1296, 2,0-12, 1190, 1396, 1210, 12 N, 12 LG, 12 LGL, 1233	**12 24 000***
Stopp- und Schlußlampe Zsb., oval	1	1397, 20103, 20120	12 24 002*
Schlußlampe Zsb., rechts Prw.	1	2,0-12	12 24 009
Schlußlampe Zsb., rund, 50 mm Ø 12 B, 12 C-Kw. bis Chassis-Nr. 10988 18 B, 18 C-Kw. bis Chassis-Nr. 22358, ausschl. 22312/13	1	12 B, 12 C, 18 B, 18 C	12 24 100*
Schlußlampe Zsb., rund, 50 mm Ø 12 B, 12 C-Kw. ab Chassis-Nr. 10989 18 B, 18 C-Kw. ab Chassis-Nr. 22359, einschl. 22312/13, 1033 bis Chassis-Nr. E-283	1	12 B, 12 C, 18 B, 18 C, 1033, 12 LGL	12 24 101*
Schlußlampe Zsb., oval 1290 ab Motor-Nr. R-35001	1	1290, 1190	12 24 103*
Deckel für Stopp- und Schlußlampe mit Cellonscheibe, rund	1	18 B, 18 C, 3,5	12 24 225*
Deckel für Stopp- und Schlußlampe mit Glasscheibe, rund 1290, 1296 bis Motor-Nr. R-35000	1—2	1,8 alle, 3,5 alle, 1033, 1210, 12 N, 12 LG, 12 LGL, 1233, 1290, 1296, 2,0-12	12 24 226*
Deckel für Stopp- und Schlußlampe, oval	1	18 B, 18 C, 98 C, 18 N, 1033, 1210, 12 N, 12 LG, 12 LGL, 1233, 1290, 1296, 2,0-12, 3,5, 1190, 1396	12 24 227*
Deckel für Stopp- und Schlußlampe, oval	1	1397, 20103, 20120	12 24 228*
Deckel für Schlußlampe, 50 mm Ø 1033 bis Chassis-Nr. E-283	1	12 B, 12 C, 18 B, 18 C, 1033, 12 LGL	12 24 300*
Glas für ovale Stopp- und Schlußlampe (Nummernlicht) 1290, 1296 ab Motor-Nr. R-35001	1	1290, 1296, 1397, 20103, 20120, 2,0-12, 3,5, 1190, 1396	12 24 325*
Halter für Stopp- und Schlußlampe 18 B, 18 C bis Chassis-Nr. 14800 nicht für SCP und Kw. 3,5-34 bis Chassis-Nr. 34 C-347	1	18 B, 18 C, 3,5-34	12 24 350
Halter für Stopp- und Schlußlampe 18 B, 18 C ab Chassis-Nr. 14801 nicht für SCP und Kw. 12 LG-C 4 18 N-LLV, 1833-C 4	1	18 B, 18 C, 12 LG, 18 N, 1833	12 24 351
Halter für Stopp- und Schlußlampe für SCP	1	18 B, 18 C	12 24 352
Halter für Stopp- und Schlußlampe für Kw.	1	18 B, 18 C	12 24 353
Halter für Schlußlampe 12 LGL-Kw.	1	12 LGL	12 24 354
1833-C 2	2	1833	
Halter für Schlußlampe, rechts 2,0-12-Prw.	1	2,0-12, 3,5-34, 3,5-57	12 24 364
Halter für Schlußlampe, rechts Kw.	1	2,0-12	12 24 365
Winker, links 2,0-12-Kw. bis Chassis-Nr. Br. 2V-1042	1	12 LG, 18 N, 1833, 1210, 12 LGL, 1397, 20103, 20120, 2,0-12, 1290, 1296, 1190, 1396	**12 26 020***
Winker, links, in Karosserie versenkt, ohne Kabel	1	92 C, 98 C, 12 LGL, 1233, 1833	12 26 025*
Winker, links, ohne Kabel 12 N-C 4	1	12 B, 12 C, 18 B, 18 C, 12 N	12 26 026*
Winker, links Kw. ab Chassis-Nr. Br. 2V-1043 bis Chassis-Nr. Br. 2V-6832	1	2,0-12	12 26 027*

Teile-Gruppen-Nr.	TEILE-NAME	Stückzahl pro Wagen	Modell
12 26 030*	Winker, links Kw. ab Chassis-Nr. Br. 2V-6833	1	2,0-12
12 26 120*	Winker, rechts 2,0-12-Kw. bis Chassis-Nr. Br. 2V-1042	1	12 B, 12 C, 18 B, 18 C, 1033, 1210, 12 N, 12 LG, 12 LGL, 18 N, 1833, 1290, 1296, 1190, 1396, 1397, 20103, 20120, 2,0-12
12 26 125*	Winker, rechts, in Karosserie versenkt	1	92 C, 12 LG, 1233, 98 C, 1833
12 26 127*	Winker, rechts Kw. ab Chassis-Nr. Br. 2V-1043 bis Chassis-Nr. Br. 2V-6832	1	2,0-12
12 26 130*	Winker, rechts Kw. ab Chassis-Nr. Br. 2V-6833	1	2,0-12
12 26 207*	Winker, links und rechts, Befestigung an Pritsche 2,0-12 Prw.	2	3,5 alle, 2,0-12
12 26 350	Metallschlauch für Winker	2	12 B, 12 C, 18 B, 18 C
12 26 351	Metallschlauch für Winker bis Chassis-Nr. V-2341 nicht für Wagen mit Chassis-Nr. Br. V-	2	3,5 alle
12 26 375*	Halter für Winker	2	12 B, 12 C, 18 B, 18 C
12 26 377	Halter für Winker	2	1233, 1833
12 26 425	Zwischenstück für Winker (Gummi) 1033, 1210 bis Karosserie-Nr. 2460	2	1033, 1210, 12 LG, 18 N, 1833
12 26 426	Zwischenstück für Winker (Gummi) 1033, 1210 ab Karosserie-Nr. 2461 12 LGL-Kw.	2	1033, 1210, 12 LGL, 1290, 1296, 1190, 1396
12 26 427	Zwischenstück für Winker (Gummi)	2	12 LG
12 26 428	Zwischenstück für Winker (Gummi) 1397 bis Motor-Nr. 21000 20103, 20120 bis Motor-Nr. 12510	2	1397, 20103, 20120
12 26 429	Zwischenstück für Winker (Gummi) 1397 ab Motor-Nr. 21001 20103, 20120 ab Motor-Nr. 12511 2,0-12-Kw. bis Chassis-Nr. Br. 2V-1042	2	1397, 20103, 20120, 2,0-12
12 26 550	Dichtung für Hülse (Gummi)	4	12 B, 12 C, 18 B, 18 C, 12 N
12 28 000*	**Signalhorn**	1	1,2 alle, 1,8 alle, 3,5 alle, 1033, 1397, 20103, 20120, 2,0-12, 1396
12 28 001*	Signalhorn, Trichterform, 95 mm Ø	1	1833
12 28 004*	Signalhorn 1396 ab Chassis-Nr. 396-6507, einschl. 396-6502/03	1	1190, 1396, 12 LG, 1833
12 28 008*	Signalhorn, 12-Volt-Lichtmaschine ab Motor-Nr. R-3166	1	3,5 alle
12 28 150	Halter für Signalhorn 2,0-12 bis Motor-Nr. 600 1396 bis Chassis-Nr. 396-6506, ausschl. 396-6502/03	1	1,2 alle, 1,8 alle, 3,5 alle, 1033, 2,0-12, 1396
12 28 151	Halter für Signalhorn „Hella"	1	18 B, 18 C, 3,5
12 28 152	Halter für Signalhorn Nr. 12 28 004	1	12 LG, 1833
12 28 153	Halter für Signalhorn 20103 bis Chassis-Nr. 103-44083	1	1397, 20103, 20120
12 28 154	Halter für Signalhorn ab Motor-Nr. 601	1	2,0-12
12 28 155	Halter für Signalhorn bis Motor-Nr. Y-33000	1	1190

TEILE-NAME	Stückzahl pro Wagen	Modell	Teile-Gruppen-Nr.
Halter für Signalhorn 1190 ab Motor-Nr. Y-33001 1396 ab Chassis-Nr. 396-6507, einschl. 396-6502/03	1	1190, 1396	12 28 156
Halter für Signalhorn ab Chassis-Nr. 103-44084	1	20103	12 28 157
Zwischenstück für Signalhornhalter	1	12 LG, 1833	12 28 275
Gummiunterlage für Signalhornhalter 20103 bis Chassis-Nr. 103-44083	1	1397, 20103, 20120	12 28 300
Gummiunterlage für Signalhornhalter ab Chassis-Nr. 103-44084	1	20103	12 28 301
Deckenlampe	**1**	1397, 20103, 20120	**12 30 001**
Deckenlampe	1	1,2 alle, 18 B, 18 C, 18 N, 1190	12 30 002
Deckenlampe ohne Birne	1	18 N	12 30 008
Innenlampe, rund CL, LA, D 6	1	20120	12 30 051
Glasscheibe für Deckenlampe	1	92 C, 1033, 1210, 12 LG, 1233, 18 N, 1290, 1190	12 30 125
Glasscheibe für Deckenlampe	1	1397, 20103, 20120	12 30 126
Glasscheibe für Innenlampe, oval CL, LA, D 6	1	20120	12 30 127
Glasscheibe für Innenlampe, rund CL, LA, D 6	1	20120	12 30 128
Springring für Deckenlampe	1	1397, 20103, 20120	12 30 175
Ecklampe	**2**	98 C, 1833	**12 32 000**
Deckel für Ecklampe	2	98 C, 1833	12 32 025
Halter für Instrumentenlampe und Fassung 2,0-12 bis Chassis-Nr. 2V-4037 nicht für Wagen mit Chassis-Kennzeichen Br. 2V-	1	92 C, 98 C, 12 LG, 18 N, 1833, 2,0-12	**12 34 025**
Halter für Instrumentenlampe und Fassung nicht für T und C 4	2	18 B, 18 C	12 34 026
Halter für Instrumentenlampe und Fassung für T und C 4	2	18 B, 18 C	12 34 027
Halter für Instrumentenlampe und Fassung bis Motor-Nr. R-3165	1	3,5 alle	12 34 028
Halter für Instrumentenlampe und Fassung, mit 2 Befestigungslöchern 1290, 1296 ab Motor-Nr. R-35001 2,0-12 ab Chassis-Nr. 2V-4038 bis Chassis-Nr. Br. 2V-5903 3,5 ab Motor-Nr. R-3166 20103 bis Chassis-Nr. 103-44083	1	1290, 1296, 1397, 20103, 20120, 2,0-12, 3,5, 1190, 1396	12 34 029
Halter für Instrumentenlampe und Fassung ab Chassis-Nr. 103-44084	1	20103	12 34 031
Halter für Instrumentenlampe und Fassung 2,0-12 ab Chassis-Nr. Br. 2V-5904	1	1190, 1396, 2,0-12	12 34 032
Fassung für Instrumentenlampe	1—2	1,2 alle, 1,8 alle, 3,5 alle, 1033, 1397, 20103, 20120, 2,0-12, 1190, 1396	12 34 200
Fassung für Fernlichtanzeiglampe ab Chassis-Nr. 103-44084	1	20103	12 34 201
Kontrollampe Zsb. 1290, 1296 ab Motor-Nr. R-35001 2,0-12 ab Chassis-Nr. 2V-4038 und Br. 2V-1 20103 ab Chassis-Nr. 103-44084	1—2	1290, 1296, 2,0-12, 3,5, 1190, 1396, 20103	12 34 276*

Teile-Gruppen-Nr.	TEILE-NAME	Stückzahl pro Wagen	Modell
12 34 450	Steckdose für Handlampe	1	12 B, 12 C, 1033
12 34 451	Steckdose für Handlampe	1	18 B, 18 C, 3,5
12 34 454	Steckdose 1210-RD, 18 N-LV	1	1210, 18 N, 2,0-12, 3,5
12 34 650	Halteplatte für Kraftstoffanzeiger und Tachometer, Aufnahmelöcher 92 mm Ø 1290, 1296 ab Motor-Nr. R-35001 2,0-12 ab Chassis-Nr. 2 V-4038 bis Chassis-Nr. Br. 2 V-5903 3,5 ab Motor-Nr. R-3166 20103 bis Chassis-Nr. 103-44083	1	1290, 1296, 1397, 20103, 20120, 2,0-12, 3,5, 1190, 1396
12 34 654	Halteplatte für Kraftstoffanzeiger und Tachometer, Aufnahmelöcher 102 mm Ø ab Chassis-Nr. 103-44084	1	20103
12 34 655	Halteplatte für Kraftstoffanzeiger und Tachometer, Aufnahmelöcher 102 mm Ø 2,0-12 ab Chassis-Nr. Br. 2 V-5904	1	1190, 1396, 2,0-12
12 34 775	Flachrundschraube für Halteplatte an Armaturentafel (M 4) 1290, 1296 ab Motor-Nr. R-35001 2,0-12 ab Chassis-Nr. 2 V-4038 und Br. 2 V-1 3,5 ab Motor-Nr. R-3166	1	1290, 1296, 1397, 20103, 20120, 2,0-12, 3,5, 1190, 1396
12 34 776	Halbrundschraube für Tachometer, Ölmanometer und Instrumentenlampe, an Instrumentenhalteplatte (M 4 x 4,8)	×	1290, 1296, 1397, 20103, 20120, 2,0-12, 3,5, 1190, 1396
12 36 001	**Glühbirne für Fernlichtanzeigelampe** ab Chassis-Nr. 103-44084	1	20103
12 38 000	**Sicherungsdose,** sechsfach 3,5 bis Motor-Nr. R-3165	1	12 B, 12 C, 92 C, 18 B, 18 C, 98 C, 1033, 1210, 12 N, 12 LG, 12 LGL, 1233, 3,5-34, 3,5-35, 3,5-57
12 38 001	Sicherungsdose, achtfach 1290, 1296 bis Motor-Nr. R-35000 2,0-12 bis Chassis-Nr. 2 V-4037 nicht für Wagen mit Chassis-Kennzeichen Br. 2 V- 3,5-83 bis Motor-Nr. R-3165	1	98 C, 1210, 12 N, 12 LG, 12 LGL, 1233, 18 N, 1833, 1290, 1296, 2,0-12, 3,5-83
12 38 002	Sicherungsdose, 4 x 15 Amp. 1397 bis Motor-Nr. 21000 20103, 20120 bis Motor-Nr. 12510	1	1397, 20103, 20120
12 38 003	Sicherungsdose, 3 x 15 und 1 x 40 Amp. 1290, 1296 ab Motor-Nr. R-35001 2,0-12 ab Chassis-Nr. 2 V-4038 und Br. 2 V-1 3,5 ab Motor-Nr. R-3166	1	1290, 1296, 1397, 20103, 20120, 2,0-12, 3,5 alle, 1190, 1396
12 38 009	Sicherungsdose, 4 x 15 und 1 x 40 Amp.	1	2,0-12, 3,5-34, 3,5-57
12 38 125	Deckel für Sicherungsdose, sechsfach 3,5 bis Motor-Nr. R-3165	1	12 B, 12 C, 92 C, 18 B, 18 C, 98 C, 1033, 1210, 12 N, 12 LG, 12 LGL, 1233, 3,5-34, 3,5-35, 3,5-57
12 38 127	Deckel für Sicherungsdose (48,6 x 63 x 22,5 mm) 1290, 1296 ab Motor-Nr. R-35001 2,0-12 ab Chassis-Nr. 2 V-4038 und Br. 2 V-1 3,5 ab Motor-Nr. R-3166	1	1290, 1296, 1397, 20103, 20120, 2,0-12, 3,5 alle, 1190, 1396
12 38 128	Deckel für Sicherungsdose (44 x 59,5 x 16,5 mm)	1	20103, 20120, 2,0-12, 3,5 alle, 1190, 1396
12 38 250	Sicherung, 40 Amp.	1	alle
	Sicherung, 15 Amp. N-11297 Schlüssel für Zündungsschalter siehe Nr. 12 08 425/26.	×	alle
12 38 325	Zylinderschraube (M 5 x 22,5) 1290 bis Motor-Nr. R-35000	2	1033, 1210, 12 N, 12 LG, 12 LGL, 1233, 18 N, 1833, 1290
12 40 000	**Kippschalter für Instrumentenlampe** 1290, 1296 bis Motor-Nr. R-35000 2,0-12 bis Chassis-Nr. 2 V-4037 nicht für Wagen mit Chassis-Kennzeichen Br. 2 V- 3,5 bis Motor-Nr. R-3165	1	1,2 alle, 1,8 alle, 3,5 alle, 1033, 2,0-12
12 40 001	Kippschalter für Instrumentenlampe und Scheibenwischer 1290, 1296 ab Motor-Nr. R-35001 2,0-12 ab Chassis-Nr. 2 V-4038 und Br. 2 V-1 3,5 ab Motor-Nr. R-3166	1—2	1290, 1296, 1397, 20103, 20120, 2,0-12, 3,5, 1190, 1396

TEILE-NAME	Stückzahl pro Wagen	Modell	Teile-Gruppen-Nr.
Kippschalter für Ecklampe	1	98 C, 1833	12 40 002
Kippschalter für Fanfarenhorn	1	98 C, 18 N, 1833	12 40 003
Licht- und Winkerschalter Zsb.	1	1397, 20103, 20120	12 40 075*
Licht- und Zündungsschalter 1290, 1296 ab Motor-Nr. R-35001 2,0-12 ab Chassis-Nr. 2V-4038 und Br. 2V-1 3,5 ab Motor-Nr. R-3166	1	1290, 1296, 2,0-12, 3,5, 1190, 1396	12 40 100*
Schlüssel für Zündungsschalter siehe Nr. 12 08 425/26)			
Lichtschalter mit Abblendung 3,5 bis Motor-Nr. R-3165 1290 bis Motor-Nr. R-35000	1	12 B, 12 C, 92 C, 18 B, 18 C, 98 C, 3,5, 1033, 1210, 12 N, 12 LG, 12 LGL, 1233, 18 N, 1833, 1290	12 40 125*
Lichtschalter ohne Abblendung, 60 mm Ø	1	92 C, 98 C, 12 LG, 1233, 18 N, 1833	12 40 150*
Lichtschalter ohne Abblendung 1290, 1296 bis Motor-Nr. R-35000 2,0-12 bis Chassis-Nr. 2V-4037 nicht für Wagen mit Chassis-Kennzeichen Br. 2V-	1	92 C, 98 C, 1033, 1210, 12 LG, 12 LGL, 1233, 18 N, 1833, 1290, 1296, 2,0-12	12 40 151*
Lichtschalter	1	1397, 20103, 20120	12 40 152*
Winkerschalter 1290, 1296 bis Motor-Nr. R-35000 2,0-12 bis Chassis-Nr. 2V-4037 nicht für Wagen mit Chassis-Kennzeichen Br. 2V-	1	1,2 alle, 1,8 alle, 1033, 2,0-12	12 40 200*
Winkerschalter bis Motor-Nr. R-3165	1	3,5 alle	12 40 201*
Winkerschalter	1	1397, 20103, 20120	12 40 202*
Winkerschalter 1290, 1296 ab Motor-Nr. R-35001 2,0-12 ab Chassis-Nr. 2V-4038 und Br. 2V-1 3,5 ab Motor-Nr. R-3166	1	1290, 1296, 2,0-12, 3,5, 1190, 1396	12 40 203*
Hebel für Licht- und Winkerschalter	2	1397, 20103, 20120	12 40 275*
Hebel für Lichtschalter 1290, 1296 bis Motor-Nr. R-35000 2,0-12 bis Chassis-Nr. 2V-4037 nicht für Wagen mit Chassis-Kennzeichen Br. 2V- 3,5 bis Motor-Nr. R-3165	1	1,2 alle, 1,8 alle, 3,5 alle, 1033, 2,0-12	12 40 300*
Hebel für Winkerschalter 1290, 1296 ab Motor-Nr. R-35001 2,0-12 ab Chassis-Nr. 2V-4038 und Br. 2V-1 3,5 ab Motor-Nr. R-3166	1	1290, 1296, 2,0-12, 3,5 alle, 1190, 1396	12 40 325*
Tellerscheibe für Licht- und Winkerschalter (5,2 mm)	2	1397, 20103, 20120	11 70 350
Fußabblendschalter, Llkg. und Rlkg. 20103 Rlkg. bis Chassis-Nr. 103-44083	1	1033, 1210, 12 LG, 1233, 18 N, 1833, 1397, 20103, 20120, 2,0-12, 3,5, 1190, 1396	12 40 450*
Fußabblendschalter 20103 Rlkg. ab Chassis-Nr. 103-44084	1	20103	12 40 451
Scheibe für Fußabblendschalter (5,2 x 14 x 2 mm) ab Chassis-Nr. 103-44084	4	20103	8 30 452
Abstandring für Fußabblendschalter 1290 bis Motor-Nr. R-35000	2	1033, 1210, 1290	12 40 500
Stopplichtschalter mit Gestänge Zsb.	1	3,5 alle	12 40 550*
Stopplichtschalter 1290, 1296 bis Motor-Nr. R-35000	1	1,8 alle, 1210, 12 N, 12 LG, 12 LGL, 1233, 1290, 1296, 2,0-12	12 40 575*
Stopplichtschalter 1290, 1296 ab Motor-Nr. R-35001 20103 bis Chassis-Nr. 103-44083	1	1290, 1296, 1397, 20103, 20120, 1190, 1396	12 40 576*
Stopplichtschalter ab Chassis-Nr. 103-44084	1	20103	12 40 581

Teile-Gruppen-Nr.	TEILE-NAME	Stückzahl pro Wagen	Modell
12 40 625	Betätigungsstange für Stopplichtschalter, Llkg.	1	3,5 alle
12 40 626	Betätigungsstange für Stopplichtschalter 1290, 1296 bis Motor-Nr. R-35000	1	1,8 alle, 1210, 12 N, 12 LG, 12 LGL, 1233, 1290, 1296
12 40 627	Betätigungsstange für Stopplichtschalter	1	1397, 20103, 20120
12 40 628	Betätigungsstange für Stopplichtschalter bis Chassis-Nr. 2 V-4037 nicht für Wagen mit Chassis-Kennzeichen Br. 2 V-	1	2,0-12
12 40 629	Betätigungsstange für Stopplichtschalter 1290, 1296 ab Motor-Nr. R-35001	1	1290, 1296, 1190, 1396
12 40 630	Betätigungsstange für Stopplichtschalter ab Chassis-Nr. 2 V-4038 und Br. 2 V-1	1	2,0-12
12 40 750	Drehbolzen für Stopplichtschalter 1290, 1296 bis Motor-Nr. R-35000	1	1,8 alle, 1210, 12 N, 12 LG, 12 LGL, 1233, 1290, 1296, 2,0-12
12 40 751	Drehbolzen für Stopplichtschalter 1290, 1296 ab Motor-Nr. R-35001	1	3,5, 1290, 1296, 1397, 20103, 20120, 1190, 1396
12 40 800	Dichtung für Stopplichtschalter 1290, 1296 bis Motor-Nr. R-35000	1	1,8 alle, 1210, 12 N, 12 LG, 12 LGL, 1233, 1290, 1296, 2,0-12
12 40 801	Dichtung für Stopplichtschalter 1290, 1296 ab Motor-Nr. R-35001	1	1290, 1296, 1397, 20103, 20120, 1190, 1396
12 40 825	Halter für Stopplichtschalter	1	1397, 20103, 20120
12 40 826	Halter für Stopplichtschalter, Llkg. 1290, 1296 ab Motor-Nr. R-35001	1	1290, 1296, 1190, 1396
12 40 827	Halter für Stopplichtschalter, Rlkg. 1290, 1296 ab Motor-Nr. R-35001	1	1290, 1296, 1190, 1396
12 42 000	**Signalknopf für Lenkrad mit konischer Nabe,** schwarz	1	1,2 alle, 1,8 alle, 3,5, 1033
12 42 002	Signalknopf für Lenkrad mit verzahnter Nabe, schwarz	1	1397, 20103, 20120, 2,0-12, 1190, 1396
12 42 125	Kontaktring für Signalknopf	1	1,2 alle, 1,8 alle, 3,5, 1033, 1397, 20103, 20120, 2,0-12, 1190, 1396
12 42 150	Isolierhülse für Lenkschneckenwelle	1	1,2 alle, 1,8 alle, 3,5, 1033, 1397, 20103, 20120, 2,0-12, 1190, 1396
12 42 151	Isolierhülse für Kontaktring	1	1,2 alle, 1,8 alle, 3,5, 1033, 1397, 20103, 20120, 2,0-12, 1190, 1396
12 44 000	**Anzeiger für Öldruck und Kraftstoff,** Sitz in der Armaturentafel 90 mm Ø 1290, 1296 ab Motor-Nr. R-35001 20103 bis Chassis-Nr. 103-44083 2,0-12 ab Chassis-Nr. 2 V-4038 bis Chassis-Nr. Br. 2 V-5903 3,5 ab Motor-Nr. R-3166	1	1290, 1296, 1397, 20103, 20120, 2,0-12, 3,5, 1190, 1396
12 44 001	Anzeiger für Öldruck und Kraftstoff, bei Wagen mit 12-Volt-Lichtmaschine ab Motor-Nr. R-3166	1	3,5
12 44 002	Anzeiger für Öldruck und Kraftstoff, Sitz in der Armaturentafel 100 mm Ø, Zahlenhöhe 6 mm 2,0-12 ab Chassis-Nr. Br. 2 V-5904 bis Chassis-Nr. Br. 2 V-7073 1190-L-RV und CL	1	2,0-12, 1190, 1396
12 44 003	Anzeiger für Öldruck und Kraftstoff, Sitz in der Armaturentafel 100 mm Ø, Zahlenhöhe 6 mm (engl. Beschriftung)	1	1190, 1396, 20103, 20120, 2,0-12
12 44 004	Anzeiger für Öldruck und Kraftstoff, Sitz in der Armaturentafel 100 mm Ø, Zahlenhöhe 6 mm ab Chassis-Nr. 103-44084 bis Chassis-Nr. 103-48087	1	20103
12 44 006	Anzeiger für Öldruck und Kraftstoff, Sitz in der Armaturentafel 100 mm Ø, Zahlenhöhe 9 mm ab Chassis-Nr. 103-48088	1	20103

TEILE-NAME	Stückzahl pro Wagen	Modell	Teile-Gruppen-Nr.
Anzeiger für Öldruck und Kraftstoff, Sitz in der Armaturentafel 100 mm Ø, Zahlenhöhe 9 mm (engl. Beschriftung) ab Chassis-Nr. 103-48088	1	20103	12 44 007
Anzeiger für Öldruck und Kraftstoff, Sitz in der Armaturentafel 100 mm Ø, Zahlenhöhe 9 mm 2,0-12 ab Chassis-Nr. Br. 2V-7074 1190-L-RV und CL	1	1190, 1396, 2,0-12	12 44 008
Anzeiger für Öldruck und Kraftstoff (12-Volt-Anlage) 3,5-36 ab Chassis-Nr. Br. 6V-3067 3,5-47 ab Chassis-Nr. Br. 9V-2739	1	3,5-36, 3,5-47	12 44 009
Anzeiger für Öldruck und Kraftstoff, Sitz in der Armaturentafel 100 mm Ø, Zahlenhöhe 9 mm (engl. Beschriftung) 1190-L-RV	1	1190, 1396	12 44 010
Anzeiger für Öldruck und Kraftstoff, Sitz in der Armaturentafel 100 mm Ø, Zahlenhöhe 6 mm (engl. Beschriftung) ab Chassis-Nr. 103-44084 bis Chassis-Nr. 103-48087	1	20103	12 44 023
Anzeiger für Öldruck 1290, 1296 bis Motor-Nr. R-35000 3,5 bis Motor-Nr. R-3165	1	12 B, 12 C, 1033, 1210, 12 N, 12 LG, 12 LGL, 1290, 1296, 3,5	12 44 075
Anzeiger für Öldruck	1	18 B, 18 C, 92 C, 1233	12 44 076
Anzeiger für Öldruck, mit dunklem Zifferblatt 2,0-12 bis Chassis-Nr. 2V-4037 nicht für Wagen mit Chassis-Kennzeichen Br. 2V-	1	98 C, 18 N, 1833, 2,0-12	12 44 077
Anzeiger für Öldruck mit hellem Zifferblatt	1	98 C, 18 N, 1833	12 44 078
Anzeiger für Öldruck, Sitz in der Armaturentafel 90 mm Ø für L-RH	1	1190	12 44 079
Anzeiger für Öldruck, Sitz in der Armaturentafel 100 mm Ø, Zahlenhöhe 6 mm für L-RH	1	1190	12 44 080
Anzeiger für Öldruck, Sitz in der Armaturentafel 100 mm Ø, Zahlenhöhe 9 mm für L-RH	1	1190	12 44 081
Anzeiger für Kraftstoff 3,5-83 bis Motor-Nr. R-3165	1	18 B, 18 C, 92 C, 98 C, 1233, 18 N, 1833, 3,5-83	12 44 175
Anzeiger für Kraftstoff, mit dunklem Zifferblatt 2,0-12 bis Chassis-Nr. 2V-4037 nicht für Wagen mit Chassis-Kennzeichen Br. 2V-	1	98 C, 18 N, 1833, 2,0-12	12 44 176
Anzeiger für Kraftstoff, mit hellem Zifferblatt	1	98 C, 18 N, 1833	12 44 177
Blende für Öldruck- und Kraftstoffmessergehäuse	1	20103, 2,0-12, 1190, 1396	**12 50 075**
Rohr für Ölmanometer	lfd. Mtr.	alle	**12 52 150**
Hülse für Ölmanometerrohr, Konus 12 mm Ø 2,0-12 bis Chassis-Nr. Br. 2V-5903 1396 bis Chassis-Nr. 396-7998	1	3,5 alle, 1290, 1296, 1397, 20103, 20120, 2,0-12, 1190, 1396	12 52 300
Hülse für Ölmanometerrohr, Konus 10 mm Ø 2,0-12 ab Chassis-Nr. Br. 2V-5904 1396 bis Chassis-Nr. 396-7999	1	20103, 2,0-12, 1190, 1396	12 52 301
Überwurfmutter für Ölmanometerrohr (M 14 x 1,5) 2,0-12 bis Chassis-Nr. Br. 2V-5903 1396 bis Chassis-Nr. 396-7998	1	1,2 alle, 1,8 alle, 3,5, 1033, 1397, 20103, 20120, 2,0-12, 1190, 1396	12 52 325
Überwurfmutter für Ölmanometerrohr (M 12 x 1,5) N-21900 2,0-12 ab Chassis-Nr. Br. 2V-5904 1396 bis Chassis-Nr. 396-7999	1	20103, 2,0-12, 1190, 1396	
Mutter für Druckverbindung (5/16"-24) 20103, 20120 bis Motor-Nr. 46528 2,0-12 bis Motor-Nr. Br. 4549 1190 bis Motor-Nr. Y-37535 1396 bis Motor-Nr. Y-6300	1	1,2 alle, 1397, 20103, 20120, 2,0-12, 1190, 1396	12 52 350
Mutter für Druckverbindung (9/16"-20) bis Motor-Nr. R-8265	4	3,5	6 50 225

Teile-Gruppen-Nr.	TEILE-NAME	Stückzahl pro Wagen	Modell
	Mutter für Druckverbindung (M 14 x 1) N-11103 ab Motor-Nr. Br. 1	4	3,5
12 52 351	Mutter für Druckverbindung (M 8 x 1) 20103, 20120 ab Motor-Nr. 46529 2,0-12 ab Motor-Nr. Br. 4550 1190 ab Motor-Nr. Y-37536 1396 ab Motor-Nr. Y-6301	1	20103, 20120, 2,0-12, 1190, 1396
12 52 375	Kniestück für Ölmanometerrohr 1397 bis Motor-Nr. 7889 20103 bis Motor-Nr. 7822 2,0-12 bis Motor-Nr. 2497	1	1397, 20103, 2,0-12
12 52 400	Schelle für Ölmanometerrohr bis Motor-Nr. R-3165	1	3,5
12 54 000	**Anzeiger Zsb.**, für Kraftstoff im Kraftstoffbehälter 18 C bis Chassis-Nr. 16320, ausschl. 16258/61/64/67/70/73/78/98/99, 16300/302	1	18 B, 18 C
12 54 001	Anzeiger Zsb., für Kraftstoff im Kraftstoffbehälter 18 C ab Chassis-Nr. 16321, einschl. 16258/61/64/67/70/73/78/98/99, 16300/302	1	18 C, 18 N
12 54 002	Anzeiger Zsb., für Kraftstoff im Kraftstoffbehälter	1	92 C, 98 C
12 54 003	Anzeiger Zsb., für Kraftstoff im Kraftstoffbehälter 1833 für RLZ, RLV und RC 4	1	1233, 1833
12 54 004	Anzeiger Zsb., für Kraftstoff im Kraftstoffbehälter 18 N ab Chassis-Nr. M-2282 1833 für C 2 und C 4	1	18 N, 1833
12 54 005	Anzeiger Zsb., für Kraftstoff im Kraftstoffbehälter 2,0-12 ab Chassis-Nr. 2 V-4038 und Br. 2 V-1 20103 bis Chassis-Nr. 103-44083	1	1397, 20103, 20120, 2,0-12
12 54 006	Anzeiger Zsb., für Kraftstoff im Kraftstoffbehälter 2,0-12 bis Chassis-Nr. 2 V-4037 nicht für Wagen mit Chassis-Kennzeichen Br. 2 V-	1	2,0-12
12 54 007	Anzeiger Zsb., für Kraftstoff im Kraftstoffbehälter bis Motor-Nr. R-3165	1	3,5-83
12 54 008	Anzeiger Zsb., für Kraftstoff im Kraftstoffbehälter 1290 ab Motor-Nr. R-35001	1	1290, 1190
12 54 009	Anzeiger Zsb., für Kraftstoff im Kraftstoffbehälter 1296 ab Motor-Nr. R-35001	1	1296, 1396
12 54 010	Anzeiger Zsb., für Kraftstoff im Kraftstoffbehälter ab Motor-Nr. R-3166	1	3,5-34, 3,5-57
12 54 011	Anzeiger Zsb., für Kraftstoff im Kraftstoffbehälter ab Motor-Nr. R-3166	1	3,5-83
12 54 013	Anzeiger Zsb., für Kraftstoff im Kraftstoffbehälter ab Chassis-Nr. 103-44084	1	20103
12 54 275	Dichtung für Kraftstoffanzeiger 18 N bis Chassis-Nr. M-2281 3,5-83 bis Motor-Nr. R-3165	1	18 B, 18 C, 18 N, 3,5-83
12 54 276	Dichtung für Kraftstoffanzeiger 18 N ab Chassis-Nr. 2282 2,0-12 bis Chassis-Nr. 2 V-4037 nicht für Wagen mit Chassis-Kennzeichen Br. 2 V-	1	92 C, 98 C, 1233, 18 N, 1833, 2,0-12
12 54 277	Dichtung für Kraftstoffanzeiger 1290, 1296 ab Motor-Nr. R-35001 2,0-12 ab Chassis-Nr. 2 V-4038 und Br. 2 V-1 3,5 ab Motor-Nr. R-3166	1	1290, 1296, 1397, 20103, 20120, 2,0-12, 3,5 alle, 1190, 1396
12 54 325	Scheibe (4,4 x 8 mm) 1290, 1296 ab Motor-Nr. R-35001 3,5 ab Motor-Nr. R-3166	5	92 C, 98 C, 1233, 18 N, 1833, 1290, 1296, 1397, 20103, 20120, 2,0-12, 3,5, 1190, 1396
12 54 326	Scheibe (5,2 x 8,5 mm)	5	20103, 1190, 1396

TEILE-NAME	Stückzahl pro Wagen	Modell	Teile-Gruppen-Nr.
Scheibe, Fiber (5,2 x 9,5 mm)	3	1190, 1396	8 18 376
Blindflansch für Kraftstoffbehälter	1	1290, 1296, 1190	12 54 351
Tachometer mit Tageszähler, Bereifung 4,75" x 17", Hinterachsübersetzung 43:10	1	18 N	**12 60 001**
Tachometer mit Tageszähler, mit dunklem Zifferblatt, Bereifung 5,00" x 17", Hinterachsübersetzung 43:9	1	1833	12 60 002
Tachometer mit Tageszähler, mit hellem Zifferblatt, Bereifung 5,00" x 17", Hinterachsübersetzung 43:9	1	18 N, 1833	12 60 003
Tachometer mit Tageszähler, mit dunklem Zifferblatt, Bereifung 5,00" x 17", Hinterachsübersetzung 43:10 (Loch in der Armaturentafel für Tachometer passend nacharbeiten.)	1	1833	12 60 004
Tachometer mit Tageszähler, mit hellem Zifferblatt, Bereifung 5,00" x 17", Hinterachsübersetzung 43:10	1	18 N, 1833	12 60 005
Tachometer mit Tageszähler, Sitz in der Armaturentafel 100 mm Ø ab Chassis-Nr. Br. 2V-5904	1	2,0-12	12 60 007
Tachometer (biegsame Tachometerwelle mit Anschluß nach Abbildung „A") 12 B, 12 C Hinterachsübersetzung 39:7 18 B, 18 C bis Chassis-Nr. 17057	1	12 B, 12 C, 18 B, 18 C	12 60 125
Tachometer (biegsame Tachometerwelle mit Anschluß nach Abbildung „D") 12 B, 12 C bis Motor-Nr. 7190, einschl. 7501 bis 7549, bei Hinterachsübersetzung 36:7 98 C, 18 N Hinterachsübersetzung 43:9 und Bereifung 4,75" x 17"	1	12 B, 12 C, 18 B, 18 C, 98 C, 18 N	12 60 126
Tachometer (biegsame Tachometerwelle mit Anschluß nach Abbildung „D"), Bereifung 4,50" x 17", Hinterachsübersetzung 36:7 12 B, 12 C ab Motor-Nr. 7191, ausschl. 7501 bis 7549 1290 bis Motor-Nr. R-35000	1	12 B, 12 C, 1210, 12 N, 1290	12 60 127
Tachometer, 60 mm Ø (biegsame Tachometerwelle mit Anschluß nach Abbildung „D"), Bereifung 4,75" x 17", Hinterachsübersetzung 43:10 18 B, 18 C-SRD	1	18 B, 18 C, 18 N	12 60 129
Tachometer (biegsame Tachometerwelle mit Vierkantanschluß), Bereifung 6,00" x 20", 6,50" x 20" und 32" x 6", Hinterachsübersetzung 34:5 3,5-34 ab Chassis-Nr. 34 C-207 3,5-57 ab Chassis-Nr. 57 C-685 } bis Motor-Nr. R-3165	1	3,5-34, 3,5-57, 3,5-83	12 60 133
Tachometer (biegsame Tachometerwelle mit Vierkantanschluß), Bereifung 34" x 7½", Hinterachsübersetzung 35:6 3,5-34 ab Chassis-Nr. 34 C-207 3,5-57 ab Chassis-Nr. 57 C-685 } bis Motor-Nr. R-3165	1	3,5-34, 3,5-57, 3,5-83	12 60 134
Tachometer (biegsame Tachometerwelle mit Vierkantanschluß), Bereifung 6,5" x 20" und 32" x 6", Hochdruck, Hinterachsübersetzung 35:6 bis Motor-Nr. R-3165 Für 3,5-34 bis Chassis-Nr. 34 C-206 für 3,5-57 bis Chassis-Nr. 57 C-684 ist Tachometerwelle Nr. 12 68 005 mitzuliefern.	1	3,5-34, 3,5-57, 3,5-83	12 60 135
Tachometer, Bereifung 4,75" x 17", Hinterachsübersetzung 36:7 1290 bis Motor-Nr. R-35000	1	92 C, 1210, 12 LG, 1233, 1290	12 60 136
Tachometer, Bereifung 4,75" x 17", Hinterachsübersetzung 39:7 1290, 1296 bis Motor-Nr. R-35000 2,0-12 bis Chassis-Nr. 2V-4037 nicht für Wagen mit Chassis-Kennzeichen Br. 2V-	1	92 C, 1210, 12 LG, 12 LGL, 1233, 1290, 1296, 2,0-12	12 60 137
Tachometer, Bereifung 4,50" x 17", Hinterachsübersetzung 39:7 1290 bis Motor-Nr. R-35000	1	12 B, 12 C, 1033, 1210, 12 N, 1290	12 60 138
Tachometer, 60 mm Ø, Bereifung 5,00" x 17", Hinterachsübersetzung 43:9	1	98 C, 1833	12 60 140
Tachometer, 1290 bei Hinterachsübersetzung 36:7, Sitz in der Armaturentafel 90 mm Ø 1290, 1296 ab Motor-Nr. R-35001 2,0-12 ab Chassis-Nr. 2V-4038 bis Chassis-Nr. Br. 2V-5903 3,5 ab Motor-Nr. R-3166	1	1290, 1296, 1397, 20103, 20120, 2,0-12, 3,5, 1190, 1396	12 60 141
Tachometer, bei Hinterachsübersetzung 39:7 ab Motor-Nr. R-35001	1	1290	12 60 142

Abbildungen der Anschlüsse für biegsame Tachometerwellen

Tachometeranschluß		Getriebeanschluß
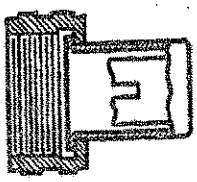	A	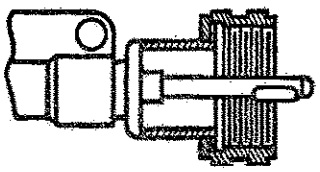
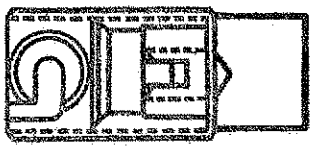	B	
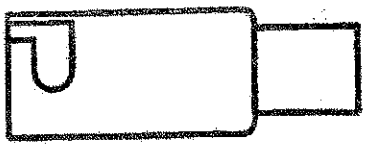	C	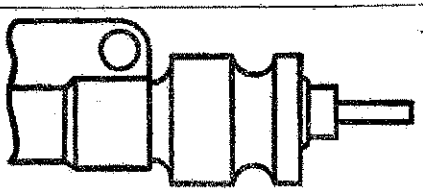
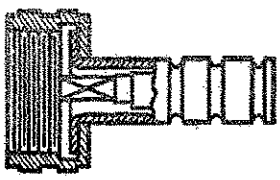	D	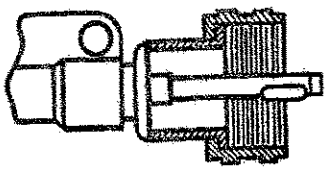
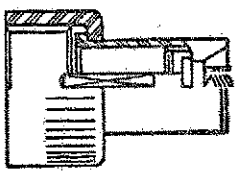	E	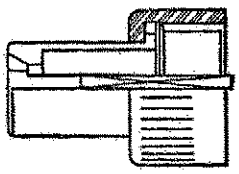
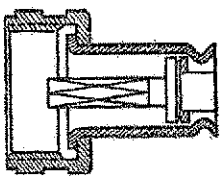	F	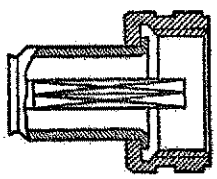
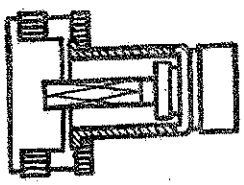	G	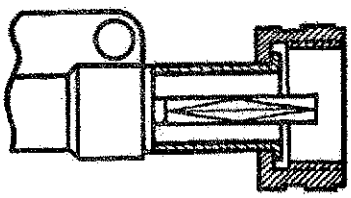
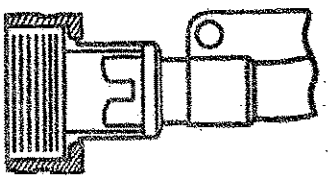	H	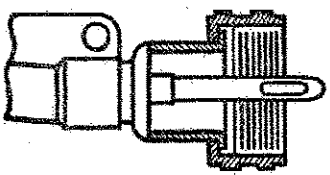
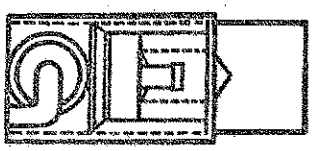	J	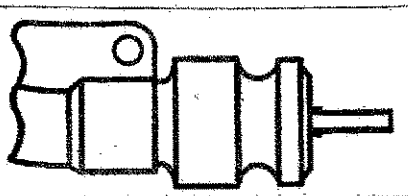

TEILE-NAME	Stückzahl pro Wagen	Modell	Teile-Gruppen-Nr.
Tachometer, Sitz in der Armaturentafel 100 mm Ø, Km.-Zahleneinteilung 10, 20, 30 usw. 2,0-12 ab Chassis-Nr. Br. 2V-5904 bis Chassis-Nr. Br. 2V-7073	1	2,0-12, 1190, 1396	12 60 143
Tachometer, Sitz in der Armaturentafel 100 mm Ø, Km.-Zahleneinteilung 10, 20, 30 usw. ab Chassis-Nr. 103-44084 bis Chassis-Nr. 103-48087	1	20103	12 60 144
Tachometer, Sitz in der Armaturentafel 100 mm Ø, Km.-Zahleneinteilung 20, 40, 60 usw. ab Chassis-Nr. 103-48088	1	20103	12 60 146
Tachometer, Sitz in der Armaturentafel 100 mm Ø, Km.-Zahleneinteilung 20, 40, 60 usw. 2,0-12 ab Chassis-Nr. Br. 2V-7074	1	1190, 1396, 2,0-12	12 60 148
Glasscheibe für Öldruck- und Kraftstoffmessergehäuse	1	20103, 2,0-12, 1190, 1396	**12 66 151**
Dichtungsring für Fassung, Öldruck- und Kraftstoffmessergehäuse	1	20103, 2,0-12, 1190, 1396	12 66 176
Fassung für Öldruck- und Kraftstoffmessergehäuse	1	20103, 2,0-12, 1190, 1396	12 66 201
Tachometerwelle, biegsam, mit Schutzschlauch (Anschlüsse nach Abbildung „H") 1290 L-RH und CL bis Motor-Nr. R-35000 2,0-12 bis Motor-Nr. 600	**1**	12 B, 12 C, 92 C, 18 B, 18 C, 1033, 1210, 12 N, 12 LG, 12 LGL, 1233, 18 N, 1833, 1290, 2,0-12	**12 68 000**
Tachometerwelle, biegsam, mit Schutzschlauch (Anschlüsse nach Abbildung „D") 1290 L-RH und CL bis Motor-Nr. R-35000 2,0-12 bis Motor-Nr. 600	1	12 B, 12 C, 92 C, 18 B, 18 C, 1033, 1210, 12 N, 12 LG, 12 LGL, 1233, 18 N, 1833, 1290, 2,0-12	12 68 001
Tachometerwelle, biegsam, mit Schutzschlauch (Anschlüsse nach Abbildung „A")	1	18 B, 18 C	12 68 002
Tachometerwelle, biegsam, mit Schutzschlauch, 1250 mm lang (Anschlüsse nach Abbildung „B")	1	3,5	12 68 003
Tachometerwelle, biegsam, mit Schutzschlauch, 1235 mm lang (Anschlüsse nach Abbildung „C")	1	3,5	12 68 004
Tachometerwelle, biegsam, mit Schutzschlauch (Anschlüsse nach Abbildung „J") bis Motor-Nr. R-3165	1	3,5	12 68 005
Tachometerwelle, biegsam, mit Schutzschlauch (Anschlüsse nach Abbildung „D")	1	98 C	12 68 006
Tachometerwelle, biegsam, mit Schutzschlauch, Llkg. (Anschlüsse nach Abbildung „E") 1290 L-RH und CL ab Motor-Nr. R-35001 1190 L-RH bis Chassis-Nr. 190-10922 einschl. 190-13563 ausschl. 190-10303/306/415/425/448/451/466/497/533/831	1	1290, 1190	12 68 007
Rlkg. 1397, 20103 bis Motor-Nr. 47689 2-0-12 bis Chassis-Nr. Br. 2V-5903		1397, 20103, 2,0-12	
Tachometerwelle, biegsam, mit Schutzschlauch, Llkg., Schutzschlauch 1135 mm lang, Gewinde M 17 x 1,5 (Anschlüsse nach Abbildung „E") 1290, 1296 L-RV ab Motor-Nr. R-35001 1190 L-RV und CL 4-Gang-Getriebe 1397 ab Motor-Nr. 21001 20103, 20120 ab Motor-Nr. 12511 bis Chassis-Nr. 103-44083 1190 CL bis Chassis-Nr. 190-38104 1190 L-RV bis Chassis-Nr. 190-42391 1396 bis Chassis-Nr. 396-7999	1	1290, 1296, 1397, 20103, 20120, 1190, 1396	12 68 008
Tachometerwelle, biegsam, mit Schutzschlauch, Rlkg. (Anschlüsse nach Abbildung „F") L-RH und CL ab Motor-Nr. R-35001	1	1290	12 68 009
Tachometerwelle, biegsam, mit Schutzschlauch, Llkg., Gewinde der Überwurfmutter M 17 x 1,5 (Anschlüsse nach Abbildung „E") ab Motor-Nr. R-3166	1	3,5	12 68 010
Rlkg. 1290 L-RV ab Motor-Nr. R-35001 1190 L-RV und CL 4-Gang-Getriebe 1190 CL bis Chassis-Nr. 190-38104 1190 L-RV bis Chassis-Nr. 190-42391 1396 bis Chassis-Nr. 396-7998		1290, 1296, 1190, 1396	

Teile-Gruppen-Nr.	TEILE-NAME	Stückzahl pro Wagen	Modell
12 68 011	Tachometerwelle, biegsam, mit Schutzschlauch, Schutzschlauch 1050 mm lang, Gewinde der Überwurfmutter M 17 x 1,5 (Anschlüsse nach Abbildung „E") 2,0-12 Llkg. ab Chassis-Nr. 2V-4038 bis Chassis-Nr. Br. 2V-5903 1190 L-RH und CL 3-Gang-Getriebe 1190 CL ab Chassis-Nr. 190-38105 1190 L-RH ab Chassis-Nr. 190-10923 ausschl. 190-13563 einschl. 190-10303/306/415/425/448/451/466/497/533/831 bis Chassis-Nr. 190-41817	1	2,0-12, 1190
12 68 013	Tachometerwelle, biegsam, mit Schutzschlauch, Rlkg. (Anschlüsse nach Abbildung „E") ab Motor-Nr. R-3166	1	3,5
12 68 014	Tachometerwelle, biegsam, mit Schutzschlauch, Llkg., Gewinde der Überwurfmutter M 18 x 1,5 (Anschlüsse nach Abbildung „E") 2,0-12 ab Chassis-Nr. Br. 2V-5904	1	2,0-12
12 68 015	Tachometerwelle, biegsam, mit Schutzschlauch, Schutzschlauch 1135 mm lang, Gewinde der Überwurfmutter M 18 x 1,5 (Anschlüsse nach Abbildung „E") 20103 ab Chassis-Nr. 103-44084 1190 L-RH und CL ab Chassis-Nr. 190-41818 1190 L-RV-Llkg. ab Chassis-Nr. 190-42392 1396 Llkg. ab Chassis-Nr. 396-7999	1	20103, 20120, 1396, 1190
12 68 017	Tachometerwelle, biegsam, mit Schutzschlauch, Rlkg., Schutzschlauch 1180 mm lang, Gewinde der Überwurfmutter M 18 x 1,5 (Anschlüsse nach Abbildung „E") 1190 L-RV-Rlkg. ab Chassis-Nr. 190-42392 1396 Rlkg. ab Chassis-Nr. 396-7999	1	1190, 1396
12 68 018	Tachometerwelle, biegsam, mit Schutzschlauch, Rlkg., Gewinde der Überwurfmutter M 18 x 1,5 (Anschlüsse nach Abbildung „E") 20103 ab Motor-Nr. 47690 2,0-12 ab Chassis-Nr. Br. 2V-5904	1	20103, 2,0-12
12 68 019	Tachometerwelle, biegsam, mit Schutzschlauch ab Chassis-Nr. V-2342—2416 Anschluß an Getriebe nach Abbildung „C" Anschluß an Tachometer nach Abbildung „D"	1	3,5
12 68 225	Tachometerwelle, biegsam, ohne Schutzschlauch, 1265 mm lang (Anschlüsse nach Abbildung „G") 1290 L-RV und 1296 bis Motor-Nr. R-35000 2,0-12 ab Motor-Nr. 601 bis Chassis-Nr. 2V-4037 nicht für Wagen mit Chassis-Kennzeichen Br. 2V- 1397 Rlkg. bis Motor-Nr. 21000 20103 Rlkg. bis Motor-Nr. 12510	1	1290, 1296, 1397, 20103, 2,0-12
12 68 226	Tachometerwelle, biegsam, ohne Schutzschlauch, Llkg., 1143 mm lang (Anschlüsse nach Abbildung „F") 1397 bis Motor-Nr. 21000 20103, 20120 bis Motor-Nr. 12510	1	1397, 20103, 20120
12 68 234	Tachometerwelle, biegsam, ohne Schutzschlauch, für Welle Nr. 12 68 019	1	3,5
12 68 227	Tachometerwelle, biegsam, ohne Schutzschlauch, 1146 mm lang, für Tachometerwelle Nr. 12 68 008 und 015	1	1290, 1296, 1397, 20103, 20120, 1190, 1396
12 68 228	Tachometerwelle, biegsam, ohne Schutzschlauch, 1191 mm lang, für Tachometerwelle Nr. 12 68 010 und 017	1	3,5, 1290, 1296, 1190, 1396
12 68 229	Tachometerwelle, biegsam, ohne Schutzschlauch, 1266 mm lang, für Tachometerwelle Nr. 12 68 007 und 018 Llkg.	1	1290, 1190
	Rlkg.		1397, 20103, 2,0-12
12 68 230	Tachometerwelle, biegsam, ohne Schutzschlauch, 1481 mm lang, für Tachometerwelle Nr. 12 68 013	1	3,5
12 68 231	Tachometerwelle, biegsam, ohne Schutzschlauch, 1061 mm lang, für Tachometerwelle Nr. 12 68 011 und 014	1	2,0-12, 1190
12 68 450	Schutzschlauch mit Überwurfmuttern, für biegsame Tachometerwelle, 1255 mm lang (Anschlüsse nach Abbildung „G") 1290 L-RV, 1296 bis Motor-Nr. R-35000 1397 bis Motor-Nr. 21000 20103, 20120 bis Motor-Nr. 12510 2,0-12 ab Motor-Nr. 601 bis Chassis-Nr. 2V-4037 nicht für Wagen mit Chassis-Kennzeichen Br. 2V-	1	1290, 1296, 1397, 20103, 20120, 2,0-12

TEILE-NAME	Stückzahl pro Wagen	Modell	Teile-Gruppen-Nr.
Schutzschlauch mit Überwurfmuttern, für biegsame Tachometerwelle, 1135 mm lang, Llkg. (Anschlüsse nach Abbildung „F") 1397 bis Motor-Nr. 21000 20103, 20120 bis Motor-Nr. 12510	1	1397, 20103, 20120	12 68 451
Schutzschlauch mit Überwurfmuttern, 1135 mm lang, für Tachometerwelle Nr. 12 68 008	1	1290, 1296, 1397, 20103, 20120, 1190, 1396	12 68 452
Schutzschlauch mit Überwurfmuttern, Gewinde M 17 x 1,5, 1180 mm lang, für Tachometerwelle Nr. 12 68 010	1	3,5, 1290, 1296, 1190, 1396	12 68 453
Schutzschlauch mit Überwurfmuttern, Gewinde M 17 x 1,5, 1255 mm lang, für Tachometerwelle Nr. 12 68 007 2,0-12 Rlkg. bis Chassis-Nr. Br. 2V-5903	1	2,0-12, 1290, 1190	12 68 454
Schutzschlauch mit Überwurfmuttern, 1470 mm lang, für Tachometerwelle Nr. 12 68 013	1	3,5	12 68 455
Schutzschlauch mit Überwurfmuttern, Gewinde M 17 x 1,5, 1050 mm lang, für Tachometerwelle Nr. 12 68 011 2,0-12 Llkg. bis Chassis-Nr. Br. 2V-5903	1	2,0-12, 1190	12 68 456
Schutzschlauch mit Überwurfmuttern, Gewinde M 18 x 1,5, 1050 mm lang, für Tachometerwelle Nr. 12 68 014, Llkg. ab Chassis-Nr. Br. 2V-5904	1	2,0-12	12 68 458
Schutzschlauch mit Überwurfmuttern, Gewinde M 18 x 1,5, 1135 mm lang, für Tachometerwelle Nr. 12 68 015	1	1190, 1396, 20103	12 68 459
Schutzschlauch mit Überwurfmuttern, Gewinde M 18 x 1,5, 1180 mm lang, Rlkg., für Tachometerwelle Nr. 12 68 017	1	1190, 1396	12 68 461
Schutzschlauch mit Überwurfmuttern, Gewinde M 18 x 1,5, 1255 mm lang, Rlkg., für Tachometerwelle Nr. 12 68 018 2,0-12 ab Chassis-Nr. Br. 2V-5904	1	2,0-12, 20120	12 68 462
Schutzschlauch für Tachometerwelle Nr. 12 68 019	1	3,5	12 68 463
Anlaufstück für Tachometerwelle	1	1290, 1296, 1397, 20103, 20120, 2,0-12, 3,5, 1190, 1396	12 68 900
Anlaufscheibe für Tachometerwelle	1	1290, 1296, 1397, 20103, 20120, 2,0-12, 3,5, 1190, 1396	12 68 925
Gummitülle für Tachometer- und Scheibenwischertreibwelle, siehe Gruppe 12 88.			
Scheibenwischer mit Wischerarm Zsb., pneumatisch, Befestigung an Armaturentafel	1	12 B, 12 C	**12 70 050**
Scheibenwischer mit Wischerarm Zsb., pneumatisch, Befestigung an Windschutzscheibe	1	12 B, 12 C, 18 B, 18 C	12 70 051
Scheibenwischer mit Wischerarm Zsb., pneumatisch, Befestigung an Windschutzscheibe 12 B, 12 C für C4 18 B, 18 C für C 4 und T	1	12 B, 12 C, 18 B, 18 C, 92 C, 98 C	12 70 052
Scheibenwischer mit Wischerarm Zsb., pneumatisch, Befestigung an Armaturentafel	1	18 B, 18 C	12 70 053
Scheibenwischer mit Wischerarm Zsb., pneumatisch	1	3,5	12 70 054
Scheibenwischer ohne Wischerarm Zsb., pneumatisch, für feste Windschutzscheibe	1	98 C, 1033, 1210, 12 LG, 18 N, 1833	12 70 150
Scheibenwischer ohne Wischerarm Zsb., pneumatisch, für ausstellbare Windschutzscheibe 1290 bis Motor-Nr. R-35000	1	1033, 1210, 12 N, 12 LG, 18 N, 1290	12 70 151
Scheibenwischer mit 2 Wischerarmen, elektrisch	1	92 C, 1233	**12 72 000***
Scheibenwischer mit 2 Wischerarmen, elektrisch 1833-RLV Befestigung an Windschutzscheibenrahmen	1	98 C, 1833	12 72 001*
Scheibenwischer mit 2 Wischerarmen, elektrisch 1833-RLV Befestigung an Dachrahmen	1	18 N, 1833	12 72 002*
Scheibenwischer mit 2 Wischerarmen, elektrisch für RC 4	1	1833	12 72 003*

Teile-Gruppen-Nr.	TEILE-NAME	Stückzahl pro Wagen	Modell
12 72 075*	Scheibenwischer mit 1 Wischerarm, elektrisch 1033, 1210, 12 LG, 18 N und 1290 für L 1290 bis Motor-Nr. R-35000 2,0-12 bis Chassis-Nr. 2V-4037 nicht für Wagen mit Chassis-Kennzeichen Br. 2V-	1	1033, 1210, 12 LG, 18 N, 1290, 2,0-12
12 72 076*	Scheibenwischer mit 1 Wischerarm, elektrisch 12 LG für C 4 1833 für C 2 und C 4 3,5 bis Motor-Nr. R-3165	1	12 LG, 12 LGL, 1296, 3,5, 1833
12 72 077*	Scheibenwischer mit 1 Wischerarm, elektrisch für CL	1	1290
12 72 150*	Scheibenwischer ohne Wischerarm, elektrisch 1397 bis Motor-Nr. 21000 20103, 20120 bis Motor-Nr. 12510	1	1397, 20103, 20120
12 72 151*	Scheibenwischer ohne Wischerarm, elektrisch ab Motor-Nr. R-3166	1	3,5 alle
12 72 152*	Scheibenwischer, elektrisch (bei 12-Volt-Lichtmaschine)	1	3,5 alle
12 72 250*	Zusatzwischer für rechte Seite, schwarz 1290, 1296 ab Motor-Nr. R-35001	1	1290, 1296, 1190, 1396
12 72 251*	Zusatzwischer für rechte Seite, verchromt 1290 ab Motor-Nr. R-35001	1	1290, 1190
12 72 252	Zusatzwischer mit Lager, für rechte Seite ab Chassis-Nr. 2V-4038 bis Chassis-Nr. Br. 2V-9698	1	2,0-12
12 72 254	Zusatzwischer für rechte Seite ab Chassis-Nr. Br. 2V-9699	1	2,0-12
12 72 300	Arm mit Wischer für pneumatischen Scheibenwischer Nr. 12 68 050 und 053	1	12 B, 12 C, 18 B, 18 C
12 72 301	Arm mit Wischer für pneumatischen Scheibenwischer Nr. 12 68 051	1	12 B, 12 C, 18 B, 18 C
12 72 475	Arm für pneumatischen Scheibenwischer 1290 bis Motor-Nr. R-35000	1	1,2 alle, 1,8 alle, 1033
12 72 477*	Arm für elektrischen Scheibenwischer, Scheibenwischer an Windschutzscheibe	1	12 B, 12 C, 18 B, 18 C
12 72 478*	Arm ohne Klemmschraube, für elektrischen Scheibenwischer mit 2 Wischerarmen	1	92 C, 98 C, 1233, 18 N, 1833
12 72 479*	Arm mit Klemmschraube, für elektrischen Scheibenwischer mit 2 Wischerarmen 1290, 1296 bis Motor-Nr. R-35000	1	92 C, 98 C, 1233, 18 N, 1833, 1290, 1296
12 72 480*	Arm mit Klemmschraube, für elektrischen Scheibenwischer mit 1 Wischerarm 3,5 bis Motor-Nr. R-3165	1	1210, 12 LG, 12 LGL, 18 N, 1833, 3,5 alle
12 72 481*	Arm für Scheibenwischer 1397 nicht für C 4 20103, 20120 nicht für C 4 und LC 4	1—2	1397, 20103, 20120
12 72 482*	Arm für Scheibenwischer für C 4 und LC 4	2	1397, 20103
12 72 483*	Arm für Scheibenwischer, schwarz 1290, 1296 ab Motor-Nr. R-35001 2,0-12 ab Chassis-Nr. 2V-4038 bis Chassis-Nr. Br. 2V-9698 3,5 ab Motor-Nr. R-3166	1	1290, 1296, 2,0-12, 3,5 alle, 1190, 1396
12 72 484*	Arm für Scheibenwischer, verchromt 1290 ab Motor-Nr. R-35001	1	1290, 1190
12 72 487	Arm für Scheibenwischer, verchromt ab Chassis-Nr. Br. 2V-9699	1	2,0-12
12 72 725	Wischer mit Fassung für pneumatischen Scheibenwischer	1	alle
12 72 727*	Wischer mit Fassung für elektrischen Scheibenwischer 1290, 1296 bis Motor-Nr. R-35000 2,0-12 bis Chassis-Nr. 2V-4037 nicht für Wagen mit Chassis-Kennzeichen Br. 2V- 3,5 bis Motor-Nr. R-3165	1	92 C, 98 C, 1210, 12 N, 12 LG, 12 LGL, 1233, 18 N, 1833, 3,5 alle, 1290, 1296, 2,0-12

TEILE-NAME	Stückzahl pro Wagen	Modell	Teile-Gruppen-Nr.
Wischer mit Fassung, verchromt 1290 ab Motor-Nr. R-35001 1397, 20103 für C 4 und LC 4	1—2	1290, 1397, 20103, 1190	12 72 728*
Wischer mit Fassung, verchromt	1—2	1397, 20103, 20120	12 72 729*
Wischer mit Fassung, schwarz 1290, 1296 ab Motor-Nr. R-35001 2,0-12 ab Chassis-Nr. 2 V-4038 bis Chassis-Nr. Br. 2 V-9698 3,5 ab Motor-Nr. R-3166	1	1290, 1296, 2,0-12, 3,5 alle, 1190, 1396	12 72 730*
Wischer mit Fassung, verchromt ab Chassis-Nr. Br. 2 V-9699	1	2,0-12	12 72 731
Tellerscheibe für Befestigung des elektrischen Scheibenwischers 1290 bis Motor-Nr. R-35000 2,0-12 bis Chassis-Nr. 2 V-4037 nicht für Wagen mit Chassis-Kennzeichen Br. 2 V-	1—2	1210, 12 LG, 1233, 18 N, 1833, 1290, 2,0-12	12 72 825
Dichtung für elektrischen Scheibenwischer, Gummi, 12,5 mm hoch 1290 bis Motor-Nr. R-35000	1	1210, 1290	12 72 850
Dichtung für elektrischen Scheibenwischer, Gummi, 9 mm hoch 2,0-12 bis Chassis-Nr. 2 V-4037 nicht für Wagen mit Chassis-Kennzeichen Br. 2 V-	1—2	12 LG, 1233, 18 N, 1833, 2,0-12	12 72 851
Rückzugfeder an Wischerarm, für pneumatischen Scheibenwischer	1	alle	**12 74 000**
Rückzugfeder für Wischerarm, verchromt 1290, 1296 ab Motor-Nr. R-35001 2,0-12 ab Chassis-Nr. Br. 2 V-9699	1—2	1290, 1296, 1397, 20103, 20120, 2,0-12, 1190, 1396	12 74 003
Rückzugfeder für Wischerarm, schwarz 2,0-12 bis Chassis-Nr. Br. 2 V-9698	1—2	2,0-12, 3,5	12 74 004
Gelenkkugel für Verbindungsstange	2	92 C, 98 C, 1233, 18 N, 1833	12 74 075*
Lager, Bolzen und Verbindungsstange Zsb., Llkg. 1290, 1296 ab Motor-Nr. R-35001	1	1290, 1296, 1190, 1396	12 74 125
Lager, Bolzen und Verbindungsstange Zsb., Llkg. ab Chassis-Nr. 2 V-4038 bis Chassis-Nr. Br. 2 V-7694	1	2,0-12	12 74 126
Lager, Bolzen und Verbindungsstange Zsb., links ab Motor-Nr. R-3166	1	3,5 alle	12 74 127
Lager, Bolzen und Verbindungsstange Zsb., rechts ab Motor-Nr. R-3166	1	3,5 alle	12 74 128
Lager, Bolzen und Verbindungsstange Zsb., Llkg. ab Chassis-Nr. Br. 2 V-7695	1	2,0-12	12 74 133
Lager, Bolzen und Verbindungsstange Zsb., Rlkg.	1	1290, 1296, 1190, 1396	12 74 134
Verbindungsstange für Scheibenwischer	1	92 C, 1233	12 74 275
Verbindungsstange für Scheibenwischer	1	98 C, 18 N, 1833	12 74 276
Verbindungsstange für Scheibenwischer, 159,5 mm lang bis Motor-Nr. 21000	1	1397	12 74 277
Verbindungsstange für Scheibenwischer, 241,5 mm lang bis Motor-Nr. 21000	1	1397	12 74 278
Verbindungsstange für Scheibenwischer, 209,5 mm lang bis Motor-Nr. 12510	1	20103, 20120	12 74 279
Verbindungsstange für Scheibenwischer, 291,5 mm lang bis Motor-Nr. 12510	1	20103, 20120	12 74 280
Verbindungsstange für Scheibenwischer, 159,5 mm lang 1290, 1296 ab Motor-Nr. 35001 1397 ab Motor-Nr. 21001	1	1290, 1296, 1397, 1190, 1396	12 74 281
Verbindungsstange für Scheibenwischer, 241,5 mm lang 1290, 1296 ab Motor-Nr. 35001 1397 ab Motor-Nr. 21001	1	1290, 1296, 1397, 1190, 1396	12 74 282

Teile-Gruppen-Nr.	TEILE-NAME	Stückzahl pro Wagen	Modell
12 74 283	Verbindungsstange für Scheibenwischer, 209,5 mm lang 20103, 20120 ab Motor-Nr. 12511 2,0-12 ab Chassis-Nr. 2V-4038 bis Chassis-Nr. Br. 2V-7694	1	20103, 20120, 2,0-12
12 74 284	Verbindungsstange für Scheibenwischer, 291,5 mm lang 20103, 20120 ab Motor-Nr. 12511 2,0-12 ab Chassis-Nr. 2V-4038 und Br. 2V-1	1	20103, 20120, 2,0-12
12 74 285	Verbindungsstange für Scheibenwischer, Lkg. ab Chassis-Nr. Br. 2V-7695	1	2,0-12
12 74 400	Lager für Scheibenwischerbolzen	2	1397, 20103, 20120
12 74 426	Bolzen mit Hebel und Zapfen Zsb., für Scheibenwischerarm	2	1397, 20103, 20120
12 74 550	Dichtung für Scheibenwischerbolzen	2	1397, 20103, 20120
12 74 575	Tülle für Scheibenwischerlagerbolzen an Windschutz (Gummi)	2	1397, 20103, 20120
12 74 625	Zwischenlage für Scheibenwischerlager an Windlauf (Gummi) 1290, 1296 ab Motor-Nr. R-35001 2,0-12 ab Chassis-Nr. 2V-4038 und Br. 2V-1 3,5 ab Motor-Nr. R-3166	1—2	1290, 1296, 2,0-12, 3,5 alle, 1190, 1396
12 74 650	Gewindeplatte für Scheibenwischerlager an Windlauf 1290, 1296 ab Motor-Nr. R-35001 2,0-12 ab Chassis-Nr. 2V-4038 bis Chassis-Nr. Br. 2V-7694 3,5 ab Motor-Nr. R-3166	1—2	1290, 1296, 2,0-12, 3,5 alle, 1190, 1396
12 74 653	Gewindeplatte für Scheibenwischerlager an Windlauf, Lkg. ab Chassis-Nr. Br. 2V-7695	2	2,0-12
	Federklammer N-18430 1290, 1296 ab Motor-Nr. R-35001 2,0-12 ab Chassis-Nr. 2V-4038 und Br. 2V-1 3,5 ab Motor-Nr. R-3166	×	1290, 1296, 1397, 20103, 20120, 2,0-12, 3,5, 1190, 1396
12 00 450	Beilegscheibe (6,5 x 12 x 0,3 mm) 2,0-12 bis Chassis-Nr. Br. 2V-7694 Ab Chassis-Nr. siehe N-10071.	×	1290, 1296, 1397, 20103, 20120, 2,0-12, 3,5, 1190, 1396
	Scheibe (6,4 x 12 x 1,5 mm) N-11612	×	1290, 1296, 2,0-12, 3,5, 1190, 1396
12 74 701	Scheibe, Filz (6,5 x 12 x 1 mm)	×	1290, 1296, 1397, 20103, 20120, 2,0-12, 3,5, 1190, 1396
12 74 702	Scheibe (10 x 25 mm)	2	1397, 20103, 20120
12 74 703	Scheibe, verchromt (6,5 x 12 x 1 mm)	1—2	1290, 1296, 2,0-12, 3,5, 1190, 1396
12 74 704	Scheibe für Scheibenwischerschaltgriff (12,5 x 22 x 2 mm)	1	1290, 1296, 1397, 20103, 20120, 2,0-12, 1190, 1396
12 74 705	Federscheibe für Gewindebuchse (7,2 x 14 x 1,5 mm)	1	20103, 1190, 1396
12 74 775	Gabel mit Schaft für Scheibenwischerschaltgriff 1290, 1296 ab Motor-Nr. R-35001	1	1290, 1296, 1190, 1396
12 74 776	Gabel mit Schaft für Scheibenwischerschaltgriff 1397 ab Motor-Nr. 21001 20103, 20120 ab Motor-Nr. 12511	1	1397, 20103, 20120
12 74 777	Gabel mit Schaft für Scheibenwischerschaltgriff ab Chassis-Nr. 2V-4038 und Br. 2V-1	1	2,0-12
12 74 900	Gewindebuchse für Scheibenwischerschaltgriff 1290, 1296 ab Motor-Nr. R-35001 1397 ab Motor-Nr. 21001 20103, 20120 ab Motor-Nr. 12511 2,0-12 ab Chassis-Nr. 2V-4038 und Br. 2V-1	1	1290, 1296, 1397, 20103, 20120, 2,0-12, 1190, 1396
12 74 925	Knebelgriff für Schaltgriff 1290, 1296 ab Motor-Nr. R-35001 1397 ab Motor-Nr. 21001 20103, 20120 ab Motor-Nr. 12511 2,0-12 ab Chassis-Nr. 2V-4038 und Br. 2V-1	1	1290, 1296, 1397, 20103, 20120, 2,0-12, 1190, 1396

TEILE-NAME	Stückzahl pro Wagen	Modell	Teile-Gruppen-Nr.
Sechskantmutter für Scheibenwischerschaltgriff (M 12 x 1)	1	1290, 1296, 1397, 20103, 20120, 2,0-12, 1190, 1396	12 74 975
Getriebe Zsb., für Scheibenwischer 1290, 1296 ab Motor-Nr. R-35001	1	1290, 1296, 1190, 1396	**12 76 000**
Getriebe Zsb., für Scheibenwischer 1397 ab Motor-Nr. 21001 20103, 20120 ab Motor-Nr. 12511	1	1397, 20103, 20120	12 76 001
Getriebe Zsb., für Scheibenwischer ab Chassis-Nr. 2V-4038 und Br. 2V-1	1	2,0-12	12 76 008
Welle für Scheibenwischergetriebe	1	1290, 1296, 1397, 20103, 20120, 2,0-12, 1190, 1396	12 76 150
Vorsteckscheibe	1	1290, 1296, 1397, 20103, 20120, 2,0-12, 1190, 1396	12 76 325
Schraubenrad für Scheibenwischergetriebe	1	1290, 1296, 1397, 20103, 20120, 2,0-12, 1190, 1396	12 76 350
Kurbel und Zapfen für Scheibenwischergetriebe	1	1290, 1296, 1397, 20103, 20120, 2,0-12, 1190, 1396	12 76 525
Zahnstange für Scheibenwischergetriebe	1	1290, 1296, 1397. 20103, 20120, 2,0-12, 1190, 1396	12 76 775
Dichtung für Scheibenwischergetriebedeckel	1	1290, 1296, 1397, 20103, 20120, 2,0-12, 1190, 1396	12 76 875
Halter für Scheibenwischergetriebe	1	1290, 1296, 2,0-12, 1190, 1396	12 76 900
Halter für Scheibenwischergetriebe	1	1397, 20103, 20120	12 76 901
Antrieb Zsb., für Scheibenwischer 1290, 1296 ab Motor-Nr. R-35001 1397 ab Motor-Nr. 21001 20103, 20120 ab Motor-Nr. 12511 2,0-12 ab Chassis-Nr. 2V-4038 und Br. 2V-1	1	1290, 1296, 1397, 20103, 20120, 2,0-12, 1190, 1396	**12 78 000**
Schraubenrad für Scheibenwischerantrieb	1	1290, 1296, 1397, 20103, 20120, 2,0-12, 1190, 1396	12 78 200
Dichtung für Scheibenwischerantrieb	1	1290, 1296, 1397, 20103, 20120, 2,0-12, 1190, 1396	12 78 225
Scheibe (8,2 x 14 x 1 mm) N-17041	2	1290, 1296, 1397, 20103, 20120, 2,0-12, 1190, 1396	
Sicherungsblech für Antrieb an Zylinderblock	2	1290, 1296, 1397, 20103, 20120, 2,0-12, 1190, 1396	12 78 275
Halter für elektrischen Scheibenwischer ab Motor-Nr. R-3166	1	3,5 alle	12 78 350
Scheibenwischertreibwelle mit Schutzschlauch 1290, 1296 ab Motor-Nr. R-35001 1397 ab Motor-Nr. 21001 1190 bis Motor-Nr. 37-14974 1396 bis Motor-Nr. 37-3426	1	1290, 1296, 1397, 1190, 1396	12 78 375
Scheibenwischertreibwelle mit Schutzschlauch 20103, 20120 ab Motor-Nr. 12511	1	20103, 20120	12 78 376
Scheibenwischertreibwelle mit Schutzschlauch 2,0-12 ab Chassis-Nr. 2V-4038 und Br. 2V-1 1190 ab Motor-Nr. 37-14975 1396 ab Motor-Nr. 37-3427	1	2,0-12, 1190, 1396	12 78 377
Scheibenwischertreibwelle, biegsam, ohne Schutzschlauch, für Scheibenwischertreibwelle Nr. 12 78 375	1	1290, 1296, 1397, 1190, 1396	12 78 476
Scheibenwischertreibwelle, biegsam, ohne Schutzschlauch, für Scheibenwischertreibwelle Nr. 12 78 377	1	2,0-12, 1190, 1396	12 78 477
Scheibenwischertreibwelle, biegsam, ohne Schutzschlauch, für Scheibenwischertreibwelle Nr. 12 78 376	1	20103, 20120	12 78 482

Teile-Gruppen-Nr.	TEILE-NAME	Stückzahl pro Wagen	Modell
12 78 900	Stift für Scheibenwischertreibwelle	1	1290, 1296, 1397, 20103, 20120, 2,0-12, 1190, 1396
12 80 000	**Kabelsatz Zsb.**, Sicherungsdose sechsfach	1	12 B, 12 C, 1033, 1210, 12 N, 12 LGL, 1290
12 80 001	Kabelsatz Zsb. 1833 RLZ und RC 4 bis Chassis-Nr. U-283	1	18 B, 18 C, 98 C, 1833
12 80 002	Kabelsatz Zsb.	1	92 C
12 80 003	Kabelsatz Zsb. bis Motor-Nr. R-3165	1	3,5 alle
12 80 004	Kabelsatz Zsb., Sicherungsdose achtfach 1290 L-RV und 1296 bis Motor-Nr. R-35000	1	1210, 12 LGL, 1290, 1296
12 80 005	Kabelsatz Zsb., Sicherungsdose sechsfach	1	12 LG
12 80 006	Kabelsatz Zsb., Sicherungsdose achtfach	1	12 LG
12 80 009	Kabelsatz Zsb., Sicherungsdose sechsfach 1833 RLZ, RC 4 ab Chassis-Nr. U-284 und RLV bis Chassis-Nr. U-959	1	18 N, 1833
12 80 011	Kabelsatz Zsb., Sicherungsdose achtfach für L	1	18 N
12 80 012	Kabelsatz Zsb., Sicherungsdose sechsfach 18 N-LLV 1833 RLV ab Chassis-Nr. U-960 RC 2 und C 4	1	18 N, 1833
12 80 013	Kabelsatz Zsb., Sicherungsdose achtfach 18 N-LLV	1	18 N, 1833
12 80 014	Kabelsatz Zsb., bei 2 Lichtmaschinen bis Motor-Nr. R-3165	1	3,5 alle
12 80 015	Kabelsatz Zsb., Llkg. bis Motor-Nr. 21000	1	1397
12 80 016	Kabelsatz Zsb., Llkg. bis Motor-Nr. 12510	1	20103, 20120
12 80 017	Kabelsatz Zsb. bis Chassis-Nr. 2V-4037 nicht für Wagen mit Chassis-Kennzeichen Br. 2V-	1	2,0-12
12 80 018	Kabelsatz Zsb., Llkg. 1290, 1296 ab Motor-Nr. R-35001 1396 bis Chassis-Nr. 396-5278, ausschl. 396-5274	1	1290, 1296, 1396
12 80 019	Kabelsatz Zsb., Llkg. ab Motor-Nr. 21001	1	1397
12 80 020	Kabelsatz Zsb., Llkg. ab Motor-Nr. 12511	1	20103, 20120
12 80 021	Kabelsatz Zsb., Llkg. ab Chassis-Nr. 2V-4038 und Br. 2V-1	1	2,0-12
12 80 022	Kabelsatz Zsb., Llkg. ab Motor-Nr. R-3166	1	3,5 alle
12 80 025	Kabelsatz Zsb., Llkg. L-RV und CL bis Chassis-Nr. 190-32926	1	1190
12 80 026	Kabelsatz Zsb., Llkg. L-RH bis Chassis-Nr. 190-32926	1	1190
12 80 027	Kabelsatz Zsb., Llkg. L-RV und CL ab Chassis-Nr. 190-32927	1	1190
12 80 028	Kabelsatz Zsb., Llkg. L-RH ab Chassis-Nr. 190-32927	1	1190
12 80 029	Kabelsatz Zsb., Llkg. ab Chassis-Nr. 396-5279, einschl. 396-5274	1	1396

TEILE-NAME	Stückzahl pro Wagen	Modell	Teile-Gruppen-Nr.
Kabel Zsb., für Anlasser	1	1397, 20103	12 80 404
Kabel Zsb., für Anlasser	1	20120	12 80 405
Kabel für Anlasser 2,0-12 bis Chassis-Nr. 2 V-4037 nicht für Wagen mit Chassis-Kennzeichen Br. 2 V- Bei Bestellung ist Kabelschuh Nr. 12 80 700 und Anschlußstück Nr. 12 80 650 mitzuliefern.	lfd. Mtr.	1,8 alle, 3,5 alle, 2,0-12	12 80 500
Kabel für Anlasser Bei Bestellung ist Kabelschuh Nr. 12 80 701 und Anschlußstück Nr. 12 80 651 mitzuliefern.	lfd. Mtr.	1,2 alle, 1033, 1190, 1396	12 80 501
Schutzhülle für Anlasserkabel (Gummi)	1	alle	12 80 600
Kabelschuh für Anlasserkabel Nr. 12 80 500	×	1,8 alle, 3,5 alle, 2,0-12	12 80 700
Kabelschuh für Anlasserkabel Nr. 12 80 501	×	1,2 alle, 1033, 1190, 1396	12 80 701
Kabelschuh für einadriges Kabel	×	alle	12 80 702
Rohr für Lichtmaschinenkabel, bei Wagen mit 2 Lichtmaschinen bis Motor-Nr. R-3165	1	3,5 alle	12 80 825
Zündkabel Für 1190 je 1 Hülse Nr. 12 82 726/27 mitliefern.	lfd. Mtr.	alle	**12 82 150**
Zündkabel (Entstörung)	lfd. Mtr.	alle	12 82 151
Kabel Zsb., von Zündspule nach Verteiler, 615 mm lang 2,0-12 bis Chassis-Nr. 2 V-4037 nicht für Wagen mit Chassis-Kennzeichen Br. 2 V-	1	12 LGL, 18 N, 1833, 2,0-12	12 82 254
Kabel Zsb., von Zündspule nach Verteiler, 275 mm lang 20103 ab Motor-Nr. 37-1	1	1397, 20103	12 82 255
Kabel Zsb., von Kondensator zur Zündspule, 760 mm lang	1	12 B, 12 C	12 82 550
Kabel Zsb., von Kondensator zur Zündspule, 840 mm lang	1	18 B, 18 C, 98 C	12 82 551
Kabel Zsb., von Kondensator zur Zündspule, 750 mm lang 1290 bis Motor-Nr. R-35000	1	3,5 alle, 1033, 1210, 12 N, 12 LGL, 1290, 1296, 1396	12 82 553
Kabel Zsb., von Kondensator zur Zündspule, 350 mm lang 1290 ab Motor-Nr. R-35001	1	1290, 1190	12 82 557
Kabel Zsb., von Kondensator zur Zündspule, 450 mm lang, bei Wagen mit 12-Volt-Lichtmaschine	1	3,5 alle	12 82 558
Kabel Zsb., von Kondensator zur Zündspule Bei Bedarf sind 2 Kabelschuhe Nr. 12 80 702 mitzuverwenden.	lfd. Mtr.	18 N, 1833, 1397, 20103, 20120	12 82 600
Gummischlauch für Kabel, 350 mm lang	1	12 B, 12 C	12 82 675
Gummischlauch für Kabelschuh	2	1290, 1296, 1397, 20103, 20120, 2,0-12, 1190, 1396	12 82 676
Hülse für Zündkabel-Zündkerze 1	×	1,2 alle, 1397, 20103, 20120, 2,0-12, 1396	12 82 725
Hülse für Zündkabel-Verteileranschluß	×	1,2 alle, 1,8 alle, 3,5 alle, 1033, 1397, 20103, 20120, 2,0-12, 1190, 1396	12 82 726
Hülse für Zündkabel-Zündkerze 2—6	×	1,8 alle, 3,5 alle, 1397, 20103, 20120, 2,0-12, 1190, 1396	12 82 727
Entstörstecker, Kabel	1	alle	12 82 925
Kabel Zsb., für Stopp- und Schlußlampe, 4010 mm lang nicht für Kw.	1	18 B, 18 C	**12 84 000**
Kabel Zsb., für Stopp- und Schlußlampe, Llkg., 4770 mm lang	1	3,5-34	12 84 004
Kabel Zsb., für Stopp- und Schlußlampe, Llkg., 5770 mm lang 3,5-57 bis Motor-Nr. R-3165	1	3,5-35, 3,5-57	12 84 005
Kabel Zsb., für Stopp- und Schlußlampe, 3960 mm lang 1290 CL bis Motor-Nr. R-35000	1	1210, 1290	12 84 006
Kabel für Stopp- und Schlußlampe Zsb., 3550 mm lang 1290 L-RV bis Motor-Nr. R-35000	1	1210, 1290	12 84 007

Teile-Gruppen-Nr.	TEILE-NAME	Stückzahl pro Wagen	Modell
12 84 008	Kabel Zsb., für Stopp- und Schlußlampe, 3420 mm lang 12 N-C 4 1290 L-RH bis Motor-Nr. R-35000	1	1210, 12 N, 12 LGL, 1290
12 84 010	Kabel Zsb., für Stopp- und Schlußlampe, 3000 mm lang 12 LG-L	1	12 LG, 18 N
12 84 011	Kabel Zsb., für Stopp- und Schlußlampe, 3330 mm lang 12 LG-C 4 1833-RLV	1	12 LG, 1833
12 84 012	Kabel Zsb., für Stopp- und Schlußlampe, 3550 mm lang C 2	1	1833
12 84 013	Kabel Zsb., für Stopp- und Schlußlampe, 3230 mm lang RLZ und RC 4	1	1833
12 84 014	Kabel Zsb., für Stopp- und Schlußlampe, 7000 mm lang bis Motor-Nr. R-3165	1	3,5-83
12 84 015	Kabel Zsb., für Stopp- und Schlußlampe, 6600 mm lang, bei Wagen mit 2 Lichtmaschinen bis Motor-Nr. R-3165	1	3,5
12 84 016	Kabel Zsb., für Stopp- und Schlußlampe, 3660 mm lang 1397 bis Motor-Nr. 21000 20103 bis Motor-Nr. 12510	1	1397, 20103
12 84 017	Kabel Zsb., für Stopp- und Schlußlampe, 4085 mm lang bis Motor-Nr. 12510	1	20120
12 84 018	Kabel Zsb., für Stopp- und Schlußlampe, 3800 mm lang Prw. bis Chassis-Nr. 2V-4037 nicht für Wagen mit Chassis-Kennzeichen Br. 2V-	1	2,0-12
12 84 019	Kabel Zsb., für Stopp- und Schlußlampe, 4250 mm lang Kw. bis Chassis-Nr. 2V-4037 nicht für Wagen mit Chassis-Kennzeichen Br. 2V-	1	2,0-12
12 84 020	Kabel Zsb., für Stopp- und Schlußlampe, 1360 mm lang Kw.	1	2,0-12
12 84 021	Kabel Zsb., für Stopp- und Schlußlampe, 2770 mm lang L-RV und CL 1290 ab Motor-Nr. R-35001	1	1290, 1190
12 84 022	Kabel Zsb., für Stopp- und Schlußlampe, 2950 mm lang 1290, 1190 L-RH 1290, 1296 ab Motor-Nr. R-35001	1	1290, 1296, 1190, 1396
12 84 023	Kabel Zsb., für Stopp- und Schlußlampe, Llkg., 4450 mm lang 1397 ab Motor-Nr. 21001 20103 ab Motor-Nr. 12511 bis Chassis-Nr. 103-44083	1	1397, 20103
12 84 024	Kabel Zsb., für Stopp- und Schlußlampe, 4085 mm lang ab Motor-Nr. 12511	1	20120
12 84 025	Kabel Zsb., für Stopp- und Schlußlampe, 3800 mm lang Prw. ab Chassis-Nr. 2V-4038 und Br. 2V-1	1	2,0-12
12 84 026	Kabel Zsb., für Stopp- und Schlußlampe, 4250 mm lang Kw. ab Chassis-Nr. 2V-4038 und Br. 2V-1	1	2,0-12
12 84 028	Kabel Zsb., für Stopp- und Schlußlampe, Llkg., 5415 mm lang ab Motor-Nr. R-3166	1	3,5-57
12 84 029	Kabel Zsb., für Stopp- und Schlußlampe, Llkg., 6645 mm lang ab Motor-Nr. R-3166	1	3,5-83
12 84 032	Kabel Zsb., für Stopp- und Schlußlampe, Llkg. ab Chassis-Nr. 103-44084	1	20103
12 84 100	Panzerkabel, einadrig, für Stopp- und Schlußlampe Bei Verwendung an Stelle von zweiadrigem Kabel ist die doppelte Länge zu verwenden.	lfd. Mtr.	12 B, 12 C, 18 B, 18 C, 92 C, 98 C, 1033, 1210, 12 LGL, 1233, 18 N, 1833, 1296, 1396, 20103
12 84 501	Kabel Zsb., Verlängerung für Stopp- und Schlußlampenkabel, 425 mm lang 1290, 1296 ab Motor-Nr. R-35001	1	1290, 1296, 1190, 1396
12 84 502	Kabel Zsb., Verlängerung für Stopp- und Schlußlampenkabel, 600 mm lang ab Chassis-Nr. 2V-4038 und Br. 2V-1	1	2,0-12

TEILE-NAME	Stückzahl pro Wagen	Modell	Teile-Gruppen-Nr.
Kabel für Schlußlampe, Lkg. 1033 ab Chassis-Nr. E-284 1290 L-RH	1	1033, 1210, 12 N, 1290	12 84 551
Kabel für Schlußlampe 12 LG-L	1	12 LG, 12 N	12 84 552
Kabel für Stopp- und Schlußlampe-Masse, 680 mm lang für Kw.	1	2,0-12	12 84 675
Kabel Zsb., für Stopp- und Schlußlampe an Längsträger, 350 mm lang für Kw.	1	2,0-12	12 84 676
Kabel Zsb., von Schlußlampe an Längsträger, 600 mm lang	1	3,5-34, 3,5-57	12 84 677
Kabel für Signalhorn Zsb.	1	1,2 alle, 3,5 alle, 1033, 18 N, 1833, 2,0-12, 1190, 1396	12 84 850
Kabel für Signalhorn	1	1397, 20103, 20120	12 84 852
Scheibe für Signalknopfkontaktringschraube (Fiber)	**1**	alle	**12 86 055**
Kabel Zsb., für Kraftstoffanzeiger, 2400 mm lang 1833 nicht für RC 4	1	1233, 1833	12 86 676
Kabel Zsb., für Kraftstoffanzeiger, 450 mm lang	1	1233, 1833	12 86 677
Kabel Zsb., für Kraftstoffanzeiger, 2450 mm lang 1397 bis Motor-Nr. 21000 20103 bis Motor-Nr. 12510	1	1397, 20103	12 86 678
Kabel Zsb., für Kraftstoffanzeiger, 2875 mm lang bis Motor-Nr. 12510	1	20120	12 86 679
Kabel Zsb., für Kraftstoffanzeiger, 1280 mm lang bis Chassis-Nr. 2V-4037 nicht für Wagen mit Chassis-Kennzeichen Br. 2V-	1	2,0-12	12 86 680
Kabel Zsb., für Kraftstoffanzeiger, 2160 mm lang 1290 ab Motor-Nr. R-35001	1	1290, 1190	12 86 681
Kabel Zsb., für Kraftstoffanzeiger, 1675 mm lang 1296 ab Motor-Nr. R-35001	1	1296, 1396	12 86 682
Kabel Zsb., für Kraftstoffanzeiger, 3200 mm lang 1397 ab Motor-Nr. 21001 20103 ab Motor-Nr. 12511 bis Chassis-Nr. 103-44083	1	1397, 20103	12 86 683
Kabel Zsb., für Kraftstoffanzeiger, 3650 mm lang 20120 ab Motor-Nr. 12511	1	20120	12 86 684
Kabel Zsb., für Kraftstoffanzeiger, 1300 mm lang ab Chassis-Nr. 2V-4038 und Br. 2V-1	1	2,0-12	12 86 685
Stütze für Kabel an Zylinderdeckel	**2**	1,8 alle, 3,5 alle	**12 88 200**
Stütze für Kabel an Zylinderdeckel 2,0-12 bis Chassis-Nr. 2V-4037 nicht für Wagen mit Chassis-Kennzeichen Br. 2V-	1	1033, 1210, 12 N, 12 LG, 1233, 18 N, 1833, 2,0-12	12 88 201
Halter für Kabelsatz an Zylinderdeckel 1290, 1296 ab Motor-Nr. R-35001 2,0-12 ab Chassis-Nr. 2V-4038 und Br. 2V-1	1	1290, 1296, 2,0-12	12 88 203
Halter für Scheibenwischertreibwelle ab Motor-Nr. 21001	1	1397	12 88 205
Halter für Scheibenwischertreibwelle ab Chassis-Nr. 2V-4038 und Br. 2V-1	1	2,0-12	12 88 206
Schelle für Kabelsatz, Tachometer und Anlasserkabel (11 mm) N-19410 1290 L-RH 3,5 bei Wagen mit 2 Lichtmaschinen oder 12-Volt-Lichtmaschine	X	92 C, 1210, 12 N, 12 LG, 12 LGL, 1290, 3,5	
Schelle für Kabelsatz an Vorderkotflügelseitenteil und Frontverkleidung (11 mm) N-20130 1290, 1296 ab Motor-Nr. R-35001	4	1290, 1296, 1397, 20103, 20120	

Teile-Gruppen-Nr.	TEILE-NAME		Stückzahl pro Wagen	Modell
	Schelle für Kabelsatz an Stirnwand, innen und außen (16 mm)	N-19930	×	1290, 1296, 2,0-12, 3,5, 1190, 1396
	Schelle für Kabelsatz an Motortragplatte und Stirnwand, unten 2,0-12 ab Chassis-Nr. 2V-4038 und Br. 2V-1 3,5 ab Motor-Nr. R-3166	N-19330	1	2,0-12, 3,5 alle
12 88 212	Schelle für Anlasserkabel (13,5 mm)		1	1397, 20103, 20120
12 88 213	Schelle für Kabelsatz an Wasserauslaßstutzen, oben 1290, 1296 bis Motor-Nr. R-35000 2,0-12 bis Chassis-Nr. 2V-4037 nicht für Wagen mit Chassis-Kennzeichen Br. 2V-		1	1,2 alle, 1,8 alle, 2,0-12
	Schelle für Kabelsatz an Wasserauslaßstutzen, oben 1290, 1296 ab Motor-Nr. R-35001	N-20060	1	1290, 1296, 1396
	Schelle für Schlußlampenkabel, Deckenlampenkabel und Kabelsatz	N-20040	×	12 B, 12 C, 18 B, 18 C, 98 C, 1210, 12 N, 12 LG, 18 N, 1833, 1290, 2,0-12, 3,5
12 88 217	Schelle für Kabelsatz an Rahmen		×	1,2 alle, 1,8 alle, 3,5 alle, 1033, 1397, 20103, 20120, 2,0-12, 1190, 1396
	Schelle für Kabelsatz-Anlasserkabel	N-20070	×	3,5 alle, 1397, 20103, 20120, 2,0-12, 1396
	Schelle für Scheibenwischerkabel, Winkerkabel usw.	N-20030	×	1397, 20103, 20120, 2,0-12, 1190, 1396
12 88 220	Schelle für Tachometerkabel		1	12 B, 12 C, 18 B, 18 C, 98 C, 18 N, 1833
12 88 221	Schelle für Tachometer und Scheibenwischertreibwelle an Stirnwand		1	12 C, 12 N, 12 LG, 1233, 18 N, 1833, 1290, 1296, 1397, 20103, 20120, 2,0-12, 3,5, 1190, 1396
	Schelle für Tachometertreibwelle an Getriebe	N-19650	1	1397, 20103, 20120, 2,0-12
12 88 223	Schelle für Kabelrohr, bei Wagen mit 2 Lichtmaschinen		2	3,5 alle
12 88 650	Verbindung für Kabel		×	alle
12 88 676	Schlauch für Kabelverbindung		lfd. Mtr.	alle
12 88 700	Gummiführung für Zündkabel		1	18 B, 18 C, 98 C, 18 N, 1833
12 88 725	Gummiring für Zündkabel, 15 mm Innendurchmesser		2	3,5 alle, 20103, 20120, 2,0-12
12 88 726	Gummiring für Zündkabel, 11,5 mm Innendurchmesser 1396 bis Motor-Nr. Y-563		1	1210, 12 LG, 12 LGL, 1290, 1296, 1397, 20103, 20120, 2,0-12, 1396
12 88 750	Gummitülle für Schlußlampenkabel durch Karosserie (7,5 x 17,5 mm) 12 LGL-Kw. 2,0-12 Kw.		1	18 B, 18 C, 12 LGL, 1296, 2,0-12, 1396
12 88 751	Gummitülle für Kabel (8 x 12 x 10 mm) 3,5 ab Motor-Nr. R-3166		1	1033, 1210, 12 N, 12 LG, 12 LGL, 1233, 18 N, 1833, 1290, 1396, 3,5 alle
12 88 752	Gummitülle für Zündkabelstütze		1	1210, 12 N, 12 LG, 1233, 18 N, 1833
12 88 753	Gummitülle für Zündkabelstütze, hinten		1	3,5 alle
12 88 756	Gummitülle für Tachometerkabel (5/8") bis Chassis-Nr. 985		1	3,5-34, 3,5-35, 3,5-57
12 88 757	Gummitülle für Tachometer und Scheibenwischertreibwelle durch Stirnwand 1290, 1296 ab Motor-Nr. R-35001 1397 ab Motor-Nr. 21001 20103, 20120 ab Motor-Nr. 12511 2,0-12 ab Chassis-Nr. 2V-4038 und Br. 2V-1		1—2	1290, 1296, 1397, 20103, 20120, 2,0-12, 1190, 1396

UNTERGRUPPEN-FOLGE

		Seite
13 02	Kühlerkern	1
04	Auslaßstutzen	1
08	Schlauch für Überlaufrohr und Wasserablaßhahn	1
10	Befestigungsband	1
12	Befestigungsband (Fortsetzung)	2
14	Stützen und Bügel für Kühler	2
16	Kühlermantel mit und ohne Schutzgitter	2
18	Rahmen für Kühlergitter	3
20	Kühlerschutzgitter	3
22	Stab für Kühlerschutzgitter	3
24	Monogramm, Kühlerfigur und Schild	3
26	Verschraubung und Dichtung für Kühler	4
28	Deckel für Andrehkurbelöffnung	4
30	Verbindungsstange für Kühler	4
32	Kühlerbefestigung	5
34	Wasserpumpe	6
36	Wasserleitung	7
38	Thermostat	10
40	Ventilatorflügel	10

Erklärung zu den Bildtafeln der Gruppe 13

„KÜHLUNG"

38. MODELL 1190 — „P 4"

1316, 1324	für 13237
1310, 1314	für 1397, 20103, 20120
1322	für 1397, 20103, 20120 und 13237
1330, 1332	für 1397, 20103, 20120
1336	für 1397, 20103, 20120 und 2,0-12
1338	für 20103, 20120, 2,0-12

39. MODELL 3,5 LTR. — „BLITZ"

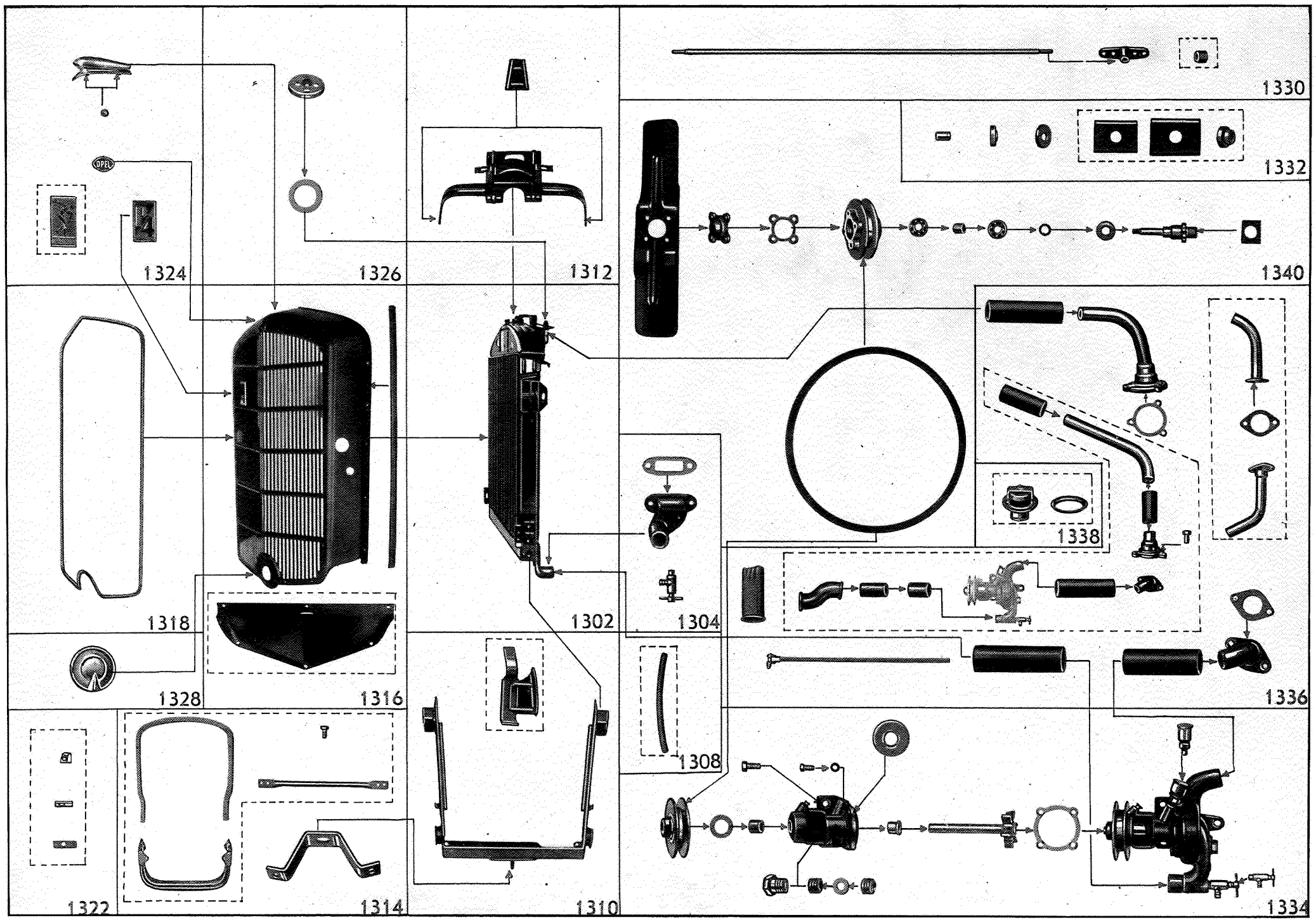
1330
1332
1324
1326
1312
1340
1318
1302
1304
1338
1328
1316
1336
1308
1322
1314
1310
1334

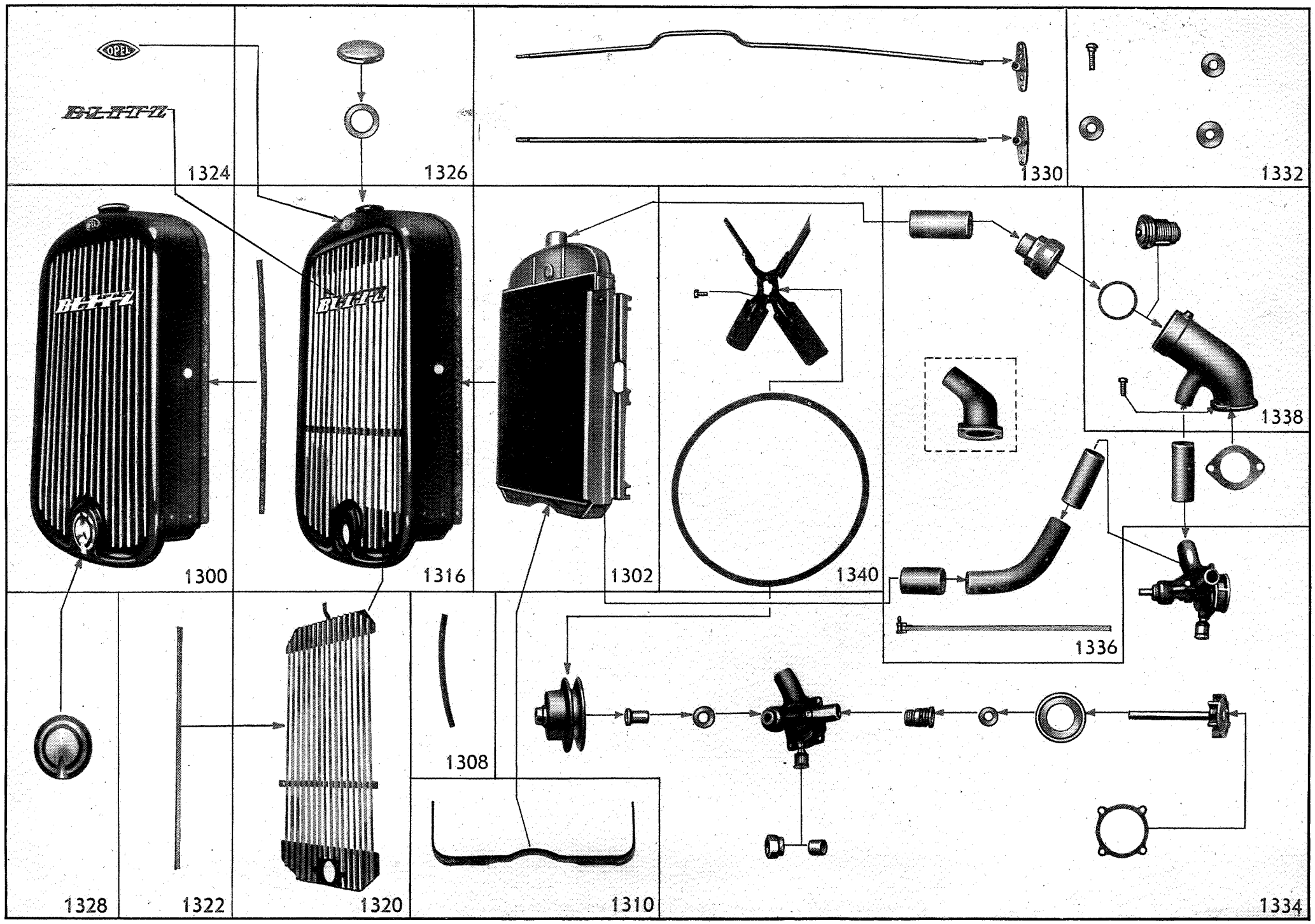
OPEL
BLITZ
1324
1326
1330
1332
1300
1316
1302
1340
1338
1336
1328
1322
1320
1308
1310
1334

HAUPTGRUPPE 13

KÜHLUNG

TEILE-NAME	Stückzahl pro Wagen	Modell	Teile-Gruppen-Nr.
Kühlerkern Zsb.	1	12 B, 12 C	**13 02 000**
Kühlerkern Zsb.	1	18 B, 18 C	13 02 001
Kühlerkern Zsb.	1	92 C, 98 C, 12 LG, 1233, 18 N, 1833	13 02 002
Kühlerkern Zsb.	1	1033	13 02 004
Kühlerkern Zsb.	1	1210, 12 N, 12 LGL, 1290, 1296	13 02 005
Kühlerkern Zsb. 3,5-34 ab Chassis-Nr. 34 D-442 3,5-35 ab Chassis-Nr. 35 LD-1460 3,5-57 ab Chassis-Nr. 57 D-1807 3,5-83 ab Chassis-Nr. 83 D-5	1	3,5 alle	13 02 006
Kühlerkern Zsb.	1	1397, 20103, 20120	13 02 007
Kühlerkern Zsb.	1	2,0-12	13 02 008
Kühlerkern Zsb. bis Motor-Nr. Y-33000, ausschl. Y-29893 bis Y-29904 Bis Chassis-Nr. 190-13315 ist Befestigungsband Nr. 13 12 004 mitzuverwenden.	1	1190	13 02 010
Kühlerkern Zsb. bis Motor-Nr. Y-6513	1	1396	13 02 011
Kühlerkern Zsb. ab Motor-Nr. Y-33001, einschl. Y-29893 bis Y-29904	1	1190	13 02 012
Kühlerkern Zsb. ab Motor-Nr. Y-6514	1	1396	13 02 013
Wasserauslaßstutzen für Kühler	1	1,2 alle, 1,8 alle, 1396	**13 04 150**
Wasserauslaßstutzen für Kühler	1	1033	13 04 151
Wasserauslaßstutzen für Kühler ab Motor-Nr. Y-33001, einschl. Y-29893 bis Y-29904	1	1190	13 04 152
Dichtung für Wasserauslaßstutzen	1	1,2 alle, 1,8 alle, 1033, 1190, 1396	13 04 250
Wasserablaßhahn (¼"-18 Rohrgewinde)	1	1190	13 04 275
Wasserablaßhahn (M 14 x 1,5)	1	1190	13 04 276
Wasserablaßhahn (¼" Rohrgewinde)	1	3,5, 1033	13 04 277
Rohr für Wasserablaßhahn	1	1033	13 04 300
Schlauch für Überlaufrohr und Wasserablaßhahn (7 x 10 x 190 mm)	1	1397, 20103, 20120, 1190, 3,5 alle	**13 08 150**
Schlauch für Überlaufrohr (7 x 10 x 280 mm)	1	2,0-12	13 08 151
Befestigungsband für Kühler, unten und seitlich Für 12 B, 12 C sowie 1033 bis Chassis-Nr. E-3436 12 LGL bis Chassis-Nr. LL-247 1210 bis Chassis-Nr. F-3487 12 N bis Chassis-Nr. G-351 sind 2 Verbindungskeile Nr. 13 12 275 mitzuliefern.	1	12 B, 12 C, 1033, 1210, 12 N, 12 LGL, 1290, 1296	**13 10 000**

Teile-Gruppen-Nr.	TEILE-NAME	Stückzahl pro Wagen	Modell
13 10 001	Befestigungsband für Kühler, unten und seitlich Für 12 LG bis Chassis-Nr. L-2473 1233 bis Chassis-Nr. K-497 18 N bis Chassis-Nr. M-2409 1833 bis Chassis-Nr. U-1386 sind 2 Verbindungskeile Nr. 13 12 275 mitzuliefern.	1	1,8 alle, 92 C, 12 LG, 1233
13 10 002	Befestigungsband für Kühler, unten und seitlich 1397 bis Chassis-Nr. 97-20988 20103 bis Chassis-Nr. 103-11646 20120 bis Chassis-Nr. 120-500	1	1397, 20103, 20120
13 10 003	Befestigungsband für Kühler, unten und seitlich 1397 ab Chassis-Nr. 97-20989 20103 ab Chassis-Nr. 103-11647 20120 ab Chassis-Nr. 120-501	1	1397, 20103, 20120
13 10 004	Befestigungsband für Kühler, unten und seitlich	1	2,0-12
13 10 006	Befestigungsband für Kühler, unten und seitlich	1	1190
13 10 007	Befestigungsband für Kühler, unten und seitlich	1	1396
13 10 150	Befestigungsband für Kühler, unten	1	3,5 alle
13 10 700	Befestigungsband für Kühler, links oben 1397 bis Chassis-Nr. 97-20988 20103 bis Chassis-Nr. 103-11646 20120 bis Chassis-Nr. 120-500	1	1397, 20103, 20120
13 10 701	Befestigungsband für Kühler, links oben 1397 ab Chassis-Nr. 97-20989 20103 ab Chassis-Nr. 103-11647 20120 ab Chassis-Nr. 120-501	1	1397, 20103, 20120
13 10 725	Befestigungsband für Kühler, rechts oben 1397 bis Chassis-Nr. 97-20988 20103 bis Chassis-Nr. 103-11646 20120 bis Chassis-Nr. 120-500	1	1397, 20103, 20120
13 10 726	Befestigungsband für Kühler, rechts oben 1397 ab Chassis-Nr. 97-20989 20103 ab Chassis-Nr. 103-11647 20120 ab Chassis-Nr. 120-501	1	1397, 20103, 20120
13 12 000	**Befestigungsband für Kühler,** oben	1	12 B, 12 C, 18 B, 18 C, 98 C
13 12 001	Befestigungsband für Kühler, oben 1190 ab Motor-Nr. Y-33001, einschl. Y-29893 bis Y-29904	1	92 C, 1210, 12 N, 12 LG, 1233, 18 N, 1833, 1290, 1296, 1190, 1396
13 12 002	Befestigungsband für Kühler, oben	1	1033
13 12 003	Befestigungsband für Kühler, oben	1	2,0-12, 3,5
13 12 004	Befestigungsband für Kühler, oben bis Motor-Nr. Y-33000, ausschl. Y-29893 bis Y-29904	1	1190
13 12 275	Verbindungskeil für Befestigungsbänder	2	1,2 alle, 1,8 alle, 1033, 1397, 20103, 20120, 2,0-12, 1190, 1396
13 14 000	**Stütze Zsb.,** für Kühler und Kotflügelhalter	1	1397, 20103, 20120
13 14 026	Stütze für Kühlerbefestigung	1	1190
13 14 300	Bügel für Kühlerbefestigung	1	1397, 20103, 20120
13 14 425	Stützrohr für Kühler	1	1397, 20103, 20120
13 14 500	Sechskantschraube für Stützrohr (M 10 x 1,5 x 20)	4	1397
		2	20103, 20120
13 16 000	**Kühlermantel mit Schutzgitter Zsb.**	1	1210, 12 N, 12 LGL, 1290
13 16 001	Kühlermantel mit Schutzgitter Zsb. 1833 RLZ	1	92 C, 12 LG, 1233, 18 N, 1833

TEILE-NAME	Stückzahl pro Wagen	Modell	Teile-Gruppen-Nr.
Kühlermantel mit Schutzgitter Zsb. 18 N-LLV, 1833-RLV, RC 2, RC 4 und C 4	1	18 N, 1833	13 16 002
Kühlermantel mit Schutzgitter Zsb. bis Chassis-Nr. V-2341 nicht für Wagen mit Chassis-Kennzeichen Br. V-	1	3,5 alle	13 16 003
Kühlermantel mit Schutzgitter Zsb.	1	2,0-12	13 16 004
Kühlermantel mit Schutzgitter Zsb. ab Chassis-Nr. V-2342 und Br. V-1	1	3,5 alle	13 16 005
Kühlermantel mit Gurt und Schutzgitter Zsb.	1	1190, 1396	13 16 006
Kühlermantel Zsb., ohne Schutzgitter	1	12 B, 12 C, 1033, 1210, 12 N, 12 LGL, 1290, 1296	13 16 150
Kühlermantel Zsb., ohne Schutzgitter, nicht für Wagen mit Kühlerschutzgitter	1	18 B, 18 C	13 16 151
Kühlermantel Zsb., ohne Schutzgitter, nur für Wagen mit Kühlerschutzgitter	1	18 B, 18 C	13 16 152
Kühlermantel Zsb., ohne Schutzgitter	1	92 C, 98 C	13 16 153
Kühlermantel mit Zierrahmen Zsb., ohne Schutzgitter und Kühlerfigur	1	1397, 20103, 20120	13 16 155
Haubenscharnierlager, unten	1	12 B, 12 C, 18 B, 18 C, 1033, 1210, 12 N, 12 LGL, 1290, 1296	13 16 525
Haubenscharnierlager, oben	1	12 B, 12 C, 18 B, 18 C, 1033, 1210, 12 N, 12 LGL, 1290, 1296	13 16 526
Haubenscharnierlager, oben bis Chassis-Nr. V-2341 nicht für Wagen mit Chassis-Kennzeichen Br. V-	1	3,5 alle	13 16 527
Gurt für Haubenauflage	lfd. Mtr.	1,2 alle, 1,8 alle, 1033, 1397, 20103, 20120, 1190, 1396	13 16 575
Abstandstück, Spezial (8,5 x 6 x 20 mm)	4	1397, 20103, 20120	13 16 775
Halter für Kühlermantel, links 1190 ab Motor-Nr. Y-33001, einschl. Y-29893 bis Y-29904	1	1190, 1396	13 16 800
Halter für Kühlermantel, rechts 1190 ab Motor-Nr. Y-33001, einschl. Y-29893 bis Y-29904	1	1190, 1396	13 16 825
Rahmen Zsb., für Kühlerschutzgitter	1	1397, 20103, 20120	**13 18 000**
Rahmen Zsb., für Kühlerschutzgitter	1	1190, 1396	13 18 002
Kühlerschutzgitter Zsb.	1	1210, 12 N, 12 LGL, 1290	**13 20 000**
Kühlerschutzgitter Zsb.	1	12 LG, 1233, 18 N, 1833	13 20 001
Kühlerschutzgitter Zsb.	1	2,0-12	13 20 002
Kühlerschutzgitter Zsb. 3,5-34 ab Chassis-Nr. 34 D-442 3,5-35 ab Chassis-Nr. 35 LD-1460 3,5-57 ab Chassis-Nr. 57 D-1807 3,5-83 ab Chassis-Nr. 83 D-5	1	3,5 alle	13 20 003
Kühlerschutzgitter Zsb.	1	1397, 20103, 20120	13 20 004
Stab für Kühlerschutzgitter (738 mm lang)	X	1210, 12 N, 12 LG, 1233, 18 N, 1833, 2,0-12, 3,5	**13 22 000**
Abstandstück für Kühlergitterbefestigung, Keilform (5 x 10 x 11 mm)	10	1397, 20103, 20120	13 22 925
Abstandstück für Kühlergitterbefestigung (5 x 7 x 30 mm)	4	1397, 20103, 20120	13 22 926
Abstandstück für Kühlergitterbefestigung (1,5 x 10 x 40 mm)	4	1397, 20103, 20120	13 22 927
Monogramm für Kühler	1	1,2 alle, 1,8 alle, 1033, 3,5, 2,0-12	**13 24 000**
Monogramm für Kühler	1	1397, 20103, 20120	13 24 001
Monogramm für Kühler	1	1190, 1396	13 24 002

Teile-Gruppen-Nr.	TEILE-NAME	Stückzahl pro Wagen	Modell
13 24 050	Kühlerfigur	1	1397, 20103, 20120
13 24 052	Kühlerfigur	1	1190, 1396
13 24 100	Schild „1,3 Ltr." an Kühlerschutzgitter	1	1397
13 24 101	Schild „6 Zyl." an Kühlerschutzgitter	1	20103, 20120
13 24 103	Schild „P 4" für Kühlerschutzgitter	1	1190
11 72 176	Schriftschild „Blitz" für Kühlerschutzgitter	1	3,5 alle, 2,0-12
11 70 350	Tellerscheibe für Kühlerfigur (5,2 mm Loch-Ø)	2	1397, 20103, 20120, 1190, 1396
13 24 225	Halter für Schriftschild an Gitter	3	3,5 alle, 2,0-12
13 26 000	**Verschraubung und Dichtung Zsb.,** für Kühler	**1**	1,2 alle, 1,8 alle, 1033, 3,5 alle, 2,0-12
13 26 001	Verschraubung und Dichtung Zsb., für Kühler	1	1397, 20103, 20120, 1190, 1396
13 26 200	Dichtung für Kühlerverschraubung	1	alle
13 28 000	**Deckel für Andrehkurbelöffnung**	**1**	1,2 alle, 1,8 alle, 1033, 3,5 alle
13 28 001	Deckel für Andrehkurbelöffnung	1	1397, 20103, 20120
13 28 002	Deckel für Andrehkurbelöffnung	1	2,0-12
13 28 004	Deckel für Andrehkurbelöffnung	1	1190, 1396
13 30 000	**Verbindungsstange für Kühler,** links und rechts 1833 RLZ bis Chassis-Nr. U-643, ausschl. U-284/85/87/91/95/99, 301—26/29—32/34—37/40/42/43/45/52/88/89/90	**2**	98 C, 1833
13 30 001	Verbindungsstange für Kühler, links und rechts	2	92 C, 12 LG, 1233
13 30 002	Verbindungsstange für Kühler, links und rechts	2	1033
13 30 003	Verbindungsstange für Kühler, links und rechts 1210 T	2	1210, 12 N, 12 LGL, 1296
	rechts	1	1396
13 30 004	Verbindungsstange für Kühler, links und rechts	2	1210, 1290
13 30 005	Verbindungsstange für Kühler, links und rechts 1833 RLZ ab Chassis-Nr. U-644, einschl. U-284/85/87/91/95/99, 301—26/29—32/34—37/40/42/43/45/52/88/89/90	2	18 N, 1833
13 30 006	Verbindungsstange für Kühler, links und rechts	2	1397
13 30 007	Verbindungsstange für Kühler, links und rechts	2	20103, 20120
13 30 008	Verbindungsstange für Kühler, links und rechts bis Chassis-Nr. 2V-4037 nicht für Wagen mit Chassis-Kennzeichen Br. 2V-	2	2,0-12
13 30 009	Verbindungsstange für Kühler, links und rechts ab Chassis-Nr. 2V-4038 und Br. 2V-1	2	2,0-12
13 30 010	Verbindungsstange für Kühler, links ab Chassis-Nr. V-2342 und Br. V-1	1	3,5 alle
13 30 011	Verbindungsstange für Kühler, links und rechts bis Motor-Nr. Y-33000, ausschl. Y-29893 bis Y-29904	2	1190
13 30 014	Verbindungsstange für Kühler, links und rechts ab Motor-Nr. Y-33001, einschl. Y-29893 bis Y-29904	2	1190
13 30 150	Verbindungsstange für Kühler, links	1	1396
13 30 175	Verbindungsstange für Kühler, rechts ab Chassis-Nr. V-2342 und Br. V-1	1	3,5 alle
13 30 200	Verbindungsstange für Kühler, links und rechts	1	12 B, 12 C
13 30 201	Verbindungsstange für Kühler, links und rechts	1	18 B, 18 C

TEILE-NAME	Stückzahl pro Wagen	Modell	Teile-Gruppen-Nr.
Verbindungsstange für Kühler, links und rechts bis Chassis-Nr. V-2341 nicht für Wagen mit Chassis-Kennzeichen Br. V-	2	3,5 alle	13 30 202
Endstück für Kühlerverbindungsstange	2	1397, 20103, 20120	13 30 500
Flansch für Kühlerverbindungsstange 2,0-12 bis Chassis-Nr. 2V-4037 nicht für Wagen mit Chassis-Kennzeichen Br. 2V-	2	92 C, 98 C, 1033, 1210, 12 LG, 1233, 18 N, 1833, 1290, 2,0-12, 1190	13 30 525
Flansch für Kühlerverbindungsstange, links 2,0-12 ab Chassis-Nr. 2V-4038 und Br. 2V-1 3,5 ab Chassis-Nr. V-2342 und Br. V-1	1	2,0-12, 3,5	13 30 575
Flansch für Kühlerverbindungsstange, rechts 2,0-12 ab Chassis-Nr. 2V-4038 und Br. 2V-1 3,5 ab Chassis-Nr. V-2342 und Br. V-1	1	2,0-12, 3,5	13 30 600
Gummitülle für Kühlerverbindungsstange	4	12 B, 12 C, 92 C, 18 B, 18 C, 98 C, 12 N, 12 LGL, 1296, 1396	6 82 101
Tellerscheibe für Gummitülle	4	12 B, 12 C, 92 C, 18 B, 18 C, 98 C, 12 LG, 12 N, 1290, 1396	6 82 050
Gegenmutter, Linksgewinde (M 10 x 1) N-16980	2	1397, 20103, 20120	
Sechskantmutter, Spezial (M 10 x 1)	2	1397, 20103, 20120	13 30 725
Bolzen Halbrundkopf, für Kühlerbefestigung	2	3,5 alle	**13 32 000**
Gummiunterlage (72 x 100 mm)	1	1397, 20103, 20120	13 32 050
Halter für Gummiunterlage	1	1397, 20103, 20120	13 32 075
Gummitülle	2	1397, 20103, 20120	13 32 100
Gummitülle	2	1190	13 32 101
Dämpfungsscheibe, Gummi (16 x 41,25 x 6 mm) 3,5-34 ab Chassis-Nr. 34 B-3 3,5-35 ab Chassis-Nr. LB-1377 3,5-57 ab Chassis-Nr. 57 B-73	6	3,5 alle	13 32 150
Dämpfungsscheibe, Gummi (15 x 38 x 10 mm)	2	2,0-12	13 32 151
Dämpfungsscheibe, Gummi (15 x 38 x 16,5 mm)	2	2,0-12	13 32 152
Dämpfungsscheibe, Gummi (10 x 35 x 10 mm)	2	1396	13 32 153
Fassung für Dämpfungsscheibe (13,5 x 43 x 1,5 mm) 3,5-34 ab Chassis-Nr. 34 B-3 3,5-35 ab Chassis-Nr. LB-1377 3,5-57 ab Chassis-Nr. 57 B-73	6	3,5 alle	13 32 200
Fassung für Dämpfungsscheibe (28,5 x 41 x 1,5 mm)	1	1397, 20103, 20120	13 32 201
Fassung für Dämpfungsscheibe (12 x 41 x 1,5 mm)	2	1397, 20103, 20120	4 60 075
	8	2,0-12	
	1	1190	
Scheibe, Spezial (17,5 x 40 x 1,5 mm)	2	3,5 alle	13 32 251
Scheibe, Spezial (10,3 x 30 x 3,5 mm)	2	2,0-12	13 32 252
Beilage für Kühler (40 x 50 mm)	x	1,2 alle, 1,8 alle, 1033	11 46 250
Beilage für Kühler (40 x 50 x 5 mm) 3,5-34 bis Chassis-Nr. 34 B-2 3,5-35 bis Chassis-Nr. LB-1376 3,5-57 bis Chassis-Nr. 57 B-72	2	3,5 alle	13 32 300
Beilage für Kühler, Blech (40 x 52 x 1,5 mm) 3,5-34 bis Chassis-Nr. 34 B-2 3,5-35 bis Chassis-Nr. LB-1376 3,5-57 bis Chassis-Nr. 57 B-72	2	3,5 alle	13 32 301
Sicherungsblech (22 x 72 mm)	2	2,0-12	13 32 350

Teile-Gruppen-Nr.	TEILE-NAME	Stückzahl pro Wagen	Modell
13 32 351	Sicherungsblech (18 x 110 mm)	1	1396
13 34 000	**Wasserpumpe mit Riemenscheibe Zsb.** 1396 bis Motor-Nr. 37-2363	1	1,2 alle, 1,8 alle, 1397, 20103, 20120, 2,0-12, 1396
13 34 001	Wasserpumpe ohne Riemenscheibe Zsb. bis Motor-Nr. 3351	1	3,5 alle
13 34 002	Wasserpumpe ohne Riemenscheibe Zsb. ab Motor-Nr. 3352 bis Motor-Nr. R-6949	1	3,5 alle
13 34 004	Wasserpumpe ohne Riemenscheibe Zsb. ab Motor-Nr. R-6950	1	3,5 alle
13 34 005	Wasserpumpe mit Riemenscheibe Zsb. 1190 ab Motor-Nr. Y-33001, einschl. Y-29893 bis Y-29904 1396 ab Motor-Nr. 37-2364	1	1190, 1396
13 34 100	Gehäuse für Wasserpumpe Zsb. bis Motor-Nr. R-6949	1	3,5 alle
13 34 101	Gehäuse für Wasserpumpe Zsb. ab Motor-Nr. R-6950 Bis Motor-Nr. R-8285 ist Mutter Nr. 13 34 452 mitzuliefern.	1	3,5 alle
13 34 175	Deckel und Buchse Zsb., für Wasserpumpe Für 1,2, 1,8, 1397 sowie 20103, 20120 bis Motor-Nr. 43214 2,0-12 bis Motor-Nr. Br.-3602 1396 bis Motor-Nr. Y-4642 ist Mutter Nr. 13 34 453 mitzuliefern.	1	1,2 alle, 1,8 alle, 1397, 20103, 20120, 2,0-12, 1190, 1396
13 34 225	Buchse für Wasserpumpe, vorn bis Motor-Nr. 14753	1	18 B
13 34 226	Buchse für Wasserpumpe, vorn 18 B ab Motor-Nr. 14754 20103, 20120 bis Motor-Nr. 43214 2,0-12 bis Motor-Nr. Br.-3602 1396 bis Motor-Nr. Y-4642	1	1,2 alle, 1,8 alle, 1397, 20103, 20120, 2,0-12, 1396
13 34 227	Buchse für Wasserpumpe, vorn	1	3,5 alle
13 34 228	Buchse für Wasserpumpe, vorn 20103, 20120 ab Motor-Nr. 43215 2,0-12 ab Motor-Nr. Br.-3603 1396 ab Motor-Nr. Y-4643	1	20103, 20120, 2,0-12, 1190, 1396
13 34 275	Buchse für Wasserpumpe, hinten	1	1,2 alle, 1,8 alle, 1397, 20103, 20120, 2,0-12, 1190, 1396
13 34 276	Buchse für Wasserpumpe, hinten bis Motor-Nr. R-8265	1	3,5 alle
13 34 277	Buchse für Wasserpumpe, hinten ab Motor-Nr. Br. 1	1	3,5 alle
13 34 325	Filzring für Wasserpumpenbuchse, vorn 1,8 ab Motor-Nr. 14754	1	1,2 alle, 1,8 alle, 1397, 20103, 20120, 2,0-12, 1190, 1396
13 34 326	Filzring für Wasserpumpenbuchse, vorn	1	3,5 alle
13 34 350	Packung für Wasserpumpe	2	1,2 alle, 1,8 alle, 1397, 20103, 20120, 2,0-12, 1190, 1396
13 34 351	Packung für Wasserpumpe	1	3,5 alle
13 34 375	Zwischenstück für Wasserpumpenpackung	1	1,2 alle, 1,8 alle, 1397, 20103, 20120, 2,0-12, 1190, 1396
13 34 450	Mutter für Wasserpumpenpackung 20103, 20120 bis Motor-Nr. 43214 2,0-12 bis Motor-Nr. Br.-3602 1396 bis Motor-Nr. Y-4642	1	1,2 alle, 1,8 alle, 1397, 20103, 20120, 2,0-12, 1396
13 34 451	Mutter für Wasserpumpenpackung bis Motor-Nr. R-8265	1	3,5 alle

TEILE-NAME	Stückzahl pro Wagen	Modell	Teile-Gruppen-Nr.
Mutter für Wasserpumpenpackung ab Motor-Nr. Br. 1	1	3,5 alle	13 34 452
Mutter für Wasserpumpenpackung 20103, 20120 ab Motor-Nr. 43215 2,0-12 ab Motor-Nr. Br.-3603 1190 ab Motor-Nr. Y-33001 1396 ab Motor-Nr. Y-4643	1	20103, 20120, 2,0-12, 1190, 1396	13 34 453
Rotor und Welle Zsb., für Wasserpumpe	1	1,2 alle, 1,8 alle, 1397, 20103, 20120, 2,0-12, 1190, 1396	13 34 500
Rotor und Welle Zsb., für Wasserpumpe bis Motor-Nr. 3351	1	3,5 alle	13 34 501
Rotor und Welle Zsb., für Wasserpumpe ab Motor-Nr. 3352	1	3,5 alle	13 34 502
Kegelstift für Riemenscheibe, geschlitzt bis Motor-Nr. 3351	1	3,5 alle	13 34 601
Druckscheibe für Wasserpumpenrotor	1	3,5 alle	13 34 625
Zwischenscheibe für Wasserpumpe	1	1,2 alle, 1,8 alle, 1397, 20103, 20120, 2,0-12, 1190, 1396	13 34 650
Zwischenscheibe für Wasserpumpe	1	3,5 alle	13 34 651
Riemenscheibe für Wasserpumpe 1396 bis Motor-Nr. 37-2363	1	1,2 alle, 1,8 alle, 1397, 20103, 20120, 2,0-12, 1396	13 34 675
Riemenscheibe für Wasserpumpe und Ventilator bis Motor-Nr. 3351	1	3,5 alle	13 34 676
Riemenscheibe für Wasserpumpe und Ventilator ab Motor-Nr. 3352 Bis Motor-Nr. R-8265 sind 4 Schrauben Nr. 13 40 576 mitzuliefern.	1	3,5 alle	13 34 677
Riemenscheibe für Wasserpumpe 1396 ab Motor-Nr. 37-2364	1	1190, 1396	13 34 678
Dichtung für Wasserpumpe, Papier	1	1,2 alle, 1,8 alle, 1397, 20103, 20120, 2,0-12, 1190, 1396	13 34 725
Dichtung für Wasserpumpe an Zylinder	1	3,5 alle	13 34 726
Dichtungsscheibe für Verschluß der Wasserpumpenbefestigungslöcher (10 x 15 x 0,5 mm)	2	1033	7 34 425
Staufferbüchse für Wasserpumpe (M 10 x 1) N-11141	1	1,2 alle, 1,8 alle, 3,5 alle, 1397, 20103, 20120, 2,0-12, 1190, 1396	
Selbstschlußdeckelöler (6,5 mm) N-17150	1	1,2 alle, 1,8 alle, 3,5 alle, 1397, 20103, 20120, 2,0-12, 1190, 1396	
Verschluß-Stopfen (1/8"-27 Rohrgewinde)	1	12 B, 12 C, 92 C, 18 B, 18 C, 98 C, 1210, 12 N, 12 LG, 1233, 18 N, 1833	13 34 850
Wasserablaßhahn (1/4"-18 Rohrgewinde) 20103, 20120 bis Motor-Nr. 43214 2,0-12 bis Motor-Nr. Br.-3602 1396 bis Motor-Nr. Y-4642	1	1290, 1296, 1397, 20103, 20120, 2,0-12, 1396	13 04 275
Wasserablaßhahn (M 14 x 1,5)	1	20103, 20120, 2,0-12, 1190, 1396	13 04 276
Schlauch für Wasserablaßhahn siehe 13 08			
Wassereinlaß-Stutzen bis Motor-Nr. Y-33000, ausschl. Y-29893 bis Y-29904	1	1190	**13 36 000**
Wassereinlaß-Stutzen	1	12 B, 12 C, 92 C, 1210, 12 N, 12 LG, 1233, 1290, 1296, 1397, 1396	13 36 025
Wassereinlaß-Stutzen	1	18 B, 18 C, 98 C, 18 N, 1833, 20103, 20120, 2,0-12	13 36 026

Teile-Gruppen-Nr.	TEILE-NAME	Stückzahl pro Wagen	Modell
13 36 028	Wassereinlaß-Stutzen ab Motor-Nr. Y-33001, einschl. Y-29893 bis Y-29904	1	1190
13 36 075	Dichtung für Wassereinlaß-Stutzen	1	1,2 alle, 1,8 alle, 1033, 1397, 20103, 20120, 2,0-12, 1396
13 36 076	Dichtung für Wassereinlaß-Stutzen bis Motor-Nr. Y-33000, ausschl. Y-29893 bis Y-29904	1	1190
13 36 077	Dichtung für Wassereinlaß-Stutzen ab Motor-Nr. Y-33001, einschl. Y-29893 bis Y-29904	1	1190
13 36 125	Stutzen für Wasserverteilung im Zylinder bis Motor-Nr. Y-33000, ausschl. Y-29893 bis Y-29904	1	1190
13 36 126	Stutzen für Wasserverteilung im Zylinder ab Motor-Nr. Y-33001, einschl. Y-29893 bis Y-29904	1	1190
13 36 175	Wasserauslaßrohr mit Flansch	1	12 B, 12 C, 1210, 12 N, 1290, 1296
13 36 176	Wasserauslaßrohr mit Flansch	1	18 B, 18 C, 98 C, 18 N, 1833
13 36 177	Wasserauslaßrohr mit Flansch	1	1033
13 36 178	Wasserauslaßrohr mit Flansch	1	92 C, 12 LG, 1233
13 36 179	Wasserauslaßrohr mit Flansch 20103, 20120 ab Motor-Nr. 12511 bis 31808 2,0-12 ab Motor-Nr. 4464 bis Motor-Nr. Br. 547	1	1397, 20103, 20120, 2,0-12
13 36 180	Wasserauslaßrohr mit Flansch bis Motor-Nr. 12510	1	20103, 20120
13 36 181	Wasserauslaßrohr mit Flansch bis Motor-Nr. 4463	1	2,0-12
13 36 184	Wasserauslaßrohr mit Flansch bis Motor-Nr. Y-33000, ausschl. Y-29893 bis Y-29904	1	1190
13 36 185	Wasserauslaßrohr mit Flansch bis Motor-Nr. Y-6513	1	1396
13 36 186	Wasserauslaßrohr mit Flansch ab Motor-Nr. Y-6514	1	1396
13 36 325	Wasserauslaß-Stutzen bis Motor-Nr. R-6949	1	3,5 alle
13 36 326	Wasserauslaß-Stutzen (Thermostatgehäuse) ab Motor-Nr. R-6950	1	3,5 alle
13 36 327	Wasserauslaß-Stutzen (Thermostatgehäuse) 20103, 20120 ab Motor-Nr. 31809 2,0-12 ab Motor-Nr. Br. 548	1	20103, 20120, 2,0-12
13 36 328	Wasserauslaßrohr mit Flansch, bei Wagen mit Thermostat Nr. 13 38 002 bis Motor-Nr. 31808	1	20103, 20120
13 36 329	Wasserauslaßrohr mit Flansch ab Motor-Nr. Y-33 001, einschl. Y-29893 bis Y-29904	1	1190
13 36 550	Dichtung für Wasserauslaßrohr 1396 bis Motor-Nr. Y-6513	1	12 B, 12 C, 92 C, 1210, 12 N, 12 LG, 1233, 1290, 1296, 1396
13 36 551	Dichtung für Wasserauslaßrohr	1	18 B, 18 C, 98 C, 18 N, 1833
13 36 552	Dichtung für Wasserauslaß-Stutzen	1	3,5 alle
13 36 553	Dichtung für Wasserauslaßrohr 20103, 20120 ab Motor-Nr. 12511 bis 31 808 2,0-12 ab Motor-Nr. 4464 bis Br. 547	1	1033, 1397, 20103, 20120, 2,0-12
13 36 554	Dichtung für Wasserauslaßrohr 20103, 20120 bis Motor-Nr. 12510 2,0-12 bis Motor-Nr. 4463	1	20103, 20120, 2,0-12

TEILE-NAME	Stückzahl pro Wagen	Modell	Teile-Gruppen-Nr.
Dichtung für Wasserauslaß-Stutzen 20103, 20120 ab Motor-Nr. 31809 2,0-12 ab Motor-Nr. Br. 548 1190 ab Motor-Nr. Y-33001, einschl. Y-29893 bis Y-29904 1396 ab Motor-Nr. Y-6514	1	20103, 20120, 2,0-12, 1190, 1396	13 36 555
Dichtung für Wasserauslaßrohr bis Motor-Nr. Y-33000, ausschl. Y-29893 bis Y-29904	1	1190	13 36 556
Sechskantschraube (M 11 x 1,5 x 92) 20103, 20120 bis Motor-Nr. 12510 2,0-12 bis Motor-Nr. 4463	2	20103, 20120, 2,0-12	13 36 675
Wasserrohr vom Kühler zur Pumpe	1	3,5 alle	13 36 725
Wasserrohr vom Kühler zur Pumpe	1	1397, 2103, 20120	13 36 726
Verbindungsrohr vom Auslaß-Stutzen zum Kühler 20103, 20120 ab Motor-Nr. 31809 2,0-12 ab Motor-Nr. Br. 548	1	20103, 20120, 2,0-12	13 36 750
Gummischlauch für Wassereinlaß an Kühler (32 x 40 x 250 mm)	1	1,2 alle, 1,8 alle	13 36 775
Gummischlauch für Wassereinlaß an Kühler (36,5 x 46 x 222 mm) bis Motor-Nr. R-6949	1	3,5 alle	13 36 776
Gummischlauch für Wassereinlaß an Kühler (38 x 46 x 136 mm)	1	1033	13 36 777
Gummischlauch für Wassereinlaß an Kühler (38 x 46 x 100 mm) ab Motor-Nr. R-6950	1	3,5 alle	13 36 778
Gummischlauch für Wassereinlaß an Kühler (38 x 46 x 190 mm) 20103, 20120 bis Motor-Nr. 31808 2,0-12 bis Motor-Nr. Br. 547	1	1397, 20103, 20120, 2,0-12	13 36 779
Gummischlauch vom Thermostat zum Verbindungsrohr und Kühler (38 x 46 x 60 mm) 20103, 20120 ab Motor-Nr. 31809 2,0-12 ab Motor-Nr. Br. 548	2	20103, 20120, 2,0-12	13 36 781
Gummischlauch für Wassereinlaß an Kühler (35 x 42 x 130 mm) bis Motor-Nr. Y-33000	1	1190	13 36 782
Gummischlauch für Wassereinlaß an Kühler (32 x 40 x 200 mm) bis Motor-Nr. Y-6513	1	1396	13 36 783
Gummischlauch für Wassereinlaß an Kühler (35 x 42 x 200 mm) 1190 ab Motor-Nr. Y-33001 1396 ab Motor-Nr. Y-6514	1	1190, 1396	13 36 784
Gummischlauch für Wasserauslaß, vom Kühler zur Pumpe (30 x 38 x 120 mm) 1190 ab Motor-Nr. Y-33001	1	1,2 alle, 1190, 1396	13 36 785
Gummischlauch für Wasserauslaß, vom Kühler zur Pumpe (30 x 38 x 110 mm)	1	1,8 alle, 2,0-12	13 36 786
Gummischlauch für Wasserauslaß, vom Kühler zu Verbindungsrohr und Wasserpumpe (36,5 x 46 x 67 mm)	2	3,5 alle	13 36 787
Gummischlauch für Wasserauslaß, vom Kühler zum Motor (38 x 46 x 260 mm)	1	1033	13 36 788
Gummischlauch für Wasserauslaß, gekröpft, vom Kühler zur Wasserpumpe	1	1397, 20103, 20120	13 36 789
Gummischlauch vom Verbindungsrohr zur Wasserpumpe (30 x 38 x 40 mm)	1	1397, 20103, 20120	13 36 790
Gummischlauch für Wasserauslaß, vom Kühler zum Motor (38 x 46 x 150 mm) bis Motor-Nr. Y-33000	1	1190	13 36 792
Gummischlauch von Pumpe zum Motor (32 x 40 x 100 mm)	1	1,2 alle, 1397, 1190, 1396	13 36 793
Gummischlauch von Pumpe zum Motor (32 x 40 x 190 mm)	1	1,8 alle, 2,0-12	13 36 794
Gummischlauch von Wasserpumpe zum Thermostatgehäuse (30 x 38 x 95 mm) ab Motor-Nr. R-6950	1	3,5 alle	13 36 795
Gummischlauch für Thermostate, die nachträglich eingebaut werden:			
Gummischlauch vom Thermostat zum Wasserauslaß-Stutzen und Wassereinlaß-Stutzen zum Kühler (32 x 40 x 100 mm)	2	1290, 1296	13 36 793

Teile-Gruppen-Nr.	TEILE-NAME	Stückzahl pro Wagen	Modell
13 36 781	Gummischlauch vom Thermostat zum Wasserauslaß-Stutzen und Wassereinlaß-Stutzen zum Kühler	2	1397, 20103, 20120
	Wasserauslaß-Stutzen zum Thermostat (38 x 46 x 60 mm)	1	2,0-12
13 36 796	Gummischlauch vom Thermostat zum Kühler	1	2,0-12
13 36 797	Gummischlauch vom Thermostat zum Wasserauslaß-Stutzen und Wassereinlaß-Stutzen zum Kühler (32 x 40 x 60 mm)	2	1396
13 36 875	Schlauchklemme	×	alle
13 38 000	**Thermostat Zsb.** 20103, 20120 ab Motor-Nr. 31809 2,0-12 ab Motor-Nr. Br. 548 1190 ab Motor-Nr. Y-33001 1396 ab Motor-Nr. Y-6514	1	20103, 20120, 2,0-12, 1190, 1396
13 38 001	Thermostat Zsb. ab Motor-Nr. R-6950	1	3,5 alle
13 38 002	Thermostat Zsb. 20103, 20120 bis Motor-Nr. 31808 Für nachträglichen Einbau.	1	20103, 20120, 2,0-12, 1397
13 38 003	Thermostat Zsb. Für nachträglichen Einbau.	1	1,2 alle, 1396
13 38 100	Gehäuse für Thermostat ab Motor-Nr. R-6950	1	3,5 alle
13 38 200	Dichtung für Thermostatgehäuse ab Motor-Nr. R-6950	1	3,5 alle
13 38 225	Halter für Thermostat 20103, 20120 ab Motor-Nr. 31809 2,0-12 ab Motor-Nr. Br. 548 1190 ab Motor-Nr. Y-33001 1396 ab Motor-Nr. Y-6514	1	20103, 20120, 2,0-12, 1190, 1396
13 38 250	Sechskantschraube für Thermostatgehäuse an Zylinderdeckel (M 10 x 22) ab Motor-Nr. Br. 1	2	3,5 alle
13 38 300	Zwischenstück, Thermostatgehäuse-Zylinderdeckel (Flaschen- und Generator-Gas-Betrieb)	1	3,5 alle
13 40 025	**Ventilatorflügel,** zweiflügelig (355 mm lang) 1190 bis Motor-Nr. Y-33000, ausschl. Y-29893 bis Y-29904	1—2	1,2 alle, 1033, 1397, 1190
13 40 026	Ventilatorflügel, zweiflügelig	1	18 B, 18 C, 98 C, 18 N, 1833, 20103, 20120, 2,0-12
13 40 027	Ventilatorflügel, vierflügelig	1	3,5 alle
13 40 028	Ventilatorflügel, zweiflügelig	1	1396
13 40 029	Ventilatorflügel (300 mm lang) ab Motor-Nr. Y-33001, einschl. Y-29893 bis Y-29904	1	1190
13 40 030	Ventilatorflügel (300 mm lang), Zusatzflügel für vierflügeligen Ventilator ab Motor-Nr. Y-33001, einschl. Y-29893 bis Y-29904	1	1190
13 40 033	Ventilatorflügel, zweiflügelig Beim Einbau eines vierflügeligen Ventilators an Stelle eines zweiflügeligen sind: 2 Stück Ventilatorflügel 4 Zwischenstücke 13 40 450 4 Sechskantschrauben N-10826 zu verwenden.	1	1396
13 40 035	Ventilatorflügel, zweiflügelig Beim Einbau eines vierflügeligen Ventilators an Stelle eines zweiflügeligen sind: 2 Stück Ventilatorflügel 4 Zwischenstücke 13 40 450 4 Sechskantschrauben N-10826 zu verwenden.	1	1397, 20103, 20120
13 40 275	Achse für Ventilator	1	1190

TEILE-NAME	Stückzahl pro Wagen	Modell	Teile-Gruppen-Nr.
Kugellager für Ventilator (A 12)	2	1190	13 40 300
Abstandrohr (13 x 18 x 17 mm)	1	1190	13 40 325
Zwischenring (12 x 17,8 x 3 mm)	1	1190	13 40 350
Öldichtung für Ventilator	1	1190	13 40 375
Zwischenstück für Ventilatorflügel (6,7 x 15 x 7 mm)	4	1190, 1396	13 40 450
Sicherungsring (J 32 x 1,2)	1	1190	13 40 475
Riemenscheibe bzw. Nabe für Ventilator bis Motor-Nr. Y-33000, ausschl. Y-29893 bis Y-29904	1	1190	13 40 500
Riemenscheibe ab Motor-Nr. Y-33001 siehe Nr. 12 04 334.			
Vierkantstopfen (M 6)	2	1190	6 46 026
Verschlußkappe für Ventilatornabe	1	1190	13 40 525
Dichtung für Verschlußkappe	1	1190	13 40 550
Sechskantschraube für Ventilatorflügel (5/16"-24 x 5/8") bis Motor-Nr. R-8265	4	3,5 alle	13 40 575
Sechskantschraube für Ventilatorflügel (M 8 x 15) ab Motor-Nr. Br. 1	4	3,5 alle	13 40 576
Sicherung für Ventilatorachse	1	1190	13 40 625
Riemen für Ventilator und Wasserpumpe (1163 mm lang) 1396 bis Motor-Nr. 37-2363	1	1,2 alle, 1,8 alle, 1397, 20103, 20120, 2,0-12, 1396	13 40 650
Riemen für Ventilator und Wasserpumpe (967 mm lang) bis Motor-Nr. 1199	1	3,5 alle	13 40 651
Riemen für Ventilator und Wasserpumpe (1021 mm lang) ab Motor-Nr. 1200	1	3,5 alle	13 40 652
Riemen für Ventilator (1065 mm lang)	1	1033	13 40 653
Riemen für Ventilator und Lichtmaschine, bei 12-Volt-Lichtmaschine (1095 mm lang)	1	3,5 alle	12 04 476
Riemen für Ventilator und Lichtmaschine (900 mm lang) bis Motor-Nr. Y-33000, ausschl. Y-29893 bis Y-29904	1	1190	13 40 655
Riemen für Ventilator und Lichtmaschine (875 mm lang)	1	1190	13 40 656
Riemen für Ventilator, Lichtmaschine und Wasserpumpe (1075 mm lang) ab Motor-Nr. Y-33001, einschl. Y-29893 bis Y-29904	1	1190	13 40 657
Riemen für Ventilator, Lichtmaschine und Wasserpumpe (1150 mm lang) ab Motor-Nr. 37-2364	1	1396	13 40 661

UNTERGRUPPEN-FOLGE

		Seite
14 02	Stoßstange, vorn	1
04	Stoßstange, hinten	1
06	Zubehör für Stoßstange	2
08	Zubehör — Fortsetzung	2
10	Ersatzrad, vorn	3
12	2. Ersatzrad und Befestigungsteile	5
14	Ersatzrad, hinten	5
16	Befestigung — Ersatzrad hinten	6
18	Ersatzrad und Befestigung unter Pritsche	6
20	Reifenhülle	7
22	Kofferbrücke und Nummernschildstütze	7
24	Zubehör für Kofferbrücke — hintere Stoßstangenbefestigung	7
26	Zeituhr	8
28	Rückblickspiegel	8
30	Ascher	9
32	Werkzeug	9
34	Werkzeug einschließlich Andrehkurbel	9
36	Schlüsseltasche	10
38	Sonnenblende	10
40	Anhängerkupplung	10
44	Einbaupumpe	10
56	Rückstrahler	10

Erklärung zu den Bildtafeln der Gruppe 14

„ZUBEHÖR"

40. „ZUBEHÖR"

Alle Personen- und Lastwagen-Modelle

41. „ZUBEHÖR"

Alle Personen- und Lastwagen-Modelle

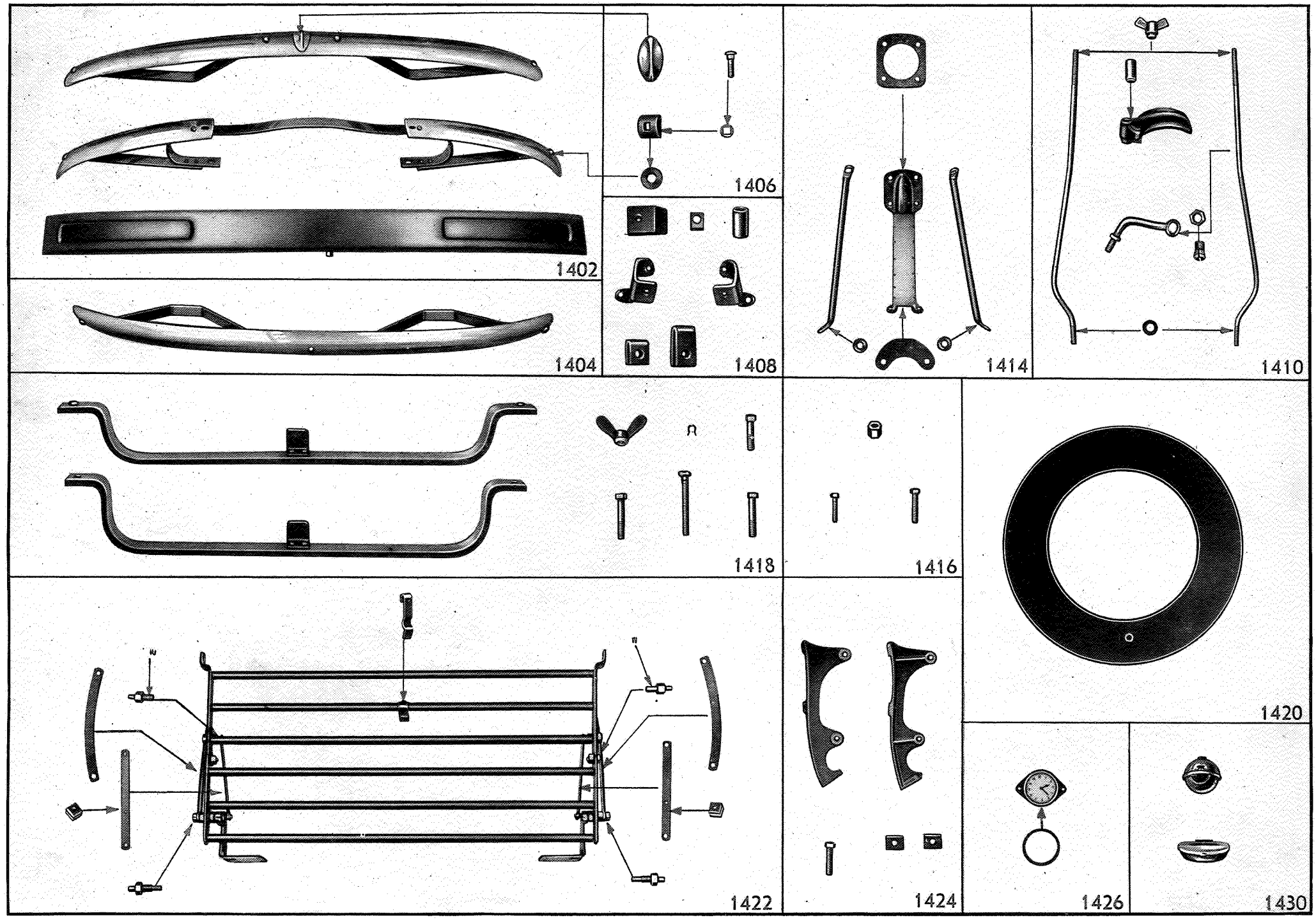
1402
1404
1406
1408
1410
1414
1416
1418
1420
1422
1424
1426
1430

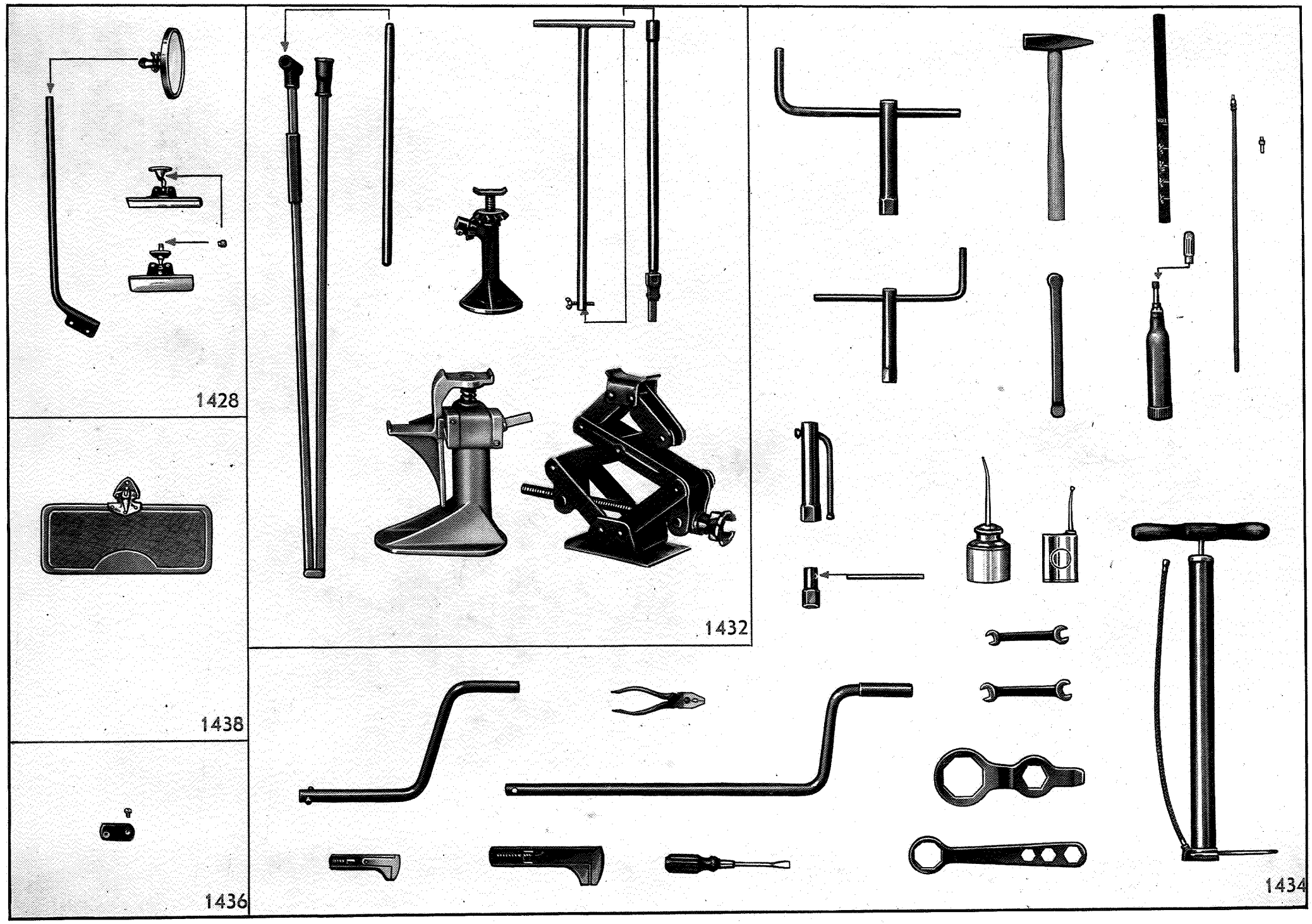
1428
1438
1436
1432
1434

HAUPTGRUPPE 14

ZUBEHÖR

TEILE-NAME	Stückzahl pro Wagen	Modell	Teile-Gruppen-Nr.
Stoßstange Zsb., vorn 1290, 1296 bis Chassis-Nr. 15772, ausschl. 15176/81/84/201/63/86/354/60/77/573/84/86—89/92/602/17/75/79—82/86/88/90—92/94—700/756	1	1,2 alle, 1033	**14 02 000**
Stoßstange Zsb., vorn, Export 18 B ab Chassis-Nr. 15695	1	18 B, 18 C, 98 C, 18 N, 1833	14 02 002
Stoßstange Zsb., vorn 20103 bis Chassis-Nr. 103-44083	1	1397, 20103, 20120	14 02 004
Stoßstange Zsb., vorn	1	2,0-12	14 02 005
Stoßstange Zsb., vorn, Export ab Chassis-Nr. 103-44084	1	20103	14 02 008
Stoßstange Zsb., vorn, Export	1	1396	14 02 012
Stoßstange Zsb., vorn, grundiert	1	1,8 alle	14 02 022
Stoßstange Zsb., vorn, grundiert 1290, 1296 ab Chassis-Nr. 15773, einschl. 15176/81, 15184/201/263/286/354/60/77/573/84/86—89/92/602/17/75/79—82/86/88/90—92/94—700/756	1	1290, 1296, 1190, 1396	14 02 023
Stoßstange Zsb., vorn, grundiert ab Chassis-Nr. 103-44084	1	20103	14 02 026
Stoßstange Zsb., vorn Bis Chassis-Nr. V-2341 sind bei Auswechslung der Stoßstange 2 Zwischenstücke Nr. 14 08 075 2 Sechskantschrauben Nr. N-25 480 2 Sechskantmuttern Nr. N-22 092 mitzuliefern.	1	3,5 alle	14 02 200
Stoßstange Zsb., hinten für L-RH	1	12 B, 12 C, 1033, 1210, 12 LG	**14 04 050**
Stoßstange Zsb., hinten bis Chassis-Nr. 15694	1	18 B	14 04 051
Stoßstange Zsb., hinten, Export für L-RV 18 B ab Chassis-Nr. 15695 1290 bis Chassis-Nr. 10-15772, ausschl. 10-15176/81/84/201/63/86/354/60/77/573/84/86—89/92/602/17/75/79—82/86/88/90—92/94—700/756	1	18 B, 18 C, 1210, 12 LG, 18 N, 1290	14 04 052
Stoßstange Zsb., hinten 1833 nicht für NC 4	1	92 C, 98 C, 1233, 1833	14 04 053
Stoßstange Zsb., hinten 12 N-C 4 1210, 1290-L-RH 1290 bis Chassis-Nr. 10-15772, ausschl. 10-15176/81/84/201/63/86/354/60/77/573/84/86—89/92/602/17/75/79—82/86/88/90—92/94—700/756	1	1210, 12 N, 1290	14 04 054
Stoßstange Zsb., hinten 12 LG-C 4 18 N-LLV, 1833-NC 4	1	12 LG, 18 N, 1833	14 04 055
Stoßstange Zsb., hinten, Export 1290 ab Chassis-Nr. 10-15773, einschl. 10-15176/81/84/201/63/86/354/60/77/573/84/86—89/92/602/17/75/79—82/86/88/90—92/94—700/756	1	1290, 1190	14 04 056

Teile-Gruppen-Nr.	TEILE-NAME	Stückzahl pro Wagen	Modell
14 04 057	Stoßstange Zsb., hinten, Export	1	1397
14 04 058	Stoßstange Zsb., hinten, Export 20103 bis Chassis-Nr. 103-44083	1	20103, 20120
14 04 059	Stoßstange Zsb., hinten ab Chassis-Nr. 103-44084	1	20103
14 04 069	Stoßstange Zsb., hinten, grundiert, Inland 18 B ab Chassis-Nr. 15695 1290 bis Chassis-Nr. 10-15772, ausschl. 10-15176/81/84/201/63/86/354/60/77/573/84/86—89/92/602/17/75/79—82/86/88/90—92/94—700/756	1	18 B, 18 C, 1210, 12 LG, 18 N, 1290
14 04 070	Stoßstange Zsb., hinten, grundiert, Inland 1290 ab Chassis-Nr. 10-15773, einschl. 10-15176/81/84/201/63/86/354/60/77/573/84/86—89/92/602/17/75/79—82/86/88/90—92/94—700/756	1	1290, 1190
14 04 071	Stoßstange Zsb., hinten, grundiert, Inland	1	1397
14 04 072	Stoßstange Zsb., hinten, grundiert, Inland 20103 bis Chassis-Nr. 103-44083	1	20103, 20120
14 06 600	**Zwischenstück,** Vierkantloch (35 x 40 x 10 mm)	2—4	1290, 1296, 1397, 20103, 20120, 1190, 1396
14 06 650	Bolzen mit verchromtem Kopf (M 12 x 1,75 x 40) 20103 bis Chassis-Nr. 103-44083	×	1290, 1296, 1397, 20103, 20120, 1190, 1396
14 06 652	Bolzen mit verchromtem Kopf, vorn und hinten, außen, links und rechts (M 10 x 1,5 x 32) ab Chassis-Nr. 103-44084	4	20103
14 06 653	Bolzen mit verchromtem Kopf, vorn mitten, links und rechts (M 10 x 1,5 x 32) ab Chassis-Nr. 103-44084	2	20103
14 06 725	Scheibe für Bolzen, Vierkantloch (35 x 40 mm) 20103 bis Chassis-Nr. 103-44083	×	1290, 1296, 1397, 20103, 20120
14 06 726	Scheibe für Bolzen (30 x 40 x 2 mm) ab Chassis-Nr. 103-44084	×	20103
14 06 751	Zierplatte für Stoßstange 20103 bis Chassis-Nr. 103-44083	1—2	1290, 1296, 1397, 20103, 20120, 1190, 1396
14 06 753	Zierplatte für Stoßstange, vorn und hinten ab Chassis-Nr. 103-44084	2	20103
14 06 825	Scheibe (13 mm Ø)	1	1397, 20103, 20120, 1190, 1396
14 06 826	Scheibe (4,5 mm hoch, 13 mm Ø)	1	1290, 1296, 1397, 20103, 20120
	Flügelschraube für Zierplatte an Stoßstange (M 12 x 1,75 x 20) N-15910	1	1397, 20103, 20120
14 08 000	**Halter für Stoßstange,** vorn links ab Chassis-Nr. 103-44084	1	20103
14 08 003	Halter für Stoßstange, vorn links 20103 bis Chassis-Nr. 103-44083	1	1397, 20103, 20120
14 08 025	Halter für Stoßstange, vorn rechts ab Chassis-Nr. 103-44084	1	20103
14 08 028	Halter für Stoßstange, vorn rechts 20103 bis Chassis-Nr. 103-44083	1	1397, 20103, 20120
14 08 075	Zwischenstück für Stoßstange, vorn ab Chassis-Nr. V-2341 nicht für Wagen mit Chassis-Kennzeichen Br. V-	2	3,5 alle
14 08 125	Sicherungsblech für Stoßstange, an Vorderfederhand	2	1190, 1396
14 08 150	Sechskantschraube für Stoßstange an Längsträger (M 8 x 1,25 x 16)	2	2,0-12
14 08 325	Halter Zsb., für hintere Stoßstange	2	92 C, 1233
14 08 326	Halter Zsb., für hintere Stoßstange 1833-RLZ und RC 4	2	98 C, 1833

TEILE-NAME	Stückzahl pro Wagen	Modell	Teile-Gruppen-Nr.
Halter Zsb., für hintere Stoßstange für RLV und RC 2	2	1833	14 08 327
Halter für hintere Stoßstange, links für L-RH 1290 bis Chassis-Nr. 10-34772	1	1033, 1210, 12 N, 1290	14 08 375
Halter für hintere Stoßstange, links für L-RH	1	12 LG	14 08 376
Halter für hintere Stoßstange, links	1	1397, 20103, 20120	14 08 377
Halter für hintere Stoßstange, links für L-RH Für 1290 sowie 1190 bis Chassis-Nr. 190-27996 sind 1 Sechskantschraube Nr. N-10996 1 Sechskantschraube Nr. N-10825 mitzuliefern.	1	1190, 1290	14 08 379
Halter für hintere Stoßstange, rechts für L-RH 1290 bis Chassis-Nr. 10-34772	1	1033, 1210, 12 N, 1290	14 08 425
Halter für hintere Stoßstange, rechts für L-RH	1	12 LG	14 08 426
Halter für hintere Stoßstange, rechts	1	1397, 20103, 20120	14 08 427
Halter für hintere Stoßstange, rechts für L-RH Für 1290 sowie 1190 bis Chassis-Nr. 190-27996 sind 1 Sechskantschraube Nr. N-10996 1 Sechskantschraube Nr. N-10825 mitzuliefern.	1	1190, 1290	14 08 429
Bügel für hinteren Stoßstangenhalter	4	92 C, 98 C, 1233, 1833	14 08 575
Tülle für hintere Stoßstange (Gummi)	2	1397, 20103, 20120	14 08 675
Abstandrohr 1290, 1190-L-RH	2	1290, 1397, 20103, 20120, 1190	14 08 700
Schelle für Stoßstange, vorn und hinten	2—4	1,2 alle, 1,8 alle, 1033, 1190	14 08 725
Schelle für Stoßstange, hinten 1290, 1190-L-RV L-RH Wagen ohne Kofferträger.	2	1290, 1397, 20103, 20120, 1190	14 08 726
Befestigungswinkel für Stoßstange, vorn	2	1397, 20103, 20120	14 08 775
Flachrundschraube mit Vierkantansatz, für Stoßstangenbefestigung (M 6 x 1 x 30)	2	2,0-12, 3,5 alle	14 08 800
Spannstange für Ersatzrad, links und rechts	1	18 B, 18 C	**14 10 000**
Spannstange für Ersatzrad, links (½"-20) 1396 bis Chassis-Nr. 396-4300	1	1210, 12 LGL, 1290, 1296, 1190, 1396	14 10 025
Spannstange für Ersatzrad, links	1	12 LG	14 10 026
Spannstange für Ersatzrad, links 18 N-L	1	12 N, 18 N	14 10 027
Spannstange für Ersatzrad, links (M 12 x 1,5) 1396 ab Chassis-Nr. 396-4301	1	1190, 1396	14 10 029
Spannstange für Ersatzrad, rechts (½"-20) 1396 bis Chassis-Nr. 396-4300	1	1210, 12 LGL, 1290, 1296, 1190, 1396	14 10 075
Spannstange für Ersatzrad, rechts	1	12 LG	14 10 076
Spannstange für Ersatzrad, rechts 18 N-L	1	12 N, 18 N	14 10 077
Spannstange für Ersatzrad, rechts (M 12 x 1,5) 1296 ab Chassis-Nr. 396-4301	1	1190, 1396	14 10 079
Stütze für Spannstange, links	1	18 B, 18 C	14 10 125

Teile-Gruppen-Nr.	TEILE-NAME	Stückzahl pro Wagen	Modell
14 10 126	Stütze für Spannstange, links (½"-20) 1396 bis Chassis-Nr. 396-4300	1	1210, 12 LGL, 1290, 1296, 1190, 1396
14 10 127	Stütze für Spannstange, links	1	12 LG
14 10 128	Stütze für Spannstange, links	1	12 N
14 10 129	Stütze für Spannstange, links 1833-C 4	1	18 N, 1833
14 10 130	Stütze für Spannstange, links (M 12 x 1,5)	1	1190, 1396
14 10 200	Stütze für Spannstange, rechts	1	18 B, 18 C
14 10 201	Stütze für Spannstange, rechts (½"-20)	1	1210, 12 LGL, 1290, 1296, 1190, 1396
14 10 202	Stütze für Spannstange, rechts	1	12 LG
14 10 203	Stütze für Spannstange, rechts	1	12 N
14 10 204	Stütze für Spannstange, rechts 1833-C 4	1	18 N, 1833
14 10 205	Stütze für Spannstange, rechts (M 12 x 1,5)	1	1190, 1396
11 80 252	Gummipuffer auf Spannstange	1	1290, 1296, 1190, 1396
14 10 300	Unterlage für Ersatzrad (Filz)	2	1210, 12 N, 12 LG, 18 N, 1833, 1290, 1296, 1190, 1396
14 10 325	Unterlage für Ersatzrad (Gummi)	2—3	92 C, 18 C, 1210, 12 N, 12 LG, 18 N, 1833, 1290, 1296
14 10 350	Zwischenstück für Klemmbügel	1	18 B, 18 C, 1210, 12 N, 12 LG, 18 N, 1833, 1290, 1296, 1190, 1396
14 10 375	Spannbuchse, Innendurchmesser 12,9 mm	1	18 B, 18 C, 1210, 12 N, 12 LG, 18 N, 1833, 1290, 1296, 1190, 1396
14 10 376	Spannbuchse, Innendurchmesser 12,3 mm	1	1190, 1396
14 10 400	Scheibe für Stütze an Karosserie	1—2	18 B, 18 C
14 10 401	Scheibe für Spannstange an Vorderkotflügel	×	18 B, 18 C, 1210, 12 N, 12 LG, 12 LGL, 18 N, 1833, 1290, 1296, 1190, 1396
14 10 425	Sechskantmutter für Spannstange an Stütze (M 18 x 1,5)	1	18 B, 18 C, 1210, 12 N, 12 LG, 18 N, 1833, 1290, 1296, 1190, 1396
14 10 450	Klemmbügel für Ersatzrad, schwarz emailliert	1	18 B, 18 C
14 10 451	Klemmbügel für Ersatzrad, verchromt	1	18 B, 18 C
14 10 500	Klemmbügel für Ersatzrad, ohne Filzeinlage	1—2	18 N, 1833, 1210, 12 LG, 1290, 1296, 1190, 1396
14 10 625	Flügelmutter für Klemmbügel (½"-20)	1	18 B, 18 C, 1210, 12 N, 12 LG, 12 LGL, 18 N, 1833, 1290, 1296, 1190, 1396
14 10 626	Flügelmutter für Klemmbügel (M 12 x 1,5)	1	1190, 1396
14 10 650	Deckkappe für Ersatzrad 18 N-L 1290, 1296 bis Chassis-Nr. 34772	1	18 B, 18 C, 1210, 12 N, 12 LG, 12 LGL, 18 N, 1833, 1290, 1296
14 10 651	Verkleidungskappe für Ersatzrad 18 N-LLV 1833-C 4	2	18 N, 1833
13 24 000	Monogramm für Verkleidungskappe	1	92 C, 98 C, 1233, 1833
14 10 776	Scheibe für Ersatzrad, verchromt	2	1833

TEILE-NAME	Stückzahl pro Wagen	Modell	Teile-Gruppen-Nr.
Gegenscheibe für Eratzraddeckkappe Nr. 14 10 650 (2,4 x 89 mm) 1290, 1296 bis Chassis-Nr. 34772	1	18 B, 18 C, 1210, 12 N, 12 LG, 12 LGL, 18 N, 1833, 1290, 1296	14 10 800
2. Ersatzrad, Ersatzradhalter und Befestigungsteile bis Chassis-Nr. 97-21000, nicht für C 4	**1**	1397	**14 12 000**
2. Ersatzrad, Ersatzradhalter und Befestigungsteile bis Chassis-Nr. 97-21000, für C 4	1	1397	14 12 001
2. Ersatzrad, Ersatzradhalter und Befestigungsteile 20103 bis Chassis-Nr. 103-11646, nicht für C 4 20120 bis Chassis-Nr. 120-500	1	20103, 20120	14 12 002
2. Ersatzrad, Ersatzradhalter und Befestigungsteile bis Chassis-Nr. 103-11646, für C 4	1	20103	14 12 003
2. Ersatzrad, Ersatzradhalter und Befestigungsteile ab Chassis-Nr. 97-21001, nicht für C 4	1	1397	14 12 004
2. Ersatzrad, Ersatzradhalter und Befestigungsteile ab Chassis-Nr. 97-21001, für C 4	1	1397	14 12 005
2. Ersatzrad, Ersatzradhalter und Befestigungsteile 20103 ab Chassis-Nr. 103-11647, nicht für C 4 Bei Wagen mit Ersatzrad in der Karosserie.	1	20103	14 12 006
2. Ersatzrad, Ersatzradhalter und Befestigungsteile ab Chassis-Nr. 103-11647, für C 4	1	20103	14 12 007
Halter für Ersatzrad, hinten	**1**	12 B, 12 C, 1033, 1210, 12 LG, 1290, 1190	**14 14 000**
Halter für 2. Ersatzrad nicht für C 4 Bei Wagen mit Ersatzrad in der Karosserie.	1	1397, 20103, 20120	14 14 001
Halter für 2. Ersatzrad für C 4 Bei Wagen mit Ersatzrad in der Karosserie.	1	1397, 20103	14 14 002
Halter für Ersatzrad 20103 nicht für C 4 und LC 4 Bei Wagen mit Ersatzrad in der Rückwand.	1	20103, 20120	14 14 003
Halter für Ersatzrad für C 4 und LC 4 Bei Wagen mit Ersatzrad on der Rückwand.	1	20103	14 14 004
Strebe für Ersatzradhalter, links	1	12 B, 12 C	14 14 225
Strebe für Ersatzradhalter, links für L-RH	1	1033, 1210, 12 N, 1290, 1190	14 14 226
Strebe für Ersatzradhalter, rechts	1	12 B, 12 C	14 14 250
Strebe für Ersatzradhalter, rechts für L-RH	1	1033, 1210, 12 N, 1290, 1190	14 14 251
Tülle für Strebe (Gummi) für L-RH	2	12 LG	14 14 300
Gummitülle (Abdichtung), für Ersatzradhalter	1	1397, 20103, 20120	14 14 400
Ankerplatte mit Führung für Ersatzrad	1	12 B, 12 C	14 14 425
Ankerplatte für Ersatzrad für L-RH 1190 bis Chassis-Nr. 190-27996	1	1033, 1210, 12 N, 12 LG, 1290, 1190	14 14 450
Flansch für Ersatzradhalter ab Chassis-Nr. 103-44084	2	20103	14 14 476
Auflage mit Filz, für Ersatzrad, hinten links	1	1397, 20103, 20120	14 14 525
Auflage mit Filz, für Ersatzrad, hinten rechts	1	1397, 20103, 20120	14 14 550
Filz für Auflage	2	20103, 20120	14 14 675

Teile-Gruppen-Nr.	TEILE-NAME	Stückzahl pro Wagen	Modell
14 14 700	Zwischenlage für Ersatzradhalterstrebe, Fiber (10,5 x 22 x 1 mm) für L-RH	2	12 B, 12 C, 1033, 1210, 12 N, 12 LG, 1290, 1190
14 14 701	Zwischenlage für Ersatzradhalter für L-RH	1	12 B, 12 C, 1033, 1210, 12 N, 12 LG, 1290, 1190
14 14 702	Zwischenlage für Ersatzradhalter an Rückwand für LC 4	1	20103
14 14 825	Führungsstift für Ersatzrad	1	92 C, 98 C, 1233, 1833
14 14 850	Bolzen für Ersatzrad	4—5	92 C, 98 C, 1233, 1833
14 14 875	Scheibe für Ersatzradbefestigung (26 x 105 x 4 mm)	2	1397, 20103, 20120
14 16 000	**Sechskantschraube für Ankerplatte an Halter** (7/16"-20 x 1 3/8")	2	12 B, 12 C
14 16 001	Sechskantschraube für Ankerplatte und Strebe an Halter (7/16"-20 x 1 7/8") Schraube mit metrischem Gewinde siehe Nr. N-16430	2	12 B, 12 C, 1033, 1210, 1290, 1190
14 16 002	Sechskantschraube für Ankerplatte und Strebe an Halter (7/16"-20 x 2 3/8")	2	12 B, 12 C, 1033, 1210
14 16 003	Sechskantschraube für Ankerplatte und Strebe an Halter (7/16"-20 x 2") Schraube mit metrischem Gewinde siehe Nr. N-16440	2	1033, 1210, 12 LG, 1290, 1190
14 16 050	Befestigungsschraube für Ersatzrad, Spezial, verchromt (1/2"-20)	4	92 C, 98 C, 1233, 1833
14 16 075	Sechskantmutter für Ankerplatte und Strebe an Halter (7/16"-20)	4	12 B, 12 C
14 16 076	Sechskantmutter für Ankerplatte und Strebe an Halter (7/16"-20) Mutter mit metrischem Gewinde siehe Nr. N-10814	4	1033, 1210, 12 LG, 1290, 1190
	Sechskantmutter für Strebe (M 12 x 1) 50758 für L-RH	2	12 LG
14 16 078	Mutter, Spezial, für Ersatzradhalter an Boden (M 8 x 1,25)	1	1397, 20103, 20120
14 16 101	Flügelmutter für Befestigung des Ersatzrades	1	1397, 20103, 20120
14 16 125	Deckkappe mit Monogramm für Ersatzrad, bei Drahtspeichenrad	1	92 C, 98 C, 1233, 1833
14 16 150	Deckkappe für Ersatzrad nicht für Drahtspeichenrad	1	92 C, 1233
14 16 151	Deckkappe für Ersatzrad 1833 nicht für C 4	1	98 C, 1833
14 18 025	**Querstrebe Zsb.**, für Ersatzrad, vorn, Bereifung 6,00" x 20", 6,5" x 20" und 32" x 6"	1	3,5-34, 3,5-57
14 18 050	Querstrebe Zsb., für Ersatzrad, hinten, Bereifung 6,00" x 20", 6,5" x 20" und 32" x 6"	1	3,5-34, 3,5-57
14 18 051	Querstrebe Zsb., für Ersatzrad, hinten	1	2,0-12
14 18 101	Querstrebe für Ersatzrad, vorn, Bereifung 4,5" x 17" für Kw.	1	12 B, 12 C, 12 N
14 18 102	Querstrebe für Ersatzrad, vorn	1	2,0-12
14 18 300	Sechskantschraube für Querstrebe vorn an Rahmen (1/2"-20 x 2")	2	3,5-34, 3,5-57
14 18 301	Sechskantschraube für Querstrebe vorn an Rahmen (1/2"-20 x 2 5/8")	2	3,5-34, 3,5-57
	Sechskantschraube für Querstrebe vorn an Rahmen (M 12 x 80) N-10996	2	3,5-34, 3,5-57
14 18 350	Gewindebolzen mit Mutter, für hintere Querstrebe an Rahmen	2	2,0-12
14 18 351	Gewindebolzen, Spezial, für Querstrebe hinten an Rahmen (M 12 x 1,75 x 110) Bei Auswechslung von Bolzen mit Zollgewinde ist Flügelmutter Nr. 14 18 450 mitzuliefern.	2	3,5-34, 3,5-57
14 18 352	Gewindebolzen, Spezial, für Querstrebe hinten an Rahmen (M 12 x 1,75 x 125)	2	3,5-34, 3,5-57
14 18 400	Hakenschraube (1/2"-13 x 100)	2	3,5-34, 3,5-57
14 18 425	Sicherungsring für Schraube	2	3,5-34, 3,5-57

TEILE-NAME	Stückzahl pro Wagen	Modell	Teile-Gruppen-Nr.
Flügelmutter für Ersatzrad (M 12 x 1,75) Bei Auswechslung von Flügelmutter mit Zollgewinde ist Bolzen Nr. 14 18 351 mitzuliefern.	2	3,5 alle, 2,0-12	14 18 450
Reifenhülle für Ersatzrad	1	1,8 alle, 1397, 20103, 20120	**14 20 000**
Reifenhülle für Ersatzrad, verchromt für RC 2	1	1833	14 20 001
Reifenhülle für Ersatzrad, verchromt	1	1397	14 20 002
Reifenhülle für Ersatzrad, verchromt	1	20103, 20120	14 20 003
Kofferbrücke und Nummernschildstütze Zsb.	1	1210, 12 LG, 18 N, 1290, 1190	**14 22 000**
Kofferrost Zsb.	1	18 B, 18 C	14 22 150
Kofferrost Zsb. für C 4	1	12 N	14 22 151
Kofferrost Zsb. 12 LG-C 4 1833-C 4	1	12 LG, 1833	14 22 152
Sicherungsfeder für Kofferbrücke	1	1210, 12 LG, 18 N, 1290, 1190	14 22 425
Stütze für Kofferbrücke	2	1210, 12 LG, 18 N, 1290, 1190	14 22 575
Strebe für Stütze	2	1210, 12 LG, 18 N, 1290, 1190	14 22 600
Puffer für Strebe	2	1210, 12 LG, 18 N, 1290, 1190	14 22 625
Gelenkbolzen für Kofferbrücke, vorn (7/16"-20, ganze Länge 46 mm)	2	1210, 12 LG, 18 N, 1290, 1190	14 22 650
Gelenkbolzen für Kofferbrücke, vorn (M 12 x 1, ganze Länge 46 mm)	2	1190	14 22 655
Gelenkbolzen für Kofferbrücke, hinten (M 10 x 1 und M 12 x 1, ganze Länge 57 mm) Für 1210, 12 LG, 18 N, 1290 sowie 1190-L-RH bis 190-29061, 1190-L-RV und CL bis 190-27996, ausschl. 190-27915 bis 27940 sind 1 Sechskantmutter Nr. N-10809 1 Sechskantmutter Nr. N-11254 mitzuliefern.	2	1210, 12 LG, 18 N, 1290, 1190	14 22 657
Feder für Kofferbrücke	4	1210, 12 LG, 18 N, 1290, 1190	14 22 700
Krampe für Kofferrost	4	18 B, 18 C	14 22 750
Stütze Zsb., für Kofferrost und hintere Stoßstange	2	18 B, 18 C	**14 24 000**
Stütze Zsb., für Kofferrost und hintere Stoßstange 12 LG-C 4 1833-C 4	2	12 LG, 1833	14 24 001
Stütze Zsb., für Kofferrost und hintere Stoßstange für LLV	2	18 N	14 24 002
Halter für Kofferbrücke, links, Befestigungslöcher mit Zollgewinde	1	1210, 1290, 1190	14 24 050
Halter für Kofferbrücke, links für L-RV	1	12 LG	14 24 051
Halter für Kofferbrücke, links	1	18 N	14 24 052
Halter für Kofferbrücke, links, Befestigungslöcher mit metrischem Gewinde	1	1190	14 24 053
Halter für Kofferbrücke, rechts, Befestigungslöcher mit Zollgewinde	1	1210, 1290, 1190	14 24 100
Halter für Kofferbrücke, rechts für L-RV	1	12 LG	14 24 101
Halter für Kofferbrücke, rechts, Befestigungslöcher mit metrischem Gewinde	1	1190	14 24 103
Zwischenlage für Halter an Rahmen	8	1210, 12 LG, 18 N, 1290, 1190	14 24 300
Sechskantschraube für Kofferbrücke an Halter (3/8"-16 x 42) Schraube mit metrischem Gewinde siehe Nr. N-10587	4	1210, 12 LG, 1290, 1190	14 24 350

Teile-Gruppen-Nr.	TEILE-NAME	Stückzahl pro Wagen	Modell
14 24 351	Sechskantschraube für Kofferbrücke an Halter (3/8"-16 x 1 3/8")	4	18 N
14 26 000	**Zeituhr** (67 mm Ø)	1	18 B, 18 C, 92 C, 1233, 18 N, 1833
14 26 001	Zeituhr mit dunklem Zifferblatt (84 mm Ø)	1	18 N, 1833
14 26 002	Zeituhr mit hellem Zifferblatt (84 mm Ø)	1	18 N, 1833
14 26 003	Zeituhr	1	1397, 20103, 20120
14 26 004	Zeituhr	1	1190, 1396
14 26 008	Zeituhr, 8 Tage gehend	1	2,0-12
14 26 100	Gummiring für Zeituhr	2	1397, 20103, 20120
14 28 000	**Rückblickspiegel Zsb.** für L	1	12 B, 12 C
14 28 001	Rückblickspiegel Zsb. 12 B, 12 C nicht für L 1033, 1210-RD, 12 N-C 4 12 LG für L 1833 für RLZ und RLV	1	12 B, 12 C, 18 B, 18 C, 92 C, 98 C, 1033, 1210, 12 N, 12 LG, 1233, 18 N, 1833
14 28 002	Rückblickspiegel Zsb. 18 B, 18 C-C 4 und T 12 LG-C 4 1833-RC 2, RC 4 und C 4	1	18 B, 18 C, 12 LG, 1833
14 28 004	Rückblickspiegel Zsb., Halterlänge 363 mm bis Chassis-Nr. V-2341 nicht für Wagen mit Chassis-Kennzeichen Br. V-	1	3,5 alle
14 28 005	Rückblickspiegel Zsb., Halterlänge 433 mm 3,5 bis Chassis-Nr. V-2341 2,0-12 bis Chassis-Nr. 2 V-4037 nicht für Wagen mit Chassis-Kennzeichen Br. V-	1	3,5 alle, 2,0-12
14 28 007	Rückblickspiegel Zsb. für L	1	1290, 1190
14 28 008	Rückblickspiegel Zsb. für CL	1	1290, 1190
14 28 009	Rückblickspiegel Zsb. 1397, 20103-LZ und LV 20120 bis Chassis-Nr. 120-500	1	1397, 20103, 20120
14 28 010	Rückblickspiegel Zsb., Abstand der oberen Befestigungslöcher 36 mm 1397-C 4 20103-C 4 und LC 4 LC 4 bis Karosserie-Nr. 1153	1	1397, 20103
14 28 011	Rückblickspiegel Zsb., Abstand der oberen Befestigungslöcher 25 mm für LC 4 ab Karosserie-Nr. 1154	1	20103
14 28 012	Rückblickspiegel Zsb. 1397, 20103-CL 20120 ab Chassis-Nr. 120-501	1	1397, 20103, 20120
14 28 225	Rückblickspiegel ohne Halter 2,0-12 ab Chassis-Nr. 2 V-4038 und Br. 2 V-1 3,5 ab Chassis-Nr. V-2342 und Br. V-1	1	12 LG, 1296, 1396, 2,0-12, 3,5 alle
14 28 226	Rückblickspiegel ohne Halter (120 x 55 mm)	1	1397, 20103, 20120, 1190
14 28 275	Halter Zsb., für Rückblickspiegel 12 B, 12 C, 18 B, 18 C-Kw. 12 LGL-Prw.	1	12 B, 12 C, 18 B, 18 C, 12 LGL, 1296, 1396
14 28 276	Halter Zsb., für Rückblickspiegel für Kw. 2,0-12 bis Chassis-Nr. 2 V-4037 nicht für Wagen mit Chassis-Kennzeichen Br. 2 V-	1	12 LGL, 2,0-12
14 28 277	Halter Zsb., für Rückblickspiegel für Kw. ab Chassis-Nr. 2 V-4038 und Br. 2 V-1	1	2,0-12

TEILE-NAME	Stückzahl pro Wagen	Modell	Teile-Gruppen-Nr.
Halter Zsb. für Rückblickspiegel 2,0-12 Prw. 2,0-12 ab Chassis-Nr. 2V-4038 und Br. 2V-1 3,5 ab Chassis-Nr. V-2342 und Br. V-1	1	2,0-12, 3,5 alle	14 28 278
Puffer für Rückblickspiegel, Gummi	1	alle	14 28 725
Ascher Zsb.	1	1397, 20103, 20120	**14 30 001**
Ascher Zsb., runde Form	2	20120	14 30 002
Ascher	1	1233, 18 N, 1833	14 30 050
Wagenheber Zsb., mit Schlüssel	1	1,2 alle, 1,8 alle, 1033, 1190, 1396	**14 32 100**
Wagenheber Zsb., mit Schlüssel	1	3,5 alle	14 32 101
Wagenheber Zsb., mit Schlüssel	1	2,0-12	14 32 103
Wagenheber Zsb., mit Schlüssel	1	1397, 20103, 20120	14 32 114
Schlüssel mit Griff Zsb., für Wagenheber	1	1,2 alle, 1,8 alle, 1033, 1190, 1396	14 32 275
Schlüssel mit Griff Zsb., für Wagenheber	1	2,0-12	14 32 276
Schlüssel mit Griff Zsb., für Wagenheber	1	3,5 alle	14 32 277
Schlüssel ohne Griff für Wagenheber, mit Vierkantgelenkzapfen, ganze Länge 550 mm	1	1397, 20103, 20120	14 32 350
Schlüssel ohne Griff für Wagenheber, ohne Gelenkzapfen, ganze Länge 600 mm	1	1397, 20103, 20120	14 32 351
Drucklager für Wagenheber	1	1397, 20103, 20120	14 32 876
Andrehkurbel	1	1,2 alle, 1,8 alle, 1033	**14 34 000**
Andrehkurbel	1	3,5 alle	14 34 001
Andrehkurbel Wird bei 1190 ab Chassis-Nr. 190-54559 1396 ab Chassis-Nr. 396-9976 nicht mehr verwendet.	1	1397, 20103, 20120, 1190, 1396	14 34 002
Andrehkurbel	1	2,0-12	14 34 003
Steckschlüssel Zsb., für Radnabenmutter	1	3,5 alle, 2,0-12	14 34 176
Steckschlüssel für Zündkerze SW 26	1	1,2 alle, 1,8 alle, 3,5 alle, 1033, 1397, 20103, 20120, 2,0-12, 1396	14 34 225
Steckschlüssel für Zündkerze SW 20,9	1	1190	14 34 226
Steckschlüssel für Radnabenmutter und Wagenheberschlüssel SW 19	1	1,2 alle, 1,8 alle, 1033, 1397, 20103, 20120, 1190, 1396	14 34 234
Griff für Zündkerzensteckschlüssel	1	alle	14 34 300
Griff für Steckschlüssel	1	1,2 alle, 1,8 alle, 1033, 1397, 20103, 20120, 1190, 1396	14 34 303
Schlüssel für Vorderradnabenkappe und Achsschenkelmutter	1	3,5 alle, 2,0-12	14 34 350
Schlüssel für Staubkappe	1	1,2 alle, 1,8 alle, 1033, 1397, 20103, 20120, 2,0-12, 1190, 1396	14 34 375
Schraubenschlüssel (1/4" und 5/16")	1	3,5 alle	14 34 400
Schraubenschlüssel (12 und 14 mm)	1	1397, 20103, 20120	14 34 402
Schraubenschlüssel (17 und 19 mm)	1	1397, 20103, 20120	14 34 403
Schraubenschlüssel, verstellbar, klein	1	alle	14 34 450
Schraubenschlüssel, verstellbar, groß	1	alle	14 34 475
Kombinationszange	1	alle	14 34 500

Teile-Gruppen-Nr.	TEILE-NAME	Stückzahl pro Wagen	Modell
14 34 525	Schraubenzieher	1	alle
14 34 550	Hammer	1	1,2 alle, 1,8 alle, 1033, 1397, 20103, 20120, 2,0-12, 1190, 1396
14 34 551	Hammer	1	3,5
14 34 575	Montierhebel	1	alle
14 34 600	Luftpumpe mit Schlauch	1	1,2 alle, 1,8 alle, 1033, 1397, 20103, 20120, 2,0-12, 1190, 1396
14 34 601	Luftpumpe mit Schlauch	1	3,5 alle
14 34 650	Ölspritzkanne	1	1,2 alle, 1,8 alle, 1033, 1397, 20103, 20120, 2,0-12, 1190, 1396, 3,5 alle
14 34 725	Meßstab für Kraftstoff (350 mm lang) für L-RH	1	12 B, 12 C, 1033, 1210, 12 N, 12 LG, 1290, 1190
14 34 726	Meßstab für Kraftstoff (480 mm lang) für L-RV	1	1210, 12 LG, 1290
14 34 727	Meßstab für Kraftstoff (380 mm lang)	1	12 LGL, 1296
14 34 779	Fettpresse Zsb. (Metrolub-Schmierung)	1	1,2 alle, 1,8 alle, 1397, 20103, 20120, 2,0-12, 1190, 1396
14 34 776	Fettpresse Zsb. (Alemite-Schmierung)	1	1,8 alle, 3,5 alle
14 34 778	Fettpresse Zsb. (Metrolub-Schmierung)	1	3,5 alle
14 34 850	Schlauch für Fettpresse (Alemite-Schmierung)	1	1,8 alle, 3,5 alle
14 34 876	Schlauch mit Nippel für Bremsentlüftung	1	1397, 20103, 20120
14 34 900	Nippel für Schlauch	1	1397, 20103, 20120
14 36 000	**Schlüsseltasche**	1	alle
14 38 002	**Sonnenblende Zsb.**, beige für LZ und LV	1	20103
14 38 003	Sonnenblende Zsb. für 20103-CL	1	20103, 20120
14 38 009	Sonnenblende, graublau für LZ und LV	1	20103
14 40 002	**Anhängerkupplung Zsb.**	1	2,0-12
14 44 000	**Einbaupumpe Zsb.**	1	3,5 alle
14 44 025	Schlauch mit Luftdruckmesser, 4500 mm lang	1	3,5 alle
14 44 026	Schlauch mit Luftdruckmesser, 5500 mm lang	1	3,5 alle
14 44 100	Luftdruckmesser für Reifen	1	2,0-12
14 56 000	**Rückstrahler Zsb.**	1	2,0-12, 3,5-34, 3,5-57